

SERIE H2.0-3.5UT

MONTACARGAS CONTRABALANCEADO DE COMBUSTIÓN INTERNA

ESPECIFICACIONES TÉCNICAS

A3C1 V1.0 04 de agosto de 2026

DIAGRAMA

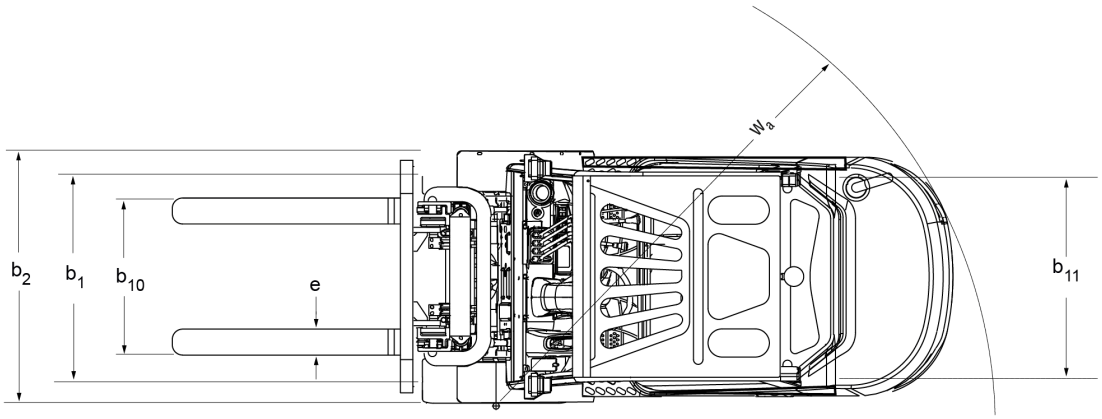

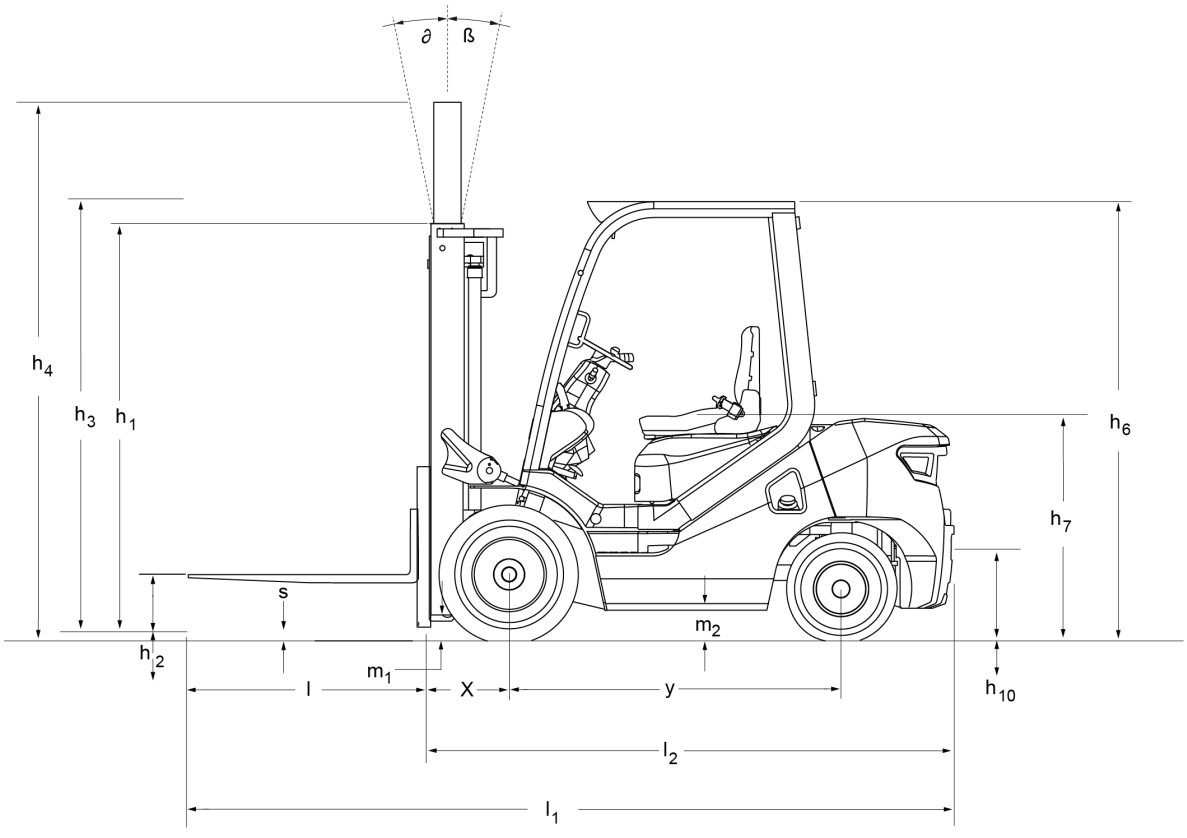

DATOS TÉCNICOS

TABLA DE ESPECIFICACIONES H2.0UT

	1.2	DESIGNACIÓN DEL MODELO		H2.0UT	H2.0UT	H2.0UT	H2.0UT	H2.0UT	H2.0UT
Generales	1.1	Fabricante		Hyster	Hyster	Hyster	Hyster	Hyster	Hyster
	1.3	Propulsión		DIÉSEL	DIÉSEL	DIÉSEL	GLP	GLP	COMBUSTIBLE DOBLE
	1.4	Tipo de operario		Sentado	Sentado	Sentado	Sentado	Sentado	Sentado
	1.5	Capacidad nominal/carga nominal	Q (kg)	2000	2000	2000	2000	2000	2000
	1.6	Distancia del centro de carga	c (mm)	500	500	500	500	500	500
	1.8	Cara de carga - Cara de la horquilla tablero estándar (mm)	x (mm)	475	475	475	475	475	475
	1.9	Distancia entre ejes (mm)	y (mm)	1600	1600	1600	1600	1600	1600
Peso	2.1	Peso de servicio	kg	3390	3390	3390	3390	3390	3390
	2.2	Carga por eje, con carga, delantero/trasero	kg	4760 / 630	4760 / 630	4760 / 630	4760 / 630	4760 / 630	4760 / 630
	2.3	Carga por eje, sin carga, delantero/trasero	kg	1540 / 1850	1540 / 1850	1540 / 1850	1540 / 1850	1540 / 1850	1540 / 1850
Ruedas	3.1	Ruedas: L = neumáticos, V = bandajes, SE = superelásticas		L	L	L	L	L	L
	3.2	Tamaño de las ruedas delanteras		7,00-12-12PR	7,00-12-12PR	7,00-12-12PR	7,00-12-12PR	7,00-12-12PR	7,00-12-12PR
	3.3	Tamaño de las ruedas traseras		6,00-9-10PR	6,00-9-10PR	6,00-9-10PR	6,00-9-10PR	6,00-9-10PR	6,00-9-10PR
	3.5	Número de ruedas, delanteras/traseras (x = ruedas conducidas)		2X/2	2X/2	2X/2	2X/2	2X/2	2X/2
	3.6	Anchura de banda de rodadura estándar, delantera (mm)	b10 (mm)	970	970	970	970	970	970
	3.7	Anchura de banda de rodadura estándar, trasera (mm)	b11 (mm)	980	980	980	980	980	980
Dimensiones	4.1	Inclinación del mástil/tablero de horquillas, hacia delante/hacia atrás	α /β (°)	6/ 12	6/ 12	6/ 12	6/ 12	6/ 12	6/ 12
	4.2	Mástil de elevación libre limitada de dos etapas (2LFL) descendido (mm)	h1 (mm)	2010	2010	2010	2010	2010	2010
	4.3	Elevación libre 2LFL - Parte inferior de las horquillas (mm)	h2 (mm)	160	160	160	160	160	160
	4.4	Elevación 2LFL - Parte inferior de las horquillas (mm)	h3 (mm)	3000	3000	3000	3000	3000	3000
	451	Altura del mástil extendido sin rejilla soporte de carga (mm)	h4 (mm)	3575	3575	3575	3575	3575	3575
	4.7	Altura del tejadillo protector (alto/bajo)	h6 (mm)	2180	2180	2180	2180	2180	2180
	4.7.1	Altura de la cabina cerrada (mm)	mm	2205	2205	2205	2205	2205	2205
	4.8	Altura del asiento/altura del soporte (SIP desde el suelo - Estándar en mm)	h7 (mm)	1167	1167	1167	1167	1167	1167
	4.12	Altura de acoplamiento desde el suelo (mm)	h10 (mm)	250	250	250	250	250	250
	4.19	Longitud total (mm)	l1 (mm)	3630	3630	3630	3630	3630	3630
	4.20	Longitud hasta la cara de las horquillas de tablero estándar (mm)	l2 (mm)	2560	2560	2560	2560	2560	2560
	4.21	Anchura total rueda estándar (mm)	b1 (mm)	1150	1150	1150	1150	1150	1150
	4.21.1	Anchura total rueda doble (mm)		1590	1590	1590	1590	1590	1590
	4.22	Dimensiones de la horquilla	s / e / l (mm)	40 / 122 / 1070	40 / 122 / 1070	40 / 122 / 1070	40 / 122 / 1070	40 / 122 / 1070	40 / 122 / 1070
	4.23	Tablero de horquillas ISO 2328. Clase/tipo, A/B		IIA	IIA	IIA	IIA	IIA	IIA
	4.24	Anchura del tablero de las horquillas	b3 (mm)	1040	1040	1040	1040	1040	1040
	4.31	Altura libre hasta el suelo debajo del mástil, con carga	m1 (mm)	125	125	125	125	125	125
	4.32	Altura libre hasta el suelo, centro de distancia entre ejes	m2 (mm)	150	150	150	150	150	150
	4.34.1	Anchura pasillo para palés de 1000 mm x 1200 mm transversalmente (l6xb12)	Ast (mm)	3966	3966	3966	3966	3966	3966
	4.34.2	Anchura pasillo para palés de 800 mm x 1200 mm transversalmente (l6xb12)	Ast (mm)	3766	3766	3766	3766	3766	3766
	4.35	Radio de giro externo	Wa (mm)	2290	2290	2290	2290	2290	2290
	4.36	Radio de giro interno	b13 (mm)	745	745	745	745	745	745

	1.2	DESIGNACIÓN DEL MODELO		H2.0UT	H2.0UT	H2.0UT	H2.0UT	H2.0UT	H2.0UT
Rendimiento	5.1	Velocidad de desplazamiento, con/sin carga	km/h	19/19	19/19	18/19	18/18	18/18	18/18
	5.2	Velocidad de elevación con/sin carga, 2LFL	mm/s	0,54/0,57	0,54/0,57	0,49/0,52	0,49/0,52	0,49/0,52	0,49/0,52
	5.3	Velocidad de descenso con/sin carga, 2LFL	mm/s	0,43/0,40	0,43/0,40	0,43/0,40	0,43/0,40	0,43/0,40	0,43/0,40
	5.5	Fuerza de arrastre máxima con/sin carga	N	12774/8761	18400/18400	23000/15500	23300/11000	23950/22100	22055/20350
	5.7.1	Trepabilidad con/sin carga a 1,6 km/h	%	20/25	24/26	21/25	35/35	35/35	35/35
	5.7.2	Trepabilidad con/sin carga a 4,8 km/h	%	18/22,4	20/25	20/25	25/25	25/25	25/25
	5.9.1	Tiempo de aceleración, con carga/sin carga 15 m	s	4,6/4,5	4,5/4,4	4,38/4,25	5,0/4,0	pendiente de confirmar	pendiente de confirmar
	5.10	Freno de servicio		Hidráulico	Hidráulico	Hidráulico	Hidráulico	Hidráulico	Hidráulico
Motor de combustión	7.1	Motor		Yanmar 2.6L	Xinchai 2.67L	Kubota 2.4L	Xinchai 2.7L	Yanmar 2.2L	Yanmar 2.2L
	7.2	Potencia del motor	Kw	32,8	36,8	43,2	41	41,7	GLP：38,9/GAS：38,7
	7.3	Velocidad nominal	min-1	2450	2500	2400	2500	2500	2500
	7.4	Número de cilindros/cilindradas	n/cm3	4 / 2659	4 / 2670	4 / 2434	4 / 2670	4 / 2189	4 / 2189
	7.5	Consumo de combustible de acuerdo con el ciclo VDI	kg/h	2,6	pendiente de confirmar	3,1	4	pendiente de confirmar	pendiente de confirmar
Datos adicionales	8.1	Tipo de tracción		Automática	Automática	Automática	Automática	Automática	Automática
	10.1	Presión de trabajo de accesorios	bar	0-175	0-175	0-175	0-175	0-175	0-175
	10.2	Flujo de volumen de aceite para accesorios	ℓ/min	64	64	64	64	64	64
	10.3	Capacidad del depósito de aceite hidráulico - Llenado inicial	ℓ	60	60	60	60	60	60
	10.4.2	Capacidad del depósito de combustible	ℓ	60	60	60	60	60	60
	10.7.1	Presión sonora en el oído del conductor, tejadillo protector	dBa	84	84	84	85	pendiente de confirmar	pendiente de confirmar
	10.7.3	Nivel de potencia sonora durante el ciclo de trabajo según EN12053	dBa	104	104	104	100	pendiente de confirmar	pendiente de confirmar
	10.8	Tipo de acople de remolcado		PASADOR	PASADOR	PASADOR	PASADOR	PASADOR	PASADOR

(4.5.1) Sin rejilla soporte de carga.
(4.7) h6 sujeto a +/-5 mm de tolerancia.
(4.8) Asiento de suspensión total en posición presionada.
(4.24) Añadir 32 mm con rejilla soporte de carga.
(10.2) Variable.
(10.7.3) LPAZ, medido de acuerdo con los ciclos de prueba y basado en los valores de ponderación contenidos en EN12053. Guía técnica basada en VDI 2198, con la siguiente configuración: montacargas completo con mástil de elevación libre limitada de 2 etapas de 3000 mm, tablero estándar y horquillas de 1070 mm, tejadillo protector y ruedas neumáticas de tracción y dirección estándar.

TABLA DE ESPECIFICACIONES H2.5UT

	1.2	DESIGNACIÓN DEL MODELO		H2.5UT	H2.5UT	H2.5UT	H2.5UT	H2.5UT	H2.5UT
Generales	1.1	Fabricante		Hyster	Hyster	Hyster	Hyster	Hyster	Hyster
	1.3	Propulsión		DIÉSEL	DIÉSEL	DIÉSEL	GLP	GLP	COMBUSTIBLE DOBLE
	1.4	Tipo de operario		Sentado	Sentado	Sentado	Sentado	Sentado	Sentado
	1.5	Capacidad nominal/carga nominal	Q (kg)	2500	2500	2500	2500	2500	2500
	1.6	Distancia del centro de carga	c (mm)	500	500	500	500	500	500
	1.8	Cara de carga - Cara de la horquilla tablero estándar (mm)	x (mm)	475	475	475	475	475	475
	1.9	Distancia entre ejes (mm)	y (mm)	1600	1600	1600	1600	1600	1600
Peso	2.1	Peso de servicio	kg	3650	3650	3650	3650	3650	3650
	2.2	Carga por eje, con carga, delantero/trasero	kg	5320 / 650	5400 / 650	5400 / 650	5400 / 650	5320 / 650	5400 / 650
	2.3	Carga por eje, sin carga, delantero/trasero	kg	1500 / 2150	1500 / 2150	1500 / 2150	1500 / 2150	1500 / 2150	1500 / 2150
Ruedas	3.1	Ruedas: L = neumáticos, V = bandajes, SE = superelásticas		L	L	L	L	L	L
	3.2	Tamaño de las ruedas delanteras		7,00-12-12PR	7,00-12-12PR	7,00-12-12PR	7,00-12-12PR	7,00-12-12PR	7,00-12-12PR

	1.2	DESIGNACIÓN DEL MODELO		H2.5UT	H2.5UT	H2.5UT	H2.5UT	H2.5UT	H2.5UT
	3.3	Tamaño de las ruedas traseras		6,00-9-10PR	6,00-9-10PR	6,00-9-10PR	6,00-9-10PR	6,00-9-10PR	6,00-9-10PR
	3.5	Número de ruedas, delanteras/traseras (x = ruedas conducidas)		2X/2	2X/2	2X/2	2X/2	2X/2	2X/2
	3.6	Anchura de banda de rodadura estándar, delantera (mm)	b10 (mm)	970	970	970	970	970	970
	3.7	Anchura de banda de rodadura estándar, trasera (mm)	b11 (mm)	980	980	980	980	980	980
Dimensiones	4.1	Inclinación del mástil/tablero de horquillas, hacia delante/hacia atrás	α /β (°)	6/ 12	6/ 12	6/ 12	6/ 12	6/ 12	6/ 12
	4.2	Mástil de elevación libre limitada de dos etapas (2LFL) descendido (mm)	h1 (mm)	2010	2010	2010	2010	2010	2010
	4.3	Elevación libre 2LFL - Parte inferior de las horquillas (mm)	h2 (mm)	160	160	160	160	160	160
	4.4	Elevación 2LFL - Parte inferior de las horquillas (mm)	h3 (mm)	3000	3000	3000	3000	3000	3000
	451	Altura del mástil extendido sin rejilla soporte de carga (mm)	h4 (mm)	3575	3575	3575	3575	3575	3575
	4.7	Altura del tejadillo protector (alto/bajo)	h6 (mm)	2180	2180	2180	2180	2180	2180
	4.7.1	Altura de la cabina cerrada (mm)	mm	2205	2205	2205	2205	2205	2205
	4.8	Altura del asiento/altura del soporte (SIP desde el suelo - Estándar en mm)	h7 (mm)	1167	1167	1167	1167	1167	1167
	4.12	Altura de acoplamiento desde el suelo (mm)	h10 (mm)	250	250	250	250	250	250
	4.19	Longitud total (mm)	l1 (mm)	3690	3690	3690	3690	3690	3690
	4.20	Longitud hasta la cara de las horquillas de tablero estándar (mm)	l2 (mm)	2620	2620	2620	2620	2620	2620
	4.21	Anchura total rueda estándar (mm)	b1 (mm)	1150	1150	1150	1150	1150	1150
	4.21.1	Anchura total rueda doble (mm)		1590	1590	1590	1590	1590	1590
	4.22	Dimensiones de la horquilla	s / e / l (mm)	40 / 122 / 1070	40 / 122 / 1070	40 / 122 / 1070	40 / 122 / 1070	40 / 122 / 1070	40 / 122 / 1070
	4.23	Tablero de horquillas ISO 2328. Clase/tipo, A/B		IIA	IIA	IIA	IIA	IIA	IIA
	4.24	Anchura del tablero de las horquillas	b3 (mm)	1040	1040	1040	1040	1040	1040
	4.31	Altura libre hasta el suelo debajo del mástil, con carga	m1 (mm)	125	125	125	125	125	125
	4.32	Altura libre hasta el suelo, centro de distancia entre ejes	m2 (mm)	150	150	150	150	150	150
	4.34.1	Anchura pasillo para palés de 1000 mm x 1200 mm transversalmente (l6xb12)	Ast (mm)	4026	4026	4026	4026	4026	4026
	4.34.2	Anchura pasillo para palés de 800 mm x 1200 mm transversalmente (l6xb12)	Ast (mm)	3826	3826	3826	3826	3826	3826
	4.35	Radio de giro externo	Wa (mm)	2350	2350	2350	2350	2350	2350
	4.36	Radio de giro interno	b13 (mm)	745	745	745	745	745	745
Rendimiento	5.1	Velocidad de desplazamiento, con/sin carga	km/h	19/19	19/19	18/19	18/18	18/18	18/18
	5.2	Velocidad de elevación con/sin carga, 2LFL	mm/s	0,56/0,61	0,56/0,59	0,49/0,52	0,49/0,52	0,49/0,52	0,49/0,52
	5.3	Velocidad de descenso con/sin carga, 2LFL	mm/s	0,45/0,41	0,45/0,42	0,45/0,41	0,43/0,40	0,43/0,40	0,43/0,40
	5.5	Fuerza de arrastre máxima con/sin carga	N	12648/8450	18400/18400 (18100 / 15000)	23000/11000	23300/11000	23950/22100	22055/20350
	5.7.1	Trepabilidad con/sin carga a 1,6 km/h	%	22,5/25	25/25	21/25	30/30	30/30	30/30
	5.7.2	Trepabilidad con/sin carga a 4,8 km/h	%	15/19,5	18/25	19/24	20/20	20/20	20/20
	5.9.1	Tiempo de aceleración, con carga/sin carga 15 m	s	4,7/4,6	4,6/4,5	4,48/4,35	5,2/4,2	pendiente de confirmar	pendiente de confirmar
	5.10	Freno de servicio		Hidráulico	Hidráulico	Hidráulico	Hidráulico	Hidráulico	Hidráulico
Motor de combustión	7.1	Motor		Yanmar 2.6L	Xinchai 2.67L	Kubota 2.4L	Xinchai 2.7L	Yanmar 2.2L	Yanmar 2.2L
	7.2	Potencia del motor	Kw	32,8	36,8	43,2	41	41,7	GLP： 38,9/GAS： 38,7
	7.3	Velocidad nominal	min-1	2450	2500	2400	2500	2500	2500
	7.4	Número de cilindros/cilindradas	n/cm3	4 / 2659	4 / 2670	4 / 2434	4 / 2670	4 / 2189	4 / 2189
	7.5	Consumo de combustible de acuerdo con el ciclo VDI	kg/h	3,64	3,32	3,3	3,45	pendiente de confirmar	pendiente de confirmar
Datos adicionales	8.1	Tipo de tracción		Automática	Automática	Automática	Automática	Automática	Automática
	10.1	Presión de trabajo de accesorios	bar	0-175	0-175	0-175	0-175	0-175	0-175
	10.2	Flujo de volumen de aceite para accesorios	ℓ/min	64	64	64	64	64	64
	10.3	Capacidad del depósito de aceite hidráulico - Llenado inicial	ℓ	60	60	60	60	60	60
	10.4.2	Capacidad del depósito de combustible	ℓ	60	60	60	60	60	60
	10.7.1	Presión sonora en el oído del conductor, tejadillo protector	dBa	84,7	87,9	84	85	pendiente de confirmar	pendiente de confirmar

	1.2	DESIGNACIÓN DEL MODELO		H2.5UT	H2.5UT	H2.5UT	H2.5UT	H2.5UT	H2.5UT
	10.7.3	Nivel de potencia sonora durante el ciclo de trabajo según EN12053	dBa	104,5	105,2	104	103	pendiente de confirmar	pendiente de confirmar
	10.8	Tipo de acople de remolcado		PASADOR	PASADOR	PASADOR	PASADOR	PASADOR	PASADOR

(4.5.1) Sin rejilla soporte de carga.
(4.7) h6 sujeto a +/-5 mm de tolerancia.
(4.8) Asiento de suspensión total en posición presionada.
(4.24) Añadir 32 mm con rejilla soporte de carga.
(10.2) Variable.
(10.7.3) LPAZ, medido de acuerdo con los ciclos de prueba y basado en los valores de ponderación contenidos en EN12053. Guía técnica basada en VDI 2198, con la siguiente configuración: montacargas completo con mástil de elevación libre limitada de 2 etapas de 3000 mm, tablero estándar y horquillas de 1070 mm, tejadillo protector y ruedas neumáticas de tracción y dirección estándar.

TABLA DE ESPECIFICACIONES H3.0UT

	1.2	DESIGNACIÓN DEL MODELO		H3.0UT	H3.0UT	H3.0UT	H3.0UT	H3.0UT	H3.0UT
Generales	1.1	Fabricante		Hyster	Hyster	Hyster	Hyster	Hyster	Hyster
	1.3	Propulsión		DIÉSEL	DIÉSEL	DIÉSEL	GLP	GLP	Combustible doble
	1.4	Tipo de operario		Sentado	Sentado	Sentado	Sentado	Sentado	Sentado
	1.5	Capacidad nominal/carga nominal	Q (kg)	3000	3000	3000	3000	3000	3000
	1.6	Distancia del centro de carga	c (mm)	500	500	500	500	500	500
	1.8	Cara de carga - Cara de la horquilla tablero estándar (mm)	x (mm)	490	490	490	490	490	490
	1.9	Distancia entre ejes (mm)	y (mm)	1700	1700	1700	1700	1700	1700
Peso	2.1	Peso de servicio	kg	4300	4300	4300	4300	4300	4300
	2.2	Carga por eje, con carga, delantero/trasero	kg	6490 / 810	6490 / 810	6490 / 810	6490 / 810	6490 / 810	6490 / 810
	2.3	Carga por eje, sin carga, delantero/trasero	kg	1710 / 2590	1710 / 2590	1710 / 2590	1710 / 2590	1710 / 2590	1710 / 2590
Ruedas	3.1	Ruedas: L = neumáticos, V = bandajes, SE = superelásticas		L	L	L	L	L	L
	3.2	Tamaño de las ruedas delanteras		28x9-15-14PR	28x9-15-14PR	28x9-15-14PR	28x9-15-14PR	28x9-15-14PR	28x9-15-14PR
	3.3	Tamaño de las ruedas traseras		6,50-10-10PR	6,50-10-10PR	6,50-10-10PR	6,50-10-10PR	6,50-10-10PR	6,50-10-10PR
	3.5	Número de ruedas, delanteras/traseras (x = ruedas conducidas)		2X/2	2X/2	2X/2	2X/2	2X/2	2X/2
	3.6	Anchura de banda de rodadura estándar, delantera (mm)	b10 (mm)	1000	1000	1000	1000	1000	1000
	3.7	Anchura de banda de rodadura estándar, trasera (mm)	b11 (mm)	970	970	970	970	970	970
Dimensiones	4.1	Inclinación del mástil/tablero de horquillas, hacia delante/hacia atrás	α /β (°)	6/ 12	6/ 12	6/ 12	6/ 12	6/ 12	6/ 12
	4.2	Mástil de elevación libre limitada de dos etapas (2LFL) descendido (mm)	h1 (mm)	2075	2075	2075	2075	2075	2075
	4.3	Elevación libre 2LFL - Parte inferior de las horquillas (mm)	h2 (mm)	165	165	165	165	165	165
	4.4	Elevación 2LFL - Parte inferior de las horquillas (mm)	h3 (mm)	3000	3000	3000	3000	3000	3000
	4.5.1	Altura del mástil extendido sin rejilla soporte de carga (mm)	h4 (mm)	3640	3640	3640	3640	3640	3640
	4.7	Altura del tejadillo protector (alto/bajo)	h6 (mm)	2205	2205	2205	2205	2205	2205
	4.7.1	Altura de la cabina cerrada (mm)	mm	2230	2230	2230	2230	2230	2230
	4.8	Altura del asiento/altura del soporte (SIP desde el suelo - Estándar en mm)	h7 (mm)	1192	1192	1192	1192	1192	1192
	4.12	Altura de acoplamiento desde el suelo (mm)	h10 (mm)	260	260	260	260	260	260
	4.19	Longitud total (mm)	l1 (mm)	3765	3765	3765	3800	3765	3765
	4.20	Longitud hasta la cara de las horquillas de tablero estándar (mm)	l2 (mm)	2695	2695	2695	2730	2695	2695
	4.21	Anchura total rueda estándar (mm)	b1 (mm)	1210	1210	1210	1210	1210	1210
	4.21.1	Anchura total rueda doble (mm)		1650	1650	1650	1650	1650	1650
	4.22	Dimensiones de la horquilla	s / e / l (mm)	45 / 122 / 1070	45 / 122 / 1070	45 / 122 / 1070	45 / 122 / 1070	45 / 122 / 1070	45 / 122 / 1070
	4.23	Tablero de horquillas ISO 2328. Clase/tipo, A/B		IIIA	IIIA	IIIA	IIIA	IIIA	IIIA

	1.2	DESIGNACIÓN DEL MODELO		H3.0UT	H3.0UT	H3.0UT	H3.0UT	H3.0UT	H3.0UT
	4.24	Anchura del tablero de las horquillas	b3 (mm)	1100	1100	1100	1100	1100	1100
	4.31	Altura libre hasta el suelo debajo del mástil, con carga	m1 (mm)	140	140	140	140	140	140
	4.32	Altura libre hasta el suelo, centro de distancia entre ejes	m2 (mm)	170	170	170	170	170	170
	4.34.1	Anchura pasillo para palés de 1000 mm x 1200 mm transversalmente (l6xb12)	Ast (mm)	4126	4126	4126	4126	4126	4126
	4.34.2	Anchura pasillo para palés de 800 mm x 1200 mm transversalmente (l6xb12)	Ast (mm)	3926	3926	3926	3926	3926	3926
	4.35	Radio de giro externo	Wa (mm)	2430	2430	2430	2430	2430	2430
	4.36	Radio de giro interno	b13 (mm)	830	830	830	830	830	830
Rendimiento	5.1	Velocidad de desplazamiento, con/sin carga	km/h	19/20	19/20	19/20	18/19	19/19	19/19
	5.2	Velocidad de elevación con/sin carga, 2LFL	mm/s	0,42/0,45	0,42/0,45	0,49/0,52	0,45/0,48	0,4/0,43	0,4/0,43
	5.3	Velocidad de descenso con/sin carga, 2LFL	mm/s	0,40/0,38	0,40/0,38	0,40/0,38	0,40/0,38	0,4/0,38	0,4/0,38
	5.5	Fuerza de arrastre máxima con/sin carga	N	20596/14800 (16941 / 9688)	17000/15000 (17480 / 17480)	22000/12500	23300/11000	22710/20915	20910/19260
	5.7.1	Trepabilidad con/sin carga a 1,6 km/h	%	24/25	19/25	20/24	24/25	24/25	24/25
	5.7.2	Trepabilidad con/sin carga a 4,8 km/h	%	12,5/19	14/19	18,5/24	18/20	18/20	18/20
	5.9.1	Tiempo de aceleración, con carga/sin carga 15 m	s	4,5/4,4	4,6/4,5	4,58/4,45	5,4/4,4	pendiente de confirmar	pendiente de confirmar
	5.10	Freno de servicio		Hidráulico	Hidráulico	Hidráulico	Hidráulico	Hidráulico	Hidráulico
Motor de combustión	7.1	Motor		Yanmar 3.3L	Xinchai 2.67L	Kubota 2.4L	Xinchai 2.7L	Yanmar 2.2L	Yanmar 2.2L
	7.2	Potencia del motor	Kw	42,1	36,8	43,2	41	41,7	GLP： 38,9/GAS： 38,7
	7.3	Velocidad nominal	min-1	2300	2500	2400	2500	2500	2500
	7.4	Número de cilindros/cilindradas	n/cm3	4 / 3319	4 / 2670	4 / 2434	4 / 2670	4 / 2189	4 / 2189
	7.5	Consumo de combustible de acuerdo con el ciclo VDI	kg/h	4,06	pendiente de confirmar	3,5	3,5	pendiente de confirmar	pendiente de confirmar
Datos adicionales	8.1	Tipo de tracción		Automática	Automática	Automática	Automática	Automática	Automática
	10.1	Presión de trabajo de accesorios	bar	0-175	0-175	0-175	0-175	0-175	0-175
	10.2	Flujo de volumen de aceite para accesorios	ℓ/min	64	64	64	64	64	64
	10.3	Capacidad del depósito de aceite hidráulico - Llenado inicial	ℓ	70	70	70	70	70	70
	10.4.2	Capacidad del depósito de combustible	ℓ	70	70	70	70	70	70
	10.7.1	Presión sonora en el oído del conductor, tejadillo protector	dBa	84	87,9	84,5	85	pendiente de confirmar	pendiente de confirmar
	10.7.3	Nivel de potencia sonora durante el ciclo de trabajo según EN12053	dBa	104	104	104,5	100	pendiente de confirmar	pendiente de confirmar
	10.8	Tipo de acople de remolcado		PASADOR	PASADOR	PASADOR	PASADOR	PASADOR	PASADOR

(4.5.1) Sin rejilla soporte de carga.
(4.7) h6 sujeto a +/-5 mm de tolerancia.
(4.8) Asiento de suspensión total en posición presionada.
(4.24) Añadir 32 mm con rejilla soporte de carga.
(10.2) Variable.
(10.7.3) LPAZ, medido de acuerdo con los ciclos de prueba y basado en los valores de ponderación contenidos en EN12053. Guía técnica basada en VDI 2198, con la siguiente configuración: montacargas completo con mástil de elevación libre limitada de 2 etapas de 3000 mm, tablero estándar y horquillas de 1070 mm, tejadillo protector y ruedas neumáticas de tracción y dirección estándar.

TABLA DE ESPECIFICACIONES H3.5UT

	1.2	DESIGNACIÓN DEL MODELO		H3.5UT	H3.5UT	H3.5UT	H3.5UT	H3.5UT	H3.5UT
Generales	1.1	Fabricante		Hyster	Hyster	Hyster	Hyster	Hyster	Hyster
	1.3	Propulsión		DIÉSEL	DIÉSEL	DIÉSEL	GLP	GLP	Combustible doble
	1.4	Tipo de operario		Sentado	Sentado	Sentado	Sentado	Sentado	Sentado
	1.5	Capacidad nominal/carga nominal	Q (kg)	3500	3500	3500	3500	3500	3500
	1.6	Distancia del centro de carga	c (mm)	500	500	500	500	500	500

	1.2	DESIGNACIÓN DEL MODELO		H3.5UT	H3.5UT	H3.5UT	H3.5UT	H3.5UT	H3.5UT
	1.8	Cara de carga - Cara de la horquilla tablero estándar (mm)	x (mm)	510	510	510	510	510	510
	1.9	Distancia entre ejes (mm)	y (mm)	1700	1700	1700	1700	1700	1700
Peso	2.1	Peso de servicio	kg	4710	4710	4710	4710	4710	4710
	2.2	Carga por eje, con carga, delantero/trasero	kg	7250 / 960	7250 / 960	7250 / 960	7250 / 960	7250 / 960	7250 / 960
	2.3	Carga por eje, sin carga, delantero/trasero	kg	1690 / 3020	1690 / 3020	1690 / 3020	1690 / 3020	1690 / 3020	1690 / 3020
Ruedas	3.1	Ruedas: L = neumáticos, V = bandajes, SE = superelásticas		L	L	L	L	L	L
	3.2	Tamaño de las ruedas delanteras		28x9-15-14PR	28x9-15-14PR	28x9-15-14PR	28x9-15-14PR	28x9-15-14PR	28x9-15-14PR
	3.3	Tamaño de las ruedas traseras		6,50-10-10PR	6,50-10-10PR	6,50-10-10PR	6,50-10-10PR	6,50-10-10PR	6,50-10-10PR
	3.5	Número de ruedas, delanteras/traseras (x = ruedas conducidas)		2X/2	2X/2	2X/2	2X/2	2X/2	2X/2
	3.6	Anchura de banda de rodadura estándar, delantera (mm)	b10 (mm)	1000	1000	1000	1000	1000	1000
	3.7	Anchura de banda de rodadura estándar, trasera (mm)	b11 (mm)	970	970	970	970	970	970
Dimensiones	4.1	Inclinación del mástil/tablero de horquillas, hacia delante/hacia atrás	α /β (°)	6/ 12	6/ 12	6/ 12	6/ 12	6/ 12	6/ 12
	4.2	Mástil de elevación libre limitada de dos etapas (2LFL) descendido (mm)	h1 (mm)	2150	2150	2150	2150	2150	2150
	4.3	Elevación libre 2LFL - Parte inferior de las horquillas (mm)	h2 (mm)	165	165	165	165	165	165
	4.4	Elevación 2LFL - Parte inferior de las horquillas (mm)	h3 (mm)	3000	3000	3000	3000	3000	3000
	451	Altura del mástil extendido sin rejilla soporte de carga (mm)	h4 (mm)	3700	3700	3700	3700	3700	3700
	4.7	Altura del tejadillo protector (alto/bajo)	h6 (mm)	2205	2205	2205	2205	2205	2205
	4.7.1	Altura de la cabina cerrada (mm)	mm	2230	2230	2230	2230	2230	2230
	4.8	Altura del asiento/altura del soporte (SIP desde el suelo - Estándar en mm)	h7 (mm)	1192	1192	1192	1192	1192	1192
	4.12	Altura de acoplamiento desde el suelo (mm)	h10 (mm)	260	260	260	260	260	260
	4.19	Longitud total (mm)	l1 (mm)	3850	3850	3850	3850	3850	3850
	4.20	Longitud hasta la cara de las horquillas de tablero estándar (mm)	l2 (mm)	2780	2780	2780	2780	2780	2780
	4.21	Anchura total rueda estándar (mm)	b1 (mm)	1210	1210	1210	1210	1210	1210
	4.21.1	Anchura total rueda doble (mm)		1650	1650	1650	1650	1650	1650
	4.22	Dimensiones de la horquilla	s / e / l (mm)	50 / 122 / 1070	50 / 122 / 1070	50 / 122 / 1070	50 / 122 / 1070	50 / 122 / 1070	50 / 122 / 1070
	4.23	Tablero de horquillas ISO 2328. Clase/tipo, A/B		IIIA	IIIA	IIIA	IIIA	IIIA	IIIA
	4.24	Anchura del tablero de las horquillas	b3 (mm)	1100	1100	1100	1100	1100	1100
	4.31	Altura libre hasta el suelo debajo del mástil, con carga	m1 (mm)	140	140	140	140	140	140
	4.32	Altura libre hasta el suelo, centro de distancia entre ejes	m2 (mm)	170	170	170	170	170	170
	4.34.1	Anchura pasillo para palés de 1000 mm x 1200 mm transversalmente (l6xb12)	Ast (mm)	4210	4210	4210	4210	4210	4210
	4.34.2	Anchura pasillo para palés de 800 mm x 1200 mm transversalmente (l6xb12)	Ast (mm)	4010	4010	4010	4010	4010	4010
	4.35	Radio de giro externo	Wa (mm)	2500	2500	2500	2500	2500	2500
	4.36	Radio de giro interno	b13 (mm)	830	830	830	830	830	830
Rendimiento	5.1	Velocidad de desplazamiento, con/sin carga	km/h	19/20	19/20	19/20	19/19	19/19	19/19
	5.2	Velocidad de elevación con/sin carga, 2LFL	mm/s	0,38/0,40	0,34/0,36	0,41/0,38	0,40/0,43	0,40/0,43	0,40/0,43
	5.3	Velocidad de descenso con/sin carga, 2LFL	mm/s	0,45/0,38	0,45/0,38	0,40/0,38	0,40/0,38	0,40/0,38	0,40/0,38
	5.5	Fuerza de arrastre máxima con/sin carga	N	17739/9870	16560/16560	22600/12500	23300/11000	22710/20915	20910/19260
	5.7.1	Trepabilidad con/sin carga a 1,6 km/h	%	19,5/25	16,5/24	20/24	19/20	19/20	19/20
	5.7.2	Trepabilidad con/sin carga a 4,8 km/h	%	13/19	12/16,5	17/21	15/20	15/20	15/20
	5.9.1	Tiempo de aceleración, con carga/sin carga 15 m	s	4,8/4,2	5,91/4,91	4,68/4,55	5,6/4,6	pendiente de confirmar	pendiente de confirmar
	5.10	Freno de servicio		Hidráulico	Hidráulico	Hidráulico	Hidráulico	Hidráulico	Hidráulico
Motor de combustión	7.1	Motor		Yanmar 3.3L	Xinchai 2.67L	Kubota 2.4L	Xinchai 2.7L	Yanmar 2.2L	Yanmar 2.2L
	7.2	Potencia del motor	Kw	42,1	36,8	43,2	41	41,7	GLP： 38,9/GAS： 38,7
	7.3	Velocidad nominal	min-1	2300	2500	2400	2500	2500	2500
	7.4	Número de cilindros/cilindradas	n/cm3	4 / 3319	4 / 2670	4 / 2434	4 / 2670	4 / 2189	4 / 2189

	1.2	DESIGNACIÓN DEL MODELO		H3.5UT	H3.5UT	H3.5UT	H3.5UT	H3.5UT	H3.5UT
	7.5	Consumo de combustible de acuerdo con el ciclo VDI	kg/h	4,9	pendiente de confirmar	3,8	4	pendiente de confirmar	pendiente de confirmar
Datos adicionales	8.1	Tipo de tracción		Automática	Automática	Automática	Automática	Automática	Automática
	10.1	Presión de trabajo de accesorios	bar	0-175	0-175	0-175	0-175	0-175	0-175
	10.2	Flujo de volumen de aceite para accesorios	ℓ/min	64	64	64	64	64	64
	10.3	Capacidad del depósito de aceite hidráulico - Llenado inicial	ℓ	70	70	70	70	70	70
	10.4.2	Capacidad del depósito de combustible	ℓ	70	70	70	70	70	70
	10.7.1	Presión sonora en el oído del conductor, tejadillo protector	dBa	88,5	84	84	85	pendiente de confirmar	pendiente de confirmar
	10.7.3	Nivel de potencia sonora durante el ciclo de trabajo según EN12053	dBa	104,6	104	104	100	pendiente de confirmar	pendiente de confirmar
	10.8	Tipo de acople de remolcado		PASADOR	PASADOR	PASADOR	PASADOR	PASADOR	PASADOR

(4.5.1) Sin rejilla soporte de carga.
(4.7) h6 sujeto a +/-5 mm de tolerancia.
(4.8) Asiento de suspensión total en posición presionada.
(4.24) Añadir 32 mm con rejilla soporte de carga.
(10.2) Variable.
(10.7.3) LPAZ, medido de acuerdo con los ciclos de prueba y basado en los valores de ponderación contenidos en EN12053. Guía técnica basada en VDI 2198, con la siguiente configuración: montacargas completo con mástil de elevación libre limitada de 2 etapas de 3000 mm, tablero estándar y horquillas de 1070 mm, tejadillo protector y ruedas neumáticas de tracción y dirección estándar.

TABLAS DE MÁSTILES

CAPACIDADES H2.0UT DE 2000 KG A 500 MM DEL CENTRO DE CARGA

TIPO DE MÁSTIL	ALTURA MÁXIMA HORQUILLAS (MM)	ALTURA DESCENDIDO (MM)	ALTURA EXTENDIDA CON REJILLA SOPORTE DE CARGA (MM)	ALTURA EXTENDIDO SIN REJILLA SOPORTE DE CARGA (MM)	ALTURA DE ELEVACIÓN LIBRE SIN REJILLA SOPORTE DE CARGA	INCLINACIÓN HACIA ATRÁS	CAPACIDAD CON RUEDAS PSS SIN DESPLAZAMIENTO LATERAL (KG)	CAPACIDAD CON RUEDAS PSS CON DESPLAZAMIENTO LATERAL (KG)	CAPACIDAD CON RUEDAS NEUMÁTICAS SIN DESPLAZAMIENTO LATERAL (KG)	CAPACIDAD CON RUEDAS NEUMÁTICAS CON DESPLAZAMIENTO LATERAL (KG)
MÁSTIL DE 2 ETAPAS CON ELEVACIÓN LIBRE LIMITADA (LFL)	3300	2160	4290	3875	160	12	2000	2000	2000	2000
MÁSTIL DE 2 ETAPAS CON ELEVACIÓN LIBRE TOTAL (FFL)	3000	2010	3990	3590	1420	12	2000	2000	2000	2000
	3300	2160	4290	3890	1570	12	2000	2000	2000	2000
	3500	2260	4490	4090	1670	6	2000	2000	2000	2000
MÁSTIL DE 3 ETAPAS CON ELEVACIÓN LIBRE TOTAL (FFL)	4800	2160	5790	5317	1540	6	1840	1770	1710 / 1830	1650/ 1770
	5000	2260	5990	5517	1640	6	1790	1720	1520 / 1780	1460 / 1720
	5500	2425	6490	6017	1800	6	1400 / 1670	1350 / 1610	1110 / 1660	1040 / 1600
	6000	2610	6990	6517	1990	6	1100 / 1530	1040 / 1480	850 / 1520	790 / 1470
	6500	2825	7490	7017	2215	6	780 / 1390	710 / 1340	610 / 1380	540 / 1330

Celda con / = Banda de rodadura sencilla/doble

CAPACIDADES H2.0UT DE 2000 KG A 600 MM DEL CENTRO DE CARGA

TIPO DE MÁSTIL	ALTURA MÁXIMA HORQUILLAS (MM)	ALTURA DESCENDIDO (MM)	ALTURA EXTENDIDA CON REJILLA SOPORTE DE CARGA (MM)	ALTURA EXTENDIDO SIN REJILLA SOPORTE DE CARGA (MM)	ALTURA DE ELEVACIÓN LIBRE SIN REJILLA SOPORTE DE CARGA	INCLINACIÓN HACIA ATRÁS	CAPACIDAD CON RUEDAS PSS SIN DESPLAZAMIENTO LATERAL (KG)	CAPACIDAD CON RUEDAS PSS CON DESPLAZAMIENTO LATERAL (KG)	CAPACIDAD CON RUEDAS NEUMÁTICAS SIN DESPLAZAMIENTO LATERAL (KG)	CAPACIDAD CON RUEDAS NEUMÁTICAS CON DESPLAZAMIENTO LATERAL (KG)
MÁSTIL DE 2 ETAPAS CON ELEVACIÓN LIBRE LIMITADA (LFL)	3300	2160	4290	3875	160	12	1800	1800	1800	1800
MÁSTIL DE 2 ETAPAS CON ELEVACIÓN LIBRE TOTAL (FFL)	3000	2010	3990	3590	1420	12	1800	1800	1800	1800
	3300	2160	4290	3890	1570	12	1800	1800	1800	1800
	3500	2260	4490	4090	1670	6	1800	1800	1800	1800
MÁSTIL DE 3 ETAPAS CON ELEVACIÓN LIBRE TOTAL (FFL)	4800	2160	5790	5317	1540	6	1650 / 1670	1600 / 1610	1650 / 1660	1590 / 1610
	5000	2260	5990	5517	1640	6	1610 / 1620	1550 / 1570	1510 / 1620	1450 / 1560
	5500	2425	6490	6017	1800	6	1400 / 1510	1350 / 1460	1110 / 1510	1040 / 1460
	6000	2610	6990	6517	1990	6	1100 / 1390	1040 / 1340	850 / 1380	790 / 1330
	6500	2825	7490	7017	2215	6	780 / 1260	710 / 1220	610 / 1250	540 / 1210

Celda con / = Banda de rodadura sencilla/doble

CAPACIDADES H2.5UT DE 2500 KG A 500 MM DEL CENTRO DE CARGA

TIPO DE MÁSTIL	ALTURA MÁXIMA HORQUILLAS (MM)	ALTURA DESCENDIDO (MM)	ALTURA EXTENDIDA CON REJILLA SOPORTE DE CARGA (MM)	ALTURA EXTENDIDO SIN REJILLA SOPORTE DE CARGA (MM)	ALTURA DE ELEVACIÓN LIBRE SIN REJILLA SOPORTE DE CARGA	INCLINACIÓN HACIA ATRÁS	CAPACIDAD CON RUEDAS PSS SIN DESPLAZAMIENTO LATERAL (KG)	CAPACIDAD CON RUEDAS PSS CON DESPLAZAMIENTO LATERAL (KG)	CAPACIDAD CON RUEDAS NEUMÁTICAS SIN DESPLAZAMIENTO LATERAL (KG)	CAPACIDAD CON RUEDAS NEUMÁTICAS CON DESPLAZAMIENTO LATERAL (KG)
MÁSTIL DE 2 ETAPAS CON ELEVACIÓN LIBRE LIMITADA (LFL)	3300	2160	4290	3875	160	12	2500	2500	2500	2500
MÁSTIL DE 2 ETAPAS CON ELEVACIÓN LIBRE TOTAL (FFL)	3000	2010	3990	3590	1420	12	2500	2500	2500	2500
	3300	2160	4290	3890	1570	12	2500	2500	2500	2500
	3500	2260	4490	4090	1670	6	2500	2500	2500	2500
MÁSTIL DE 3 ETAPAS CON ELEVACIÓN LIBRE TOTAL (FFL)	4800	2160	5790	5317	1540	6	2270	2190	1890 / 2260	1830 / 2190
	5000	2260	5990	5517	1640	6	2160 / 2210	2100 / 2140	1710 / 2210	1640 / 2130
	5500	2425	6490	6017	1800	6	1710 / 2080	1650 / 2010	1280 / 2070	1210 / 2000
	6000	2610	6990	6517	1990	6	1410 / 1930	1350 / 1870	1010 / 1920	950 / 1860
	6500	2825	7490	7017	2215	6	1120 / 1770	1050 / 1710	740 / 1760	660 / 1700

Celda con / = Banda de rodadura sencilla/doble

CAPACIDADES H2.5UT DE 2500 KG A 600 MM DEL CENTRO DE CARGA

TIPO DE MÁSTIL	ALTURA MÁXIMA HORQUILLAS (MM)	ALTURA DESCENDIDO (MM)	ALTURA EXTENDIDA CON REJILLA SOPORTE DE CARGA (MM)	ALTURA EXTENDIDO SIN REJILLA SOPORTE DE CARGA (MM)	ALTURA DE ELEVACIÓN LIBRE SIN REJILLA SOPORTE DE CARGA	INCLINACIÓN HACIA ATRÁS	CAPACIDAD CON RUEDAS PSS SIN DESPLAZAMIENTO LATERAL (KG)	CAPACIDAD CON RUEDAS PSS CON DESPLAZAMIENTO LATERAL (KG)	CAPACIDAD CON RUEDAS NEUMÁTICAS SIN DESPLAZAMIENTO LATERAL (KG)	CAPACIDAD CON RUEDAS NEUMÁTICAS CON DESPLAZAMIENTO LATERAL (KG)
MÁSTIL DE 2 ETAPAS CON ELEVACIÓN LIBRE LIMITADA (LFL)	3300	2160	4290	3875	160	12	2300	2300	2300	2300
MÁSTIL DE 2 ETAPAS CON ELEVACIÓN LIBRE TOTAL (FFL)	3000	2010	3990	3590	1420	12	2300	2300	2300	2300
	3300	2160	4290	3890	1570	12	2300	2300	2300	2300
	3500	2260	4490	4090	1670	6	2300	2300	2300	2300
MÁSTIL DE 3 ETAPAS CON ELEVACIÓN LIBRE TOTAL (FFL)	4800	2160	5790	5317	1540	6	2040	1980	1870 / 2040	1810 / 1980
	5000	2260	5990	5517	1640	6	1990	1930	1690 / 1990	1630 / 1930
	5500	2425	6490	6017	1800	6	1710 / 1870	1650 / 1810	1280 / 1870	1210 / 1810
	6000	2610	6990	6517	1990	6	1410 / 1740	1350 / 1680	1010 / 1730	950 / 1670
	6500	2825	7490	7017	2215	6	1120 / 1600	1050 / 1550	740 / 1580	660 / 1530

Celda con / = Banda de rodadura sencilla/doble

CAPACIDADES H3.0UT DE 3000 KG A 500 MM DEL CENTRO DE CARGA

TIPO DE MÁSTIL	ALTURA MÁXIMA HORQUILLAS (MM)	ALTURA DESCENDIDO (MM)	ALTURA EXTENDIDA CON REJILLA SOPORTE DE CARGA (MM)	ALTURA EXTENDIDO SIN REJILLA SOPORTE DE CARGA (MM)	ALTURA DE ELEVACIÓN LIBRE SIN REJILLA SOPORTE DE CARGA	INCLINACIÓN HACIA ATRÁS	CAPACIDAD CON RUEDAS PSS SIN DESPLAZAMIENTO LATERAL (KG)	CAPACIDAD CON RUEDAS PSS CON DESPLAZAMIENTO LATERAL (KG)	CAPACIDAD CON RUEDAS NEUMÁTICAS SIN DESPLAZAMIENTO LATERAL (KG)	CAPACIDAD CON RUEDAS NEUMÁTICAS CON DESPLAZAMIENTO LATERAL (KG)
MÁSTIL DE 2 ETAPAS CON ELEVACIÓN LIBRE TOTAL (FFL)	3000	2075	4100	3650	1425	12	3000	3000	3000	3000
	3300	2225	4400	3950	1575	12	3000	3000	3000	3000
	3500	2325	4600	4150	1675	6	3000	3000	3000	3000
MÁSTIL DE 3 ETAPAS CON ELEVACIÓN LIBRE TOTAL (FFL)	4800	2225	5900	5400	1625	6	2720	2640	2610 / 2710	2550 / 2630
	5000	2325	6100	5600	1725	6	2650 / 2660	2580	2310 / 2660	2250 / 2580
	5500	2490	6600	6100	1880	6	2190 / 2520	2140 / 2450	1860 / 2510	1800 / 2430
	6000	2675	7100	6600	2075	6	1630 / 2360	1580 / 2290	1280 / 2340	1210 / 2260
	6500	2890	7600	7100	2260	6	1220 / 2200	1150 / 2130	820 / 2140	740 / 2080

Celda con / = Banda de rodadura sencilla/doble

CAPACIDADES H3.0UT DE 3000 KG A 600 MM DEL CENTRO DE CARGA

TIPO DE MÁSTIL	ALTURA MÁXIMA HORQUILLAS (MM)	ALTURA DESCENDIDO (MM)	ALTURA EXTENDIDA CON REJILLA SOPORTE DE CARGA (MM)	ALTURA EXTENDIDO SIN REJILLA SOPORTE DE CARGA (MM)	ALTURA DE ELEVACIÓN LIBRE SIN REJILLA SOPORTE DE CARGA	INCLINACIÓN HACIA ATRÁS	CAPACIDAD CON RUEDAS PSS SIN DESPLAZAMIENTO LATERAL (KG)	CAPACIDAD CON RUEDAS PSS CON DESPLAZAMIENTO LATERAL (KG)	CAPACIDAD CON RUEDAS NEUMÁTICAS SIN DESPLAZAMIENTO LATERAL (KG)	CAPACIDAD CON RUEDAS NEUMÁTICAS CON DESPLAZAMIENTO LATERAL (KG)
MÁSTIL DE 2 ETAPAS CON ELEVACIÓN LIBRE TOTAL (FFL)	3000	2075	4100	3650	1425	12	2890	2800	2890	2800
	3300	2225	4400	3950	1575	12	2880	2800	2880	2800
	3500	2325	4600	4150	1675	6	2880	2790	2880	2790
MÁSTIL DE 3 ETAPAS CON ELEVACIÓN LIBRE TOTAL (FFL)	4800	2225	5900	5400	1625	6	2460	2390	2450	2380
	5000	2325	6100	5600	1725	6	2410	2340	2300 / 2400	2240 / 2330
	5500	2490	6600	6100	1880	6	2190 / 2280	2140 / 2210	1860 / 2270	1800 / 2200
	6000	2675	7100	6600	2075	6	1630 / 2140	1580 / 2070	1280 / 2120	1210 / 2060
	6500	2890	7600	7100	2260	6	1220 / 1990	1150 / 1930	820 / 1970	740 / 1910

Celda con / = Banda de rodadura sencilla/doble

CAPACIDADES H3.5UT DE 3500 KG A 500 MM DEL CENTRO DE CARGA

TIPO DE MÁSTIL	ALTURA MÁXIMA HORQUILLAS (MM)	ALTURA DESCENDIDO (MM)	ALTURA EXTENDIDA CON REJILLA SOPORTE DE CARGA (MM)	ALTURA EXTENDIDO SIN REJILLA SOPORTE DE CARGA (MM)	ALTURA DE ELEVACIÓN LIBRE SIN REJILLA SOPORTE DE CARGA	INCLINACIÓN HACIA ATRÁS	CAPACIDAD CON RUEDAS PSS SIN DESPLAZAMIENTO LATERAL (KG)	CAPACIDAD CON RUEDAS PSS CON DESPLAZAMIENTO LATERAL (KG)	CAPACIDAD CON RUEDAS NEUMÁTICAS SIN DESPLAZAMIENTO LATERAL (KG)	CAPACIDAD CON RUEDAS NEUMÁTICAS CON DESPLAZAMIENTO LATERAL (KG)
MÁSTIL DE 2 ETAPAS CON ELEVACIÓN LIBRE TOTAL (FFL)	3000	2150	4100	3680	1470	12	3500	3500	3500	3500
	3300	2300	4400	3980	1620	12	3500	3500	3500	3500

TIPO DE MÁSTIL	ALTURA MÁXIMA HORQUILLAS (MM)	ALTURA DESCENDIDO (MM)	ALTURA EXTENDIDA CON REJILLA SOPORTE DE CARGA (MM)	ALTURA EXTENDIDO SIN REJILLA SOPORTE DE CARGA (MM)	ALTURA DE ELEVACIÓN LIBRE SIN REJILLA SOPORTE DE CARGA	INCLINACIÓN HACIA ATRÁS	CAPACIDAD CON RUEDAS PSS SIN DESPLAZAMIENTO LATERAL (KG)	CAPACIDAD CON RUEDAS PSS CON DESPLAZAMIENTO LATERAL (KG)	CAPACIDAD CON RUEDAS NEUMÁTICAS SIN DESPLAZAMIENTO LATERAL (KG)	CAPACIDAD CON RUEDAS NEUMÁTICAS CON DESPLAZAMIENTO LATERAL (KG)
	3500	2400	4600	4180	1720	6	3500	3500	3500	3500
MÁSTIL DE 3 ETAPAS CON ELEVACIÓN LIBRE TOTAL (FFL)	4800	2300	5900	5440	1660	6	3090 / 3190	3030 / 3100	2630 / 3180	2580 / 3100
	5000	2400	6100	5640	1760	6	2900 / 3130	2840 / 3040	2440 / 3120	2390 / 3040
	5500	2565	6600	6140	1915	6	2350 / 2980	2300 / 2900	1920 / 2950	1860 / 2880
	6000	2750	7100	6640	2110	6	1880 / 2810	1840 / 2740	1450 / 2690	1390 / 2640
	6500	2965	7600	7100	2290	6	1410 / 2580	1360 / 2530	920 / 2250	870 / 2200

Celda con / = Banda de rodadura sencilla/doble

CAPACIDADES H3.5UT DE 3500 KG A 600 MM DEL CENTRO DE CARGA

TIPO DE MÁSTIL	ALTURA MÁXIMA HORQUILLAS (MM)	ALTURA DESCENDIDO (MM)	ALTURA EXTENDIDA CON REJILLA SOPORTE DE CARGA (MM)	ALTURA EXTENDIDO SIN REJILLA SOPORTE DE CARGA (MM)	ALTURA DE ELEVACIÓN LIBRE SIN REJILLA SOPORTE DE CARGA	INCLINACIÓN HACIA ATRÁS	CAPACIDAD CON RUEDAS PSS SIN DESPLAZAMIENTO LATERAL (KG)	CAPACIDAD CON RUEDAS PSS CON DESPLAZAMIENTO LATERAL (KG)	CAPACIDAD CON RUEDAS NEUMÁTICAS SIN DESPLAZAMIENTO LATERAL (KG)	CAPACIDAD CON RUEDAS NEUMÁTICAS CON DESPLAZAMIENTO LATERAL (KG)
MÁSTIL DE 2 ETAPAS CON ELEVACIÓN LIBRE TOTAL (FFL)	3000	2150	4100	3680	1470	12	3430 / 3420	3340 / 3320	3430 / 3420	3340 / 3320
	3300	2300	4400	3980	1620	12	3430 / 3410	3330 / 3320	3410 / 3380	3320 / 3300
	3500	2400	4600	4180	1720	6	3420 / 3410	3330 / 3310	3350 / 3340	3270 / 3250
MÁSTIL DE 3 ETAPAS CON ELEVACIÓN LIBRE TOTAL (FFL)	4800	2300	5900	5440	1660	6	2900 / 2880	2820 / 2810	2600 / 2880	2550 / 2800
	5000	2400	6100	5640	1760	6	2840 / 2830	2770 / 2760	2410 / 2820	2350 / 2750
	5500	2565	6600	6140	1915	6	2330 / 2690	2280 / 2630	1900 / 2690	1850 / 2620
	6000	2750	7100	6640	2110	6	1880 / 2540	1840 / 2480	1450 / 2530	1390 / 2460
	6500	2965	7600	7100	2290	6	1410 / 2380	1360 / 2320	920 / 2230	870 / 2170

Celda con / = Banda de rodadura sencilla/doble todas calificaciones a 500 mm del centro de carga con horquillas de 1070 mm todas las calificaciones a 600 mm del centro de carga con horquillas de 1220 mm

TABLA DE OPCIONES

OPCIONES DISPONIBLES - LAM

DESCRIPCIÓN	ESTÁNDAR	OPCIONAL
RENDIMIENTO	EST	OPC
Yanmar 2.2L Combustible doble/GLP	X	
Yanmar 2.6L Diésel		X
Motor Xinchai 2.7L Diésel		X
Motor Xinchai 2.7L GLP		X
Kubota 2.4L - Fase V		X
Escape horizontal	X	
Escape vertical		X
Admisión de aire alta	X	
Servotransmisión - 1 velocidad	X	
Frenos de tambor	X	
PROPULSIÓN	EST	OPC
Banda de rodadura estándar	X	
Banda de rodadura doble		X
Ruedas de tracción superelásticas 7,00 x 12-12 (banda de rodadura estándar) - H2.0-2.5UT		X
Ruedas de tracción de neumáticos 7,00 x 12-12 PR (banda de rodadura estándar) - H2.0-2.5UT	X	
Ruedas de tracción superelásticas sin huella 7,00 x 12-12 (banda de rodadura estándar) - H2.0-2.5UT		X
Ruedas de tracción superelásticas 28 x 9-15-12 (banda de rodadura estándar) - H3.0-3.5UT		X
Ruedas de tracción de neumáticos 28 x 9-15-12 PR (banda de rodadura estándar) - H3.0-3.5UT	X	
Ruedas de tracción superelásticas sin huella 28 x 9-15-12 (banda de rodadura estándar) - H3.0-3.5UT		X
Ruedas de dirección superelásticas 6,00 x 9-10 - H2.0-2.5UT		X
Ruedas de dirección superelásticas 6,00 x 9-10 - H2.0-2.5UT	X	
Ruedas de dirección sin huella superelásticas 6,00 x 9-10 - H2.0-2.5UT		X
Ruedas de dirección superelásticas 6,50 x 10-10 - H3.0-3.5UT		X
Ruedas de dirección de neumáticos 6,50 x 10-10 - H3.0-3.5UT	X	
Ruedas de dirección sin huella superelásticas 6,50 x 10-10 - H3.0-3.5UT		X
ELEVACIÓN	EST	OPC
2 etapas elevación libre limitada		X
2 etapas elevación libre total		X
3 etapas elevación libre total	X	
Mástil de 2 etapas elevación libre limitada de 3300 mm (altura descendido 2160 mm)		X
Mástil de 2 etapas elevación libre total de 3000 mm (altura descendido 2010 mm)		X
Mástil de 2 etapas elevación libre total de 3000 mm (altura descendido 2075 mm)		X
Mástil de 2 etapas elevación libre total de 3000 mm (altura descendido 2150 mm)		X
Mástil de 2 etapas elevación libre total de 3300 mm (altura descendido 2160 mm)		X
Mástil de 2 etapas elevación libre total de 3300 mm (altura descendido 2225 mm)		X
Mástil de 2 etapas elevación libre total de 3300 mm (altura descendido 2300 mm)		X
Mástil de 2 etapas elevación libre total de 3500 mm (altura descendido 2260 mm)		X
Mástil de 2 etapas elevación libre total de 3500 mm (altura descendido 2325 mm)		X
Mástil de 2 etapas elevación libre total de 3500 mm (altura descendido 2400 mm)		X
Mástil de 3 etapas elevación libre total de 4800 mm (altura descendido 2160 mm)	X	
Mástil de 3 etapas elevación libre total de 4800 mm (altura descendido 2225 mm)	X	
Mástil de 3 etapas elevación libre total de 4800 mm (altura descendido 2300 mm)	X	
Mástil de 3 etapas elevación libre total de 5000 mm (altura descendido 2260 mm)		X
Mástil de 3 etapas elevación libre total de 5000 mm (altura descendido 2325 mm)		X
Mástil de 3 etapas elevación libre total de 5000 mm (altura descendido 2400 mm)		X
Mástil de 3 etapas elevación libre total de 5500 mm (altura descendido 2425 mm)		X
Mástil de 3 etapas elevación libre total de 5500 mm (altura descendido 2490 mm)		X

DESCRIPCIÓN	ESTÁNDAR	OPCIONAL
Mástil de 3 etapas elevación libre total de 5500 mm (altura descendido 2565 mm)		X
Mástil de 3 etapas elevación libre total de 6000 mm (altura descendido 2610 mm)		
Mástil de 3 etapas elevación libre total de 6000 mm (altura descendido 2675 mm)		
Mástil de 3 etapas elevación libre total de 6000 mm (altura descendido 2750 mm)		
Mástil de 3 etapas elevación libre total de 6500 mm (altura descendido 2825 mm)		X
Mástil de 3 etapas elevación libre total de 6500 mm (altura descendido 2890 mm)		X
Mástil de 3 etapas elevación libre total de 6500 mm (altura descendido 2950 mm)		X
Inclinación del mástil - 6° hacia adelante / 6° hacia atrás	X	
Inclinación del mástil - 3° hacia adelante / 6° hacia atrás		X
MANIPULACIÓN	EST	OPC
Controles hidráulicos de palancas manuales	X	
Válvula hidráulica de 3 funciones (1 auxiliar)	X	
Válvula hidráulica de 4 funciones (2 auxiliares)		X
Grupo de mangueras de 3 funciones (1 auxiliar)	X	
Grupo de mangueras de 4 funciones (2 auxiliares)		X
Tablero tipo gancho, Clase II, de 1038 mm - H2.0-2.5UT	X	
Tablero tipo gancho, Clase III, de 1100 mm- H3.0-3.5UT	X	
Tablero tipo gancho, Clase II, con desplazamiento lateral integral de 1040 mm - H2.0-2.5UT		X
Tablero tipo gancho, Clase III, con desplazamiento lateral integral 1100 mm - H3.0-3.5UT		X
Tablero tipo gancho, Clase II, de 1200 mm		X
Rejilla soporte de carga 940 mm - H2.0-2.5UT	X	
Rejilla soporte de carga 1080 mm - H3.0-3.5UT	X	
Rejilla soporte de carga 1200 mm		X
Horquillas tipo gancho conicidad estándar 40 x 122 x 1070 mm - H2.0-2.5UT	X	
Horquillas tipo gancho conicidad estándar 40 x 122 x 1220 mm - H2.0-2.5UT		X
Horquillas tipo gancho conicidad estándar 45 x 122 x 1070 mm - H3.0UT	X	
Horquillas tipo gancho conicidad estándar 45 x 122 x 1220 mm - H3.0UT		X
Horquillas tipo gancho conicidad estándar 50 x 122 x 1070 mm - H3.5UT	X	
Horquillas tipo gancho conicidad estándar 50 x 122 x 1220 mm - H3.5UT		X
CABINA	EST	OPC
Arranque con interruptor de llave de contacto	X	
Espejos retrovisores laterales dobles		X
Manija de conducción trasera con botón de bocina		X
ERGONOMÍA	EST	OPC
Tejadillo protector bajo 2120 mm - H2.0-2.5UT	X	
Tejadillo protector bajo 2145 mm - H3.0-3.5UT	X	
Tejadillo protector alto 2180 mm - H2.0-2.5UT		X
Tejadillo protector alto 2205 mm - H3.0-3.5UT		X
Asiento de vinilo sin suspensión	X	
Asiento de vinilo con suspensión total (SC29)		X
Asiento de vinilo con suspensión total (SC29) con interruptor para OPS		X
Cinturón de seguridad estándar	X	
Volante con pomo giratorio	X	
Palanca direccional	X	
VISIBILIDAD	EST	OPC
Luces de trabajo tipo LED	X	
2 luces LED de trabajo delanteras con luces de parada, cola, indicadores y de marcha atrás	X	
2 luces LED de trabajo delanteras y 1 trasera con luces de parada, cola, indicadores y de marcha atrás	X	
ELEMENTOS ADICIONALES	EST	OPC
Paquete de documentación	X	
Garantía: garantía del fabricante de 12 meses / 2.000 horas (solo piezas)	X	

INFORMACIÓN DE LA EMPRESA

Hyster LAM

Apartado Postal 7367 Greenville, NC 27835-7367 EE. UU.

hyster.com

SEGURIDAD: Los montacargas industriales motorizados de Hyster® cumplen con los requisitos de diseño y construcción de las normas y reglamentos locales de los países en los que se venden, incluidas ANSI/ITSDF B56 (EE. UU.), la Directiva de Maquinaria 2006/42/CE (UE), AS 2359 (Australia) y NR-11 (Brasil). Cuando la legislación local lo permita, los productos Hyster vendidos en países fuera de la UE o de EE. UU. pueden solicitarse cumpliendo con los requisitos de la UE o de EE. UU.
AVISO: Se debe actuar con precaución al manejar equipos de manipulación de materiales. Los operarios deben estar cualificados y deben leer, entender y seguir las instrucciones contenidas en el Manual de Usuario. Los productos pueden mostrarse con equipamiento opcional y/o características no disponibles en todas las regiones. El rendimiento del producto puede verse afectado por su estado, su equipamiento y la aplicación a la que se destine. Las especificaciones están sujetas a modificaciones sin previo aviso. Consulte a su distribuidor de Hyster® si alguna de las informaciones mostradas es crítica para su aplicación.

© 2026 Hyster-Yale Materials Handling, Inc. Todos los derechos reservados. HYSTER y el logotipo de HYSTER son marcas registradas de Hyster-Yale Materials Handling, Inc.