PARCEIROS FORTES.
EMPILHADEIRAS ROBUSTAS™

SÉRIE UT HYSTER

REBOCADOR ELÉTRICO OPERADOR SENTADO

T3.0UT / 3000 KG

T3.0UT

O REBOCADOR ELÉTRICO COM OPERADOR SENTADO T3.0UT HYSTER® COMBINA CARACTERÍSTICAS ERGONÔMICAS E DESEMPENHO CONFIÁVEL COM TECNOLOGIA DE EFICIÊNCIA DE ENERGIA. ENTREGA BAIXA MANUTENÇÃO COM ELEVADA PRODUTIVIDADE E CUSTOS OPERACIONAIS REDUZIDOS.

Produtividade

- Motor de tração AC de alta potência livre de manutenção
- Desempenho impressionante de força reboque
- Deslocamento e manobrabilidade perfeitos
- Pino de engate traseiro de dupla posição
- Layout ergonômico para aumentar a eficiência operacional e a segurança
- Assento e coluna de direção ajustáveis
- Display LCD Multifunções no painel de instrumento
- Freio de estacionamento eletromagnético automático

Fácil Manutenção

- Fácil acesso para manutenção rápida e eficiente
- Componentes simples, de fácil acesso
- Dispensa diagnósticos com base em computador

Design Seguro

- Sistema de Presença do Operador (OPS)
- Assoalho antiderrapante
- Design do eixo de tração e centro de gravidade baixo possibilitam excelente estabilidade.
- Botão de parada de emergência
- Alarme sonoro de marcha ré
- Componentes robustos de alta qualidade
- Baixo nível de ruído
- Espaço livre para o conforto do operador

Recursos Opcionais

- Extração lateral da bateria
- Interruptor de partida sem chave (senha)
- Luz azul e luz estroboscópica
- Retrovisores
- Compartimento de armazenamento de documentos

Fácil Acesso para Manutenção via Tampa Traseira

Compartimento Ergonômico do Operador

Display LCD Informativo no painel de instrumento

MODELO	MEDIÇÕES	T3.0UT
Tipo de Alimentação		36-Volt
Posição do Operador		Sentado
Capacidade Nominal	kg	3000
Força na Barra de Tração, valor nominal de 60 min	N	750
Distâncias entre eixos	L1 (mm)	1055
Distância Traseira da Carga	L2 (mm)	382
Peso Total do Equipamento	kg	780
Carga por Eixo dianteiro / traseiro (sem carga)	kg	310/470
Tamanho / tipo do Pneu Dianteiro (Nº de Rodas)		15x4,5-8 Sólido (1)
Tamanho / tipo do Pneu Traseiro (Nº de Rodas)		15x4,5-8 Sólido (2)
Bitola da Roda, traseira	W1 (mm)	860
Altura do Assento em Relação ao Solo	h3 (mm)	910
Altura de Acoplamento	h1 / h2 (mm)	280/350
Comprimento Total	L (mm)	1720
Largura Total	W (mm)	968
Altura total	A (mm)	1270
Ângulo de aproximação	a1 (°)	>54
Ângulo de Partida	a2 (°)	>37
Altura Mínima Livre do Solo	X(mm)	90
Raio de Giro	Wa (mm)	1490
Velocidade Máxima de Deslocamento, (sem carga)	km/h	10
Velocidade Máxima de Deslocamento, (com carga)	km/h	7
Capacidade de vencer rampa, com carga/sem carga	%	7/12
Freios de Serviço / Estacionamento		Hidráulico / Eletromagnético
Controle de Tração		AC
Taxa Nominal do Motor de Tração *S2 60 min	kW	3
Ampère-hora da Bateria	Ah	250
Peso da Bateria	kg	202
Nível de ruído até o ouvido do operador de acordo com a EN / DIN 12053	dB (A)	68

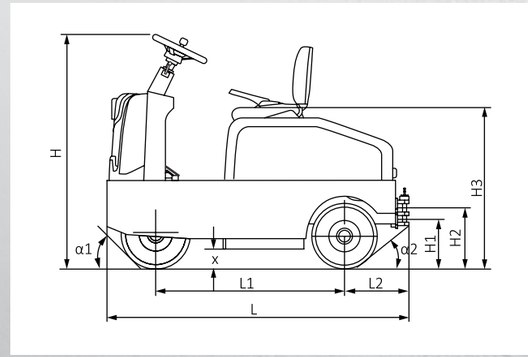

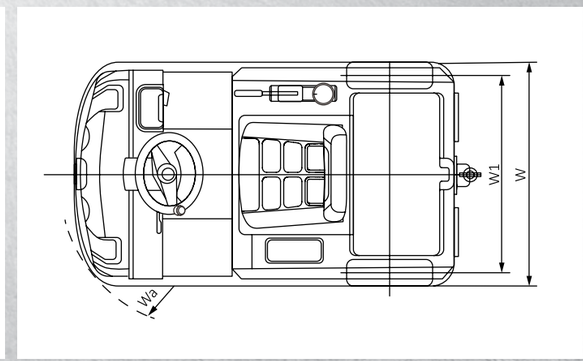

CENTRAL DE RELACIONAMENTO • 0800 720-6677 • HYSTER.COM

/HYSTERBR /HYSTERBRASIL HYSTER BRASIL