КРЕПКИЕ ПОГРУЗЧИКИ.
НАДЕЖНЫЕ ПАРТНЕРЫ.™

ТРЕХКОЛЕСНЫЕ ЭЛЕКТРОПОГРУЗЧИКИ С ПРОТИВОВЕСОМ

J1.5-2.0XNT

1500 - 2000 КГ

J1.5XNT, J1.6XNT, J1.8XNT, J2.0XNT

ОТЛИЧИТЕЛЬНЫЕ ПРИЗНАКИ	1.1	Производитель (сокращенное наименование)		HYSTER		HYSTER		HYSTER		
	1.2	Тип производителя		J1.5XNT (SWB)		J1.6XNT (SWB)		J1.6XNT (MWB)		
	1.3	Привод : электрический (от АКБ или сети), дизель, бензин, газ, эл. сеть		Электрический (от АКБ)		Электрический (от АКБ)		Электрический (от АКБ)		
	1.4	Управление: ручное, пешеходное, стоя, сидя, комплектовщик заказов		С креслом оператора		С креслом оператора		С креслом оператора		
	1.5	Номинальная грузоподъемность/номинальная нагрузка	Q (т)	1.5		1.6		1.6		
	1.6	Расстояние до центра тяжести груза	c (мм)	500		500		500		
	1.8	Расстояние от центра оси ведущего моста до спинки вил	x (мм)	326		326		326		
	1.9	Колесная база	y (мм)	1290		1290		1386		
МАССА	2.1	Эксплуатационная масса ❒	кг	2971		3083		3083		
	2.2	Нагрузка на ось, с грузом, переднюю/заднюю ❒	кг	3892	580	4096	587	4050	633	
	2.3	Нагрузка на ось, без груза, переднюю/заднюю ❒	кг	1430	1541	1470	1613	1495	1588	
ШИНЫ/ШАССИ	3.1	Шины: L = пневматические, V = бандажные , SE = суперэластик		SE		SE		SE		
	3.2	Размер шин, передние		18 x 7-8		18 x 7-8		18 x 7-8		
	3.3	Размер шин, задние		15 x 4,5-8		15 x 4,5-8		15 x 4,5-8		
	3.5	Количество колес, передние/задние (X = ведущие)		2X	2	2X	2	2X	2	
	3.6	Колея передних колес	b_{10} (мм)	889		889		889		
	3.7	Колея задних колес	b_{11} (мм)	194		194		194		
ГАБАРИТНЫЕ РАЗМЕРЫ	4.1	Угол наклона мачты/каретки вил, вперед/назад	α / β (°)	5	5	5	5	5	5	
	4.2	Высота по мачте, сложенная мачта	h_1 (мм)	2230		2230		2230		
	4.3	Свободный ход ¶	h_2 (мм)	100		100		100		
	4.4	Подъем ¶	h_3 (мм)	3320		3320		3320		
	4.5	Высота по мачте, раздвинутая мачта ✦	h_4 (мм)	3898		3898		3898		
	4.7	Высота по ограждению безопасности (кабине) ■	h_6 (мм)	2070		2070		2070		
	4.7.1	Высота по кабине (открытая кабина)		2085		2085		2085		
	4.8	Высота по сиденью/платформы ✪	h_7 (мм)	919		919		919		
	4.12	Высота муфты	h_{10} (мм)	500		500		500		
	4.19	Общая длина	l_1 (мм)	2807		2807		2903		
	4.20	Длина до спинки вил	l_2 (мм)	1807		1807		1903		
	4.21	Общая ширина ✤	b_1/b_2 (мм)	1050 ✤		1050 ✤		1050 ✤		
	4.22	Размеры вил ISO 2331	s /e /l (мм)	40	80	1000	40	80	1000	40	80	1000
	4.23	Каретка ISO 2328, класс/тип A, B		2A		2A		2A		
	4.24	Ширина каретки ✦	b_3 (мм)	907		907		907		
	4.31	Клиренс, под мачтой, с грузом	m_1 (мм)	70		70		70		
	4.32	Клиренс, по центру колесной базы ❖	m_2 (мм)	100		100		100		
	4.33	Размер груза $b_{12} \times l_6$ в поперечном направлении	$b_{12} \times l_6$ (мм)	1000 x 1200		1000 x 1200		1000 x 1200		
	4.34	Ширина рабочего коридора, заданные размеры груза	A_{st} (мм)	3134		3134		3232		
	4.34.1	Ширина рабочего коридора для паллет 1000 × 1200 поперек ◆	A_{st} (мм)	3134		3134		3232		
	4.34.2	Ширина рабочего коридора для паллет 800 × 1200 вдоль ◆	A_{st} (мм)	3257		3257		3355		
	4.35	Радиус разворота	W_a (мм)	1479		1479		1577		
	4.36	Внутренний радиус разворота	b_{13} (мм)	0		0		0		
	4.41	Угол рабочего коридора 90° (для паллет шириной 1200 и длиной 1000 мм)	(мм)	1718		1718		1754		
	4.42	Высота ступеньки (с земли на пол погрузчика)	(мм)	557		557		557		
	4.43	Высота ступеньки (между промежуточными ступеньками и землей)	(мм)	484		484		484		
ХАРАКТЕРИСТИКИ ПРОИЗВОДИТЕЛЬНОСТИ	5.1	Скорость движения, с грузом/без груза △	км/ч	16	16	16	16	16	16	
	5.1.1	Скорость движения, с грузом/без груза, в обратном направлении	км/ч	16	16	16	16	16	16	
	5.2	Скорость подъма, с грузом/без груза	м/с	0,43	0,59	0,43	0,59	0,43	0,59	
	5.3	Скорость опускания, с грузом/без груза	м/с	0,50	0,47	0,50	0,47	0,50	0,47	
	5.5	Тяговое усилие, с грузом/без груза **	Н	3406	3680	3406	3680	3406	3680	
	5.6	Макс. тяговое усилие, с грузом/без груза ***	Н	11415	11690	11415	11690	11415	11690	
	5.7	Преодолеваемый наклон, с грузом/без груза † ****	%	11	16	11	16	11	16	
	5.8	Макс. преодолеваемый наклон, с грузом/без груза † ***	%	25	34	25	34	25	35	
	5.9	Время разгона, с грузом/без груза △	с	4.6	4.1	4.6	4.1	4.6	4.1	
	5.10	Рабочий тормоз		Электрический		Электрический		Электрический		
ЭЛЕКТРИЧЕСКИЙ ДВИГАТЕЛЬ	6.1	Мощность тягового электродвигателя S2 60 мин	кВт	2 x 5,0		2 x 5,0		2 x 5,0		
	6.2	Мощность двигателя подъема при S3 15%	кВт	12		12		12		
	6.3	Аккумуляторная батарея по DIN 43531/35/36 A, B, C, нет		DIN 43531-A		DIN 43531-A		DIN 43531-A		
	6.4	Напряжение/номинальная емкость АКБ K5	(В)/(Ач)	48	500	48	500	48	625	
	6.5	Масса АКБ ⅄	кг	673	743	673	743	813	899	
	6.6	Энергопотребление в соответствии с циклом VDI △	кВтч/ч @ кол. циклов	3.9		4.2		4.2		
ДОПОЛНИТЕЛЬНЫЕ ХАРАКТЕРИСТИКИ	8.1	Тип узла привода		Электрическая трансмиссия		Электрическая трансмиссия		Электрическая трансмиссия		
	10.1	Рабочее давление для навесного оборудования	бар	180		180		180		
	10.2	Объем масла для навесного оборудования ✧	л/мин.	40		40		40		
	10.3	Бак масла гидравлики, емкость	л	16,8		16,8		16,8		
	10.7	Уровень шума на месте водителя L_{PAZ} ✪	дБ(А)	69		69		69		
	10.8	Тягово-сцепное устройство, тип DIN		Штифтовое		Штифтовое		Штифтовое		

Технические данные основаны на VDI 2198. ** номинал 60 минут *** номинал 5 минут **** номинал 30 минут

HYSTER	HYSTER	HYSTER	HYSTER	HYSTER		
J1.6XNT (LWB)	J1.8XNT (MWB)	J1.8XNT (LWB)	J2.0XNT (MWB)	J2.0XNT (LWB)	1.2	ОТЛИЧИТЕЛЬНЫЕ ПРИЗНАКИ
Электрический (от АКБ)	Электрический (от АКБ)	Электрический (от АКБ)	Электрический (от АКБ)	Электрический (от АКБ)	1.3	
С креслом оператора	С креслом оператора	С креслом оператора	С креслом оператора	С креслом оператора	1.4	
1.6	1.8	1.8	2.0	2.0	1.5	
500	500	500	500	500	1.6	
326	321	321	321	321	1.8	
1494	1386	1494	1386	1494	1.9	
3258	3335	3331	3602	3436	2.1	МАССА
4056 / 802	4496 / 640	4435 / 695	4941 / 661	4788 / 648	2.2	
1571 / 1687	1628 / 1707	1646 / 1685	1755 / 1847	1689 / 1747	2.3	
PSS	PSS	PSS	PSS	PSS	3.1	ШИНЫ/ШАССИ
18 x 7-8	200/50-10	200/50-10	200/50-10	200/50-10	3.2	
15 x 4.5-8	15 x 4.5-8	15 x 4.5-8	15 x 4.5-8	15 x 4.5-8	3.3	
2X / 2	2X / 2	2X / 2	2X / 2	2X / 2	3.5	
889	908	908	908	908	3.6	
194	194	194	194	194	3.7	
5 / 5	5 / 5	5 / 5	5 / 5	5 / 5	4.1	ГАБАРИТНЫЕ РАЗМЕРЫ
2230	2180	2180	2180	2180	4.2	
100	100	100	100	100	4.3	
3320	3390	3390	3390	3390	4.4	
3898	4006	4006	4006	4006	4.5	
2070	2070	2070	2070	2070	4.7	
2085	2085	2085	2085	2085	4.7.1	
919	919	919	919	919	4.8	
500	500	500	500	500	4.12	
3011	2898	3006	2989	3006	4.19	
2011	1898	2006	1989	2006	4.20	
1050 ✣	1116	1116	1116	1116	4.21	
40 / 80 / 1000	40 / 80 / 1000	40 / 80 / 1000	40 / 100 / 1000	40 / 100 / 1000	4.22	
2A	2A	2A	2A	2A	4.23	
907	977	977	977	977	4.24	
70	70	70	70	70	4.31	
100	100	100	100	100	4.32	
1000 x 1200	1000 x 1200	1000 x 1200	1000 x 1200	1000 x 1200	4.33	
3340	3228	3336	3228	3336	4.34	
3340	3228	3336	3228	3336	4.34.1	
3463	3350	3458	3350	3458	4.34.2	
1685	1577	1685	1577	1685	4.35	
0	0	0	0	0	4.36	
1798	1776	1820	1776	1820	4.41	
557	557	557	557	557	4.42	
484	484	484	484	484	4.43	
16 / 16	16 / 16	16 / 16	16 / 16	16 / 16	5.1	ХАРАКТЕРИСТИКИ ПРОИЗВОДИТЕЛЬНОСТИ
16 / 16	16 / 16	16 / 16	16 / 16	16 / 16	5.1.1	
0,43 / 0,59	0,41 / 0,60	0,41 / 0,60	0,40 / 0,58	0,40 / 0,58	5.2	
0,50 / 0,47	0,46 / 0,40	0,46 / 0,40	0,47 / 0,40	0,47 / 0,40	5.3	
3406 / 3680	3337 / 3646	3337 / 3646	3260 / 3603	3294 / 3637	5.5	
11415 / 11690	11355 / 11664	11346 / 11655	11269 / 11612	11304 / 11647	5.6	
11 / 16	10 / 15	10 / 15	9 / 14	9 / 15	5.7	
25 / 35	23 / 35	23 / 36	31 / 34	22 / 36	5.8	
4.6 / 4.1	4.6 / 4.1	4.6 / 4.1	4.6 / 4.1	4.6 / 4.1	5.9	
Электрический	Электрический	Электрический	Электрический	Электрический	5.10	
2 x 5,0	2 x 5,0	2 x 5,0	2 x 5,0	2 x 5,0	6.1	ЭЛЕКТРИЧЕСКИЙ ДВИГАТЕЛЬ
12	12	12	12	12	6.2	
DIN 43531-A	DIN 43531-A	DIN 43531-A	DIN 43531-A	DIN 43531-A	6.3	
48 / 750	48 / 625	48 / 750	48 / 625	48 / 750	6.4	
962 / 1064	813 / 899	962 / 1064	813 / 899	962 / 1064	6.5	
4.2	4.7	4.7	5.5	5.2	6.6	
Электрическая трансмиссия	Электрическая трансмиссия	Электрическая трансмиссия	Электрическая трансмиссия	Электрическая трансмиссия	8.1	ДОПОЛНИТЕЛЬНЫЕ ХАРАКТЕРИСТИКИ
180	180	180	180	180	10.1	
40	40	40	40	40	10.2	
16,8	16,8	16,8	16,8	16,8	10.3	
69	69	69	69	69	10.7	
Штифтовое	Штифтовое	Штифтовое	Штифтовое	Штифтовое	10.8	

ОБОРУДОВАНИЕ И МАССА: Значения массы (строка 2.1) основываются на следующих спецификациях: Погрузчик в комплекте с 2-секционной мачтой с ограниченным свободным ходом 3320 мм Vista Plus (J1.5-1.6XNT) или 3390 мм Vista (J1.8-2.0XNT), подвешиваемой на крюке кареткой 910 мм с решеткой ограждения груза и вилами 1000 мм. Защитное ограждение оператора, колеса суперэластик.

РАЗМЕРЫ ПОГРУЗЧИКА

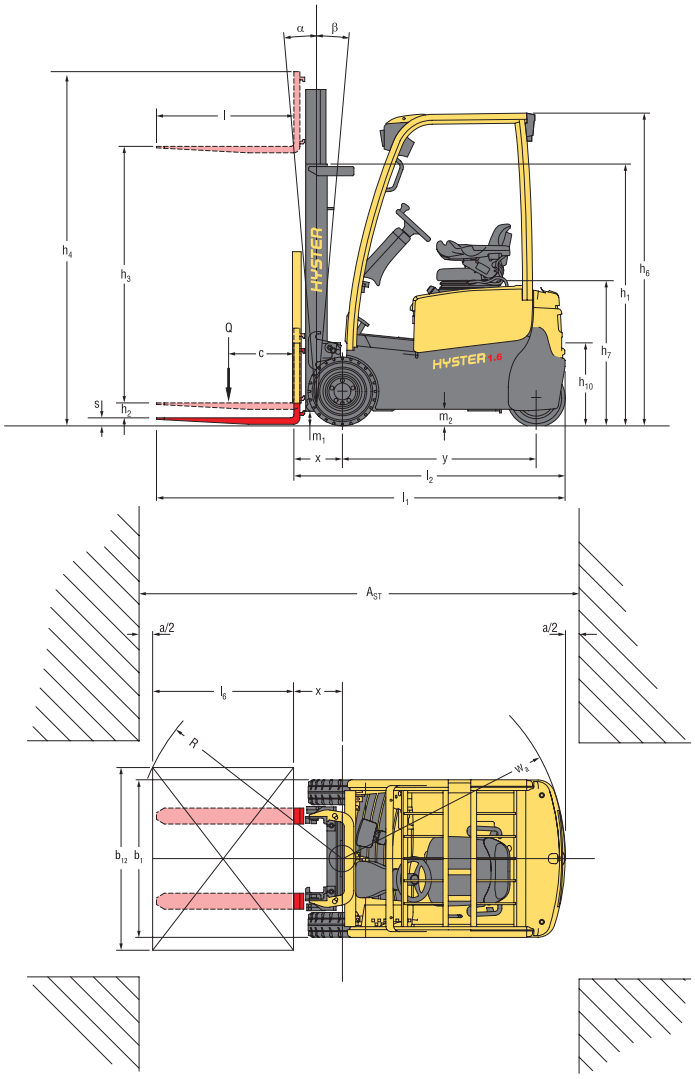

◐ = центр тяжести погрузчика без груза

Ast = Wa + R + a (см. строки 4.34.1 и 4.34.2)

$$R = \sqrt{(l_6 + x)^2 + \left(\frac{b_{12} - b_{13}}{2}\right)^2}$$

a = минимальный рабочий зазор (Стандарт VDI = 200 мм рекомендация BITA = 300 мм)

l_6 = длина груза

ПРИМЕЧАНИЕ:

Спецификации зависят от состояния машины, от ее оборудования, а также от типа и состояния рабочей зоны. При приобретении погрузчика Hyster сообщите вашему дилеру о том, для каких целей вы его приобретаете и в каких условиях он будет работать.

- ❒ Макс. аккумуляторная батарея
- ¶ Нижняя кромка вил
- ⭘ Указано кресло на пневмоподушке. Указан стандартный капот 953 мм при поднятом капоте.
- ✦ Без решетки ограждения груза
- ● Добавьте 32 мм на решетку ограждения груза
- ■ h_6 с допуском +/- 5 мм
- ✧ Максимальное значение расхода, устанавливаемое с помощью дисплея приборной панели.
- △ Параметр высокой производительности HiP
- ⮝ Мин/макс
- ✤ Общая ширина составляет 1116 мм, при этом необходимо установить шины 200/50-10 для грузоподъемных мачт длиной от 5000 мм и выше.
- ❖ Значение указано для снятия аккумуляторной батареи в вертикальном направлении; при снятии аккумуляторной батареи в горизонтальном направлении необходим зазор 90 мм в центре колесной базы.
- ◆ Ширина рабочего коридора при штабелировании (строки 4.34.1 и 4.34.2) вычисляется с применением стандартного расчета VDI, как показано на рисунке. Британская ассоциация промышленного машиностроения (British Industrial Truck Association) рекомендует добавлять 100 мм к общему зазору (размер a) для запаса дополнительной рабочей зоны за погрузчиком.
- † Показатели преодолеваемого уклона (строчки 5.7 и 5.8) даны для сравнения тяговой способности, но не гарантируют работу машины на заданных наклонных поверхностях. Соблюдайте инструкции в руководстве по эксплуатации, касающиеся работы на наклонных поверхностях.
- ✪ L_{PAZ}, измеренное в соответствии с циклами испытаний и на основании значений веса, указанных в EN12053

УСЛОВНЫЕ ОБОЗНАЧЕНИЯ В ТАБЛИЦАХ ДАННЫХ ГРУЗОПОДЪЕМНЫХ МАЧТ:

- ★ Добавьте 721 мм при наличии удлинения решетки ограждения груза.
- ▲ Отнимите 723 мм при наличии удлинения решетки ограждения груза.
- ✳ Добавьте 723 мм при наличии удлинения решетки ограждения груза.
- ✱ Добавьте 656 мм при наличии удлинения решетки ограждения груза.
- ✤ Добавьте 655 мм при наличии удлинения решетки ограждения груза.
- ⬟ Вычтите 655 мм при наличии удлинения решетки ограждения груза.
- ♦ Скорость наклона снижается на 1° в секунду механическими ограничителями скорости наклона для грузоподъемных мачт высотой от 5000 мм.

НОМИНАЛЬНЫЕ ПОКАЗАТЕЛИ

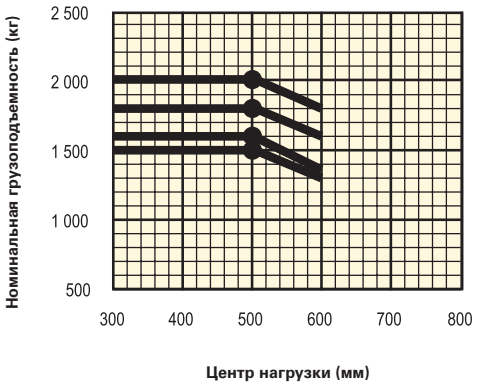

J2.0XNT
J1.8XNT
J1.6XNT
J1.5XNT

Центр нагрузки
Расстояние от спинки вил до центра тяжести груза.

Номинальная нагрузка
На основании данных для вертикальных грузоподъемных мачт с расстоянием до 3430 мм до верхней кромки вил.

ПРИМЕЧАНИЕ

При работе с поднятыми грузами необходимо соблюдать осторожность. При поднятой каретке и/или грузе устойчивость погрузчика снижается. Важно, чтобы при поднятых грузах наклон мачты вилочного погрузчика сохранялся на минимуме, независимо от направления движения.

Операторы должны пройти обучение и придерживаться инструкций, которые содержатся в Руководстве по эксплуатации.

Все значения являются номинальными, возможны их отклонения в пределах допусков. Для получения дополнительной информации обращайтесь к производителю.

Компания Hyster оставляет за собой право вносить изменения в конструкцию своей продукции без предварительного уведомления.

Представленные на иллюстрациях автопогрузчики могут быть оснащены дополнительным оборудованием. Значения могут изменяться в альтернативных конфигурациях.

CE Техника безопасности:

Данный погрузчик отвечает действующим нормативам ЕС.

СВЕДЕНИЯ О МАЧТЕ И ГРУЗОПОДЪЕМНОСТИ

Все значения указаны для стандартного оборудования. При использовании нестандартного оборудования эти значения могут измениться. Для получения дополнительной информации обращайтесь к вашему дилеру Hyster.

ГРУЗОПОДЪЕМНЫЕ МАЧТЫ VISTA PLUS J1.5-1.6XNT

	Максимальная высота подъема вил (мм) (h_3 + s)	Наклон назад	Общая высота в опущенном положении (мм)	Общая высота в выдвинутом положении (мм)	Свободный подъем (верхняя часть вилочного подхвата) (мм) (h_2 + s)
Vista Plus 2-секционная с ограниченным свободным ходом	3360 3860 4360 4860	5° 5° 5° 5°	2230 2580 2830 3180	3868 ★ 4368 ★ 4868 ★ 5386 ★	140 140 140 140
Vista Plus 3-секционная со свободным подъемом	4600 4900 5200 ♦ 5500 ♦	5° 5° 5° 5°	2080 2180 2330 2430	5108 ✳ 5408 ✳ 5708 ✳ 6008 ✳	1572 ▲ 1672 ▲ 1822 ▲ 1922 ▲

ГРУЗОПОДЪЕМНЫЕ МАЧТЫ VISTA J1.5-2.0XNT

	Максимальная высота подъема вил (мм) (h_3 + s)	Наклон назад	Общая высота в опущенном положении (мм)	Общая высота в выдвинутом положении (мм)	Свободный подъем (верхняя часть вилочного подхвата) (мм) (h_2 + s)
Vista 2-секционная с ограниченным свободным ходом	3432 3932 4432 4932	5° 5° 5° 5°	2180 2530 2780 3130	4006 ✱ 4506 ✱ 5006 ✱ 5506 ✱	140 140 140 140
Vista 2-секционная со свободным подъемом	3218 3718 4338	5° 5° 5°	2080 2330 2680	3728 ✤ 4228 ✤ 4847 ✤	1505 ⬟ 1755 ⬟ 2105 ⬟
Vista 3-секционная с ограниченным свободным ходом	4600 4900 5200 ♦ 5500 ♦	5° 5° 5° 5°	2030 2130 2280 2380	5175 ✤ 5375 ✤ 5775 ✤ 6075 ✤	1455 ⬟ 1555 ⬟ 1705 ⬟ 1805 ⬟

J1.5-1.6XNT – график грузоподъемности Vista Plus в кг при центре нагрузки 500 мм

	Макс. высота подъема вил (мм)	Цельнолитые шины							
		БЕЗ механизма бокового смещения каретки				СО встроенным механизмом бокового смещения			
		J1.5XNT (SWB)	J1.6XNT (SWB)	J1.6XNT (MWB)	J1.6XNT (LWB)	J1.5XNT (SWB)	J1.6XNT (SWB)	J1.6XNT (MWB)	J1.6XNT (LWB)
Vista Plus 2-секционная с ограниченным свободным ходом	3360	1 500	1 600	1 600	1 600	1 500	1 600	1 600	1 600
	3860	1 500	1 600	1 600	1 600	1 500	1 600	1 600	1 600
	4360	1 480	1 580	1 580	1 580	1 480	1 580	1 580	1 580
	4860	1 390	1 490	1 490	1 500	1 390	1 490	1 490	1 500
Vista Plus 3-секционная с полным свободным ходом	4600	1 450	1 540	1 540	1 550	1 450	1 540	1 540	1 550
	4900	1 390	1 490	1 490	1 500	1 390	1 490	1 490	1 500
	5200 ♦	1340	1430	1320	1330	1340	1360	1250	1260
	5500 ♦	1280	1130	1060	1080	1240	1070	1000	1010

J1.5-1.6XNT – график грузоподъемности Vista Plus в кг при центрах нагрузки 600 мм

	Макс. высота подъема вил (мм)	Цельнолитые шины							
		БЕЗ механизма бокового смещения каретки				СО встроенным механизмом бокового смещения			
		J1.5XNT (SWB)	J1.6XNT (SWB)	J1.6XNT (MWB)	J1.6XNT (LWB)	J1.5XNT (SWB)	J1.6XNT (SWB)	J1.6XNT (MWB)	J1.6XNT (LWB)
Vista Plus 2-секционная с ограниченным свободным ходом	3360	1300	1450	1450	1450	1300	1450	1450	1440
	3860	1300	1450	1450	1450	1300	1450	1450	1450
	4360	1280	1430	1430	1430	1280	1430	1430	1430
	4860	1210	1350	1350	1360	1210	1350	1350	1360
Vista Plus 3-секционная с полным свободным ходом	4600	1300	1450	1450	1450	1300	1450	1450	1440
	4900	1250	1400	1400	1400	1250	1400	1400	1400
	5200 ♦	1210	1350	1350	1360	1210	1350	1340	1350
	5500 ♦	1160	1300	1300	1310	1160	1290	1250	1260

♦ Скорость наклона снижается на 1° в секунду механическими ограничителями скорости наклона для грузоподъемных мачт высотой от 5000 мм.

ПРИМЕЧАНИЕ: Номинальные грузоподъемности относятся к мачтам в вертикальном положении, которые устанавливаются на погрузчиках, оборудованных стандартной кареткой или кареткой с боковым смещением и вилами номинальной длины. Мачты, высота которых превышает максимальную высоту подъема вил, указанных в таблице, классифицируются как мачты большого подъема и, в зависимости от типа колесе/протектора, могут демонстрировать пониженную остаточную грузоподъемность, иметь ограничение наклона назад или потребовать заказ увеличенного размера протектора.

СВЕДЕНИЯ О МАЧТЕ И ГРУЗОПОДЪЕМНОСТИ

Все значения указаны для стандартного оборудования. При использовании нестандартного оборудования эти значения могут измениться. Для получения дополнительной информации обращайтесь к вашему дилеру Hyster.

J1.5-2.0XNT – график грузоподъемности грузоподъемной мачты Vista в кг, центр нагрузки – 500 мм

	Макс. высота подъема вил (мм)	Пневматические отформованные цельнорезиновые шины															
		БЕЗ механизма бокового смещения каретки								СО встроенным механизмом бокового смещения							
		J1.5XNT (SWB)	J1.6XNT (SWB)	J1.6XNT (MWB)	J1.6XNT (LWB)	J1.8XNT (MWB)	J1.8XNT (LWB)	J2.0XNT (MWB)	J2.0XNT (LWB)	J1.5XNT (SWB)	J1.6XNT (SWB)	J1.6XNT (MWB)	J1.6XNT (LWB)	J1.8XNT (MWB)	J1.8XNT (LWB)	J2.0XNT (MWB)	J2.0XNT (LWB)
Vista 2-секционная с ограниченным свободным ходом	3432	-	1600	1600	1600	1800	1800	2000	2000	-	1600	1600	1600	1800	1800	1990	1990
	3932	-	1600	1600	1600	1800	1800	2000	2000	-	1600	1600	1600	1800	1800	1980	1980
	4432	-	1580	1580	1580	1780	1780	1980	1980	-	1580	1580	1580	1780	1780	1950	1950
	4932	-	1490	1490	1500	1580	1580	1570	1560	-	1490	1490	1500	1540	1540	1520	1520
Vista 2-секционная, с полным свободным ходом	3218	1500	1600	1600	1600	1800	1800	2000	2000	1500	1600	1600	1600	1800	1800	2000	2000
	3718	1500	1600	1600	1600	1800	1800	2000	2000	1500	1600	1600	1600	1800	1800	1990	1990
	4338	1500	1600	1600	1600	1800	1800	2000	2000	1500	1580	1600	1600	1800	1800	1960	1980
Vista 3-секционная, с полным свободным ходом	4600	-	1570	1570	1570	1770	1770	1970	1970	-	1550	1570	1570	1770	1770	1930	1950
	4900	-	1520	1520	1520	1710	1710	1780	1910	-	1510	1520	1520	1710	1710	1720	1880
	5200 ♦	-	1380	1260	1280	1650	1650	1490	1670	-	1320	1200	1210	1650	1650	1440	1600
	5500 ♦	-	1090	1000	1030	1590	1440	1250	1420	-	1030	950	970	1550	1370	1200	1360

J1.5-2.0XNT – график грузоподъемности грузоподъемной мачты Vista в кг, центр нагрузки – 600 мм

	Макс. высота подъема вил (мм)	Пневматические отформованные цельнорезиновые шины															
		БЕЗ механизма бокового смещения каретки								СО встроенным механизмом бокового смещения							
		J1.5XNT (SWB)	J1.6XNT (SWB)	J1.6XNT (MWB)	J1.6XNT (LWB)	J1.8XNT (MWB)	J1.8XNT (LWB)	J2.0XNT (MWB)	J2.0XNT (LWB)	J1.5XNT (SWB)	J1.6XNT (SWB)	J1.6XNT (MWB)	J1.6XNT (LWB)	J1.8XNT (MWB)	J1.8XNT (LWB)	J2.0XNT (MWB)	J2.0XNT (LWB)
Vista 2-секционная с ограниченным свободным ходом	3432	-	1450	1450	1450	1600	1600	1800	1800	-	1450	1450	1450	1600	1600	1780	1780
	3932	-	1450	1450	1450	1600	1600	1800	1800	-	1450	1450	1450	1600	1600	1780	1770
	4432	-	1430	1430	1430	1580	1580	1780	1780	-	1430	1430	1430	1580	1580	1760	1760
	4932	-	1350	1350	1360	1500	1500	1570	1560	-	1340	1340	1350	1500	1500	1520	1520
Vista 2-секционная, с полным свободным ходом	3218	1300	1450	1450	1450	1600	1600	1800	1800	1300	1450	1450	1450	1600	1600	1790	1790
	3718	1300	1450	1450	1450	1600	1600	1800	1800	1300	1450	1450	1450	1600	1600	1790	1780
	4338	1300	1450	1450	1450	1600	1600	1800	1800	1300	1440	1450	1450	1600	1600	1780	1770
Vista 3-секционная, с полным свободным ходом	4600	-	1450	1450	1450	1600	1600	1800	1800	-	1420	1420	1420	1570	1570	1750	1740
	4900	-	1420	1420	1420	1570	1570	1770	1770	-	1420	1420	1420	1570	1570	1750	1740
	5200 ♦	-	1370	1370	1380	1520	1520	1720	1710	-	1370	1370	1370	1520	1520	1700	1690
	5500 ♦	-	1320	1260	1280	1470	1470	1490	1660	-	1310	1200	1210	1470	1470	1440	1590

ПРИМЕЧАНИЕ: Номинальные грузоподъемности относятся к мачтам в вертикальном положении, которые устанавливаются на погрузчиках, оборудованных стандартной кареткой или кареткой с боковым смещением и вилами номинальной длины. Мачты, высота которых превышает максимальную высоту подъема вил, указанных в таблице, классифицируются как мачты большого подъема и, в зависимости от типа колесе/протектора, могут демонстрировать пониженную остаточную грузоподъемность, иметь ограничение наклона назад или потребовать заказ увеличенного размера протектора.

ХАРАКТЕРИСТИКИ ИЗДЕЛИЙ

НАДЕЖНОСТЬ

- Прочный и уже зарекомендовавшие себя грузоподъемные мачты обеспечивают хороший обзор и надежный высокоэффективный подъем.
- Стальные кожухи и крышки отличаются повышенной устойчивостью к ударным воздействиям, а также износостойкостью.
- Технология тяговых электродвигателей и электродвигателей подъема переменного тока обеспечивает высокую надежность погрузчика в течение продолжительных смен и в значительной степени снижает время простоя.
- Датчики трансмиссии на основе эффекта Холла повышают надежность погрузчика и снижают время его простоев.
- Герметичные тяговые электродвигатели со степенью защиты IP54 и органы управления со степенью защиты IP65 предупреждают попадание воды и частиц пыли, снижая вероятность поломки погрузчика.
- Применение торцевых уплотнений с уплотнительными кольцами круглого сечения, герметичных электрических разъемов и светодиодных индикаторов вместо ламп накаливания позволяет получить максимальное время полезной работы в течение срока эксплуатации изделия.
- Система рулевого управления "E-steering" упрощает порядок работы с гидравлическими системами погрузчика, делает гидравлические контуры более короткими, что сокращает объем технического обслуживания и уменьшает вероятность утечек.

ПРОИЗВОДИТЕЛЬНОСТЬ

- Приводные двигатели переменного тока для передних колес обеспечивают плавное ускорение, отличный ход и крутящий момент. Все это в сочетании с возможностью динамичного ускорения и рекуперативным торможением обеспечивает эффективную обработку грузов.
- Шасси небольшой длины и прочный задний мост позволяют совершать крутые повороты, улучшая маневренность в рабочих проходах или на перегруженных участках погрузки/разгрузки.
- Электронная система рулевого управления повышает производительность и обеспечивает продолжительный срок службы аккумуляторных батарей.
- Тормозная система "E-braking" обеспечивает рекуперативное торможение, значительно повышая энергоэффективность, снижая потребление энергии и увеличивая время полезной работы.

ХАРАКТЕРИСТИКИ МОДЕЛИ

- Емкость аккумуляторных батарей и колесную базу погрузчика можно адаптировать к цели применения, что позволит оптимизировать производительность, маневренность и сроки смены аккумуляторов.
- Настройки режима (eLo) с низким потреблением энергии позволяют работать полную смену без подзарядки.
- Настройки высокопроизводительного режима (HiP) обеспечивают высокую производительность погрузчика.
- Удлиненный срок службы аккумуляторов и возможность извлечения аккумуляторов сбоку благодаря открывающейся на 180° откидной дверце позволяют увеличить время непрерывной работы и оставлять погрузчики на ходу, благодаря быстрому и простому процессу перезарядки.

ЭРГОНОМИКА

- Широкое пространство для ног, интуитивно понятное расположение педалей и низкая высота ступеней обеспечивают комфортные рабочие условия для оператора. Это дает возможность легко и быстро подниматься в кабину и высаживаться из нее, а также обеспечивает снижение утомляемости на протяжении рабочей смены при движении задним ходом.
- Кабина водителя с полностью подвесным креслом 80 мм уменьшает вибрации погрузчика, обеспечивая мягкое движение для оператора. Существует возможность заказа вращающегося кресла для операций, требующих частого изменения направления движения.
- Дополнительная система блокировки InteligentBelt™ не позволяет погрузчику двигаться, пока оператор не займет место в кресле и не застегнет надлежащим образом ремень безопасности.
- Возможность выбора различных гидравлических устройств управления:
  - Ручные рычаги управления новой конструкции, расположенные по бокам кресла, обеспечивают исключительную производительность при работе с грузами.
  - Модуль блока регулируемых рычагов TouchPoint™ в подлокотнике последней конструкции, со встроенными гидравлическими органами управления, кнопкой переключения направления движения, аварийным выключателем и звуковым сигналом еще больше повышает уровень комфорта и управляемости.
  - Эргономичный джойстик новой конструкции со встроенными органами управления гидравлическим оборудованием, в том числе, управления направлением движения, возвратом к заданному наклону и захвату, имеет конструкцию и располагается таким образом, чтобы сделать работу оператора максимально комфортной.
- Синхронизированное рулевое управление позволяет удерживать рукоятку рулевого управления во время поездки в положении, удобном для водителя, что повышает комфорт оператора и уменьшает его усталость.
- Рулевая колонка имеет опцию плавной регулировки благодаря наличию регулируемой опоры с газовой пружиной; можно также дополнительно выполнять регулировку по высоте.
- Опция запоминания угла наклона рулевой колонки позволяет поднимать рулевую колонку в вертикальное положении и без труда выйти из погрузчика, при этом не занимая время на регулировку при возврате на место. При возвращении в погрузчик оператор просто опускает рулевую колонку в заданное положение.
- Различные опций для защиты от неблагоприятных погодных условий создают комфортные рабочие условия независимо от внешних условий.

НИЗКИЕ ЭКСПЛУАТАЦИОННЫЕ РАСХОДЫ

- Правильный баланс рабочих параметров, маневренности и сроков смены аккумуляторов в соответствии с условиями эксплуатации обеспечивает эффективность и производительность при низких затратах.
- Бортовой компьютер погрузчика (VSM) позволяет регулировать эксплуатационные параметры погрузчика, а также осуществлять мониторинг основных функций, обеспечивая высокую производительность и низкие эксплуатационные расходы.
- Долговечные и высококачественные компоненты обеспечивают долгосрочную надежность и снижение эксплуатационных затрат. Использование фактически не требующих технического обслуживания компонентов, например, бесщеточных электродвигателей переменного тока, означает, что электрооборудование Hyster требует проведения полной сервисной проверки только через 1000 часов эксплуатации.
- Встроенная термозащита тяговых двигателей и усовершенствованная охлаждающая система позволяют защитить компоненты погрузчика, что ведет к снижению эксплуатационных расходов.
- Быстрое предоставление диагностической информации позволяет точно определять и устранять неисправности, облегчает планирование техобслуживания и ведет к снижению эксплуатационных затрат.
- Тормозная система "E-braking" и система рулевого управления уменьшает износ деталей и защищает их от попадания пыли и мусора с пола, что снижает эксплуатационные расходы.

РЕМОНТОПРИГОДНОСТЬ

- Доступ к диагностической информации посредством дисплея или подключения через порт на рулевой колонке позволяет техническим специалистам осуществлять мониторинг условий работы погрузчика и планировать проведение работ по техническому обслуживанию.
- Легкосъемный пол, состоящий из 2 пластин, обеспечивает удобный доступ к силовому контактору, предохранителям и реле.
- Автоматическую систему стояночного тормоза можно отключать вручную с помощью рычажного механизма под полом, что сокращает время простоя.
- Электродвигатель, насос, контроллер и бак гидравлики располагаются на противовесе и являются легкодоступными, т.к. при необходимости требуют снятия только 2 винтов.

КРЕПКИЕ ПОГРУЗЧИКИ. НАДЕЖНЫЕ ПАРТНЕРЫ.™
ДЛЯ РЕСУРСОЕМКИХ ОПЕРАЦИЙ.

Hyster поставляет полный модельный ряд оборудования для складских хозяйств, автопогрузчики с двигателями внутреннего сгорания и электропогрузчики с противовесами, вилочные погрузчики для контейнеров и штабелеры. Hyster – это не просто компания-поставщик автопогрузчиков.

Мы предлагаем нашим клиентам полный спектр решений по выполнению погрузочно-разгрузочных операций: Компания Hyster может предоставлять профессиональные консультации по управлению вашим парком автопогрузчиков, высокопрофессиональную сервисную поддержку или обеспечивать надежные поставки запчастей.

Наша профессиональная дилерская сеть предоставляет высококвалифицированную и надежную поддержку на местах. Наши дилеры могут предложить экономичные финансовые пакеты и программы техобслуживания с эффективным управлением для предоставления вам максимально выгодных условий. Мы выполним ваши запросы по погрузочно-разгрузочному оборудованию, а вы можете сконцентрироваться на текущих потребностях вашего бизнеса сегодня и в будущем.

HYSTER EUROPE
Centennial House, Frimley Business Park, Frimley, Surrey, GU16 7SG, Англия
Тел.: +44 (0) 1276 538500, Факс: +44 (0) 1276 538559

www.hyster.eu **infoeurope@hyster.com** **/HysterEurope** **@HysterEurope** **/HysterEurope**

HYSTER-YALE UK LIMITED, осуществляющая коммерческую деятельность под именем Hyster Europe. Юридический адрес: Centennial House, Building 4.5, Frimley Business Park, Frimley, Surrey GU16 7SG, United Kingdom (Великобритания). Зарегистрирована в Англии и Уэльсе. Регистрационный номер компании: 02636775
HYSTER, и FORTENS являются торговыми марками, зарегистрированными в Европейском Союзе и в некоторых других юрисдикциях.
MONOTROL® является зарегистрированной торговой маркой, а DURAMATCH и являются торговыми марками, зарегистрированными в США и в некоторых других юрисдикциях.
Изменения в конструкцию продукции Hyster могут вноситься производителем без предварительного извещения. Представленные на иллюстрациях погрузчики могут быть оснащены дополнительным оборудованием.

Отпечатано в Нидерландах. Номер по каталогу: 3990032 Ред. 08-04/16-TLC