КРЕПКИЕ ПОГРУЗЧИКИ.
НАДЕЖНЫЕ ПАРТНЕРЫ.™

ЧЕТЫРЕХКОЛЕСНЫЕ ЭЛЕКТРОПОГРУЗЧИКИ С ПРОТИВОВЕСОМ

E2.2-3.5XN

2200 - 3500 КГ

E2.2XN, E2.5XN, E3.0XN, E3.2XN, E3.5XN

				HYSTER		HYSTER	
ОТЛИЧИТЕЛЬНЫЙ ПРИЗНАК	1.1	Производитель (сокращенное наименование)					
	1.2	Тип производителя		E2.2XN SWB		E2.2XN MWB	
	1.3	Привод : электрический (от АКБ или сети), дизель, бензин, газ, эл. сеть		Электрический (от АКБ)		Электрический (от АКБ)	
	1.4	Управление: ручное, пешеходное, стоя, сидя, комплектовщик заказов		С креслом оператора		С креслом оператора	
	1.5	Номинальная грузоподъемность/номинальная нагрузка	Q (т)	2,2		2,2	
	1.6	Расстояние до центра тяжести груза	c (мм)	500		500	
	1.8	Расстояние от центра оси ведущего моста до спинки вил	x (мм)	390		390	
	1.9	Колесная база	y (мм)	4530		4650	
МАССА	2.1	Эксплуатационная масса ❒	кг	4530		4650	
	2.2	Нагрузка на ось, с грузом, переднюю/заднюю ❒	кг	5574	1150	5601	1234
	2.3	Нагрузка на ось, без груза, переднюю/заднюю ❒	кг	1809	2715	2009	2632
ШИНЫ/ШАССИ	3.1	Шины: L = пневматические, V = бандажные , SE = суперэластик		V		V	
	3.2	Размер шин, передние		21 x 8 x 15		21 x 8 x 15	
	3.3	Размер шин, задние		16 x 6 x 10,5		16 x 6 x 10,5	
	3.5	Количество колес, передние/задние (X = ведущие)		2X	2	2X	2
	3.6	Колея передних колес *	b_{10} (мм)	905	1039	905	1039
	3.7	Колея задних колес	b_{11} (мм)	940		940	
РАЗМЕРЫ	4.1	Угол наклона мачты/каретки вил, вперед/назад	α /β (°)	5	5	5	5
	4.2	Высота по мачте, сложенная мачта	h_1 (мм)	2235		2235	
	4.3	Свободный ход ¶	h_2 (мм)	100		100	
	4.4	Подъем ¶	h_3 (мм)	3452		3452	
	4.5	Высота по мачте, раздвинутая мачта ■	h_4 (мм)	4049		4049	
	4.7	Высота по ограждению безопасности (кабине) ✦	h_6 (мм)	2248		2248	
	4.7.1	Высота по кабине (открытая кабина)	(мм)	2286		2286	
	4.8	Высота по сиденью/платформы ✪	h_7 (мм)	280		280	
	4.12	Высота муфты	h_{10} (мм)	1217		1217	
	4.19	Общая длина	l_1 (мм)	3016		3040	
	4.20	Длина до спинки вил	l_2 (мм)	2016		2040	
	4.21	Общая ширина	b_1/b_2 (мм)	1108	1242	1108	1242
	4.22	Размеры вил ISO 2331	s /e /l (мм)	100 40 1000		100 40 1000	
	4.23	Каретка ISO 2328, класс/тип A, B		2A		2A	
	4.24	Ширина каретки ●	b_3 (мм)	977		977	
	4.31	Клиренс, под мачтой, с грузом	m_1 (мм)	85		85	
	4.32	Клиренс, по центру колесной базы	m_2 (мм)	92		92	
	4.33	Размер груза $b_{12} \times l_6$ в поперечном направлении	$b_{12} \times l_6$ (мм)	1200 x 1000		1200 x 1000	
	4.34	Ширина рабочего коридора, заданные размеры груза	A_{st} (мм)	3329		3475	
	4.34.1	Ширина рабочего коридора для паллет 1000 × 1200 поперек ◆	A_{st} (мм)	3329		3475	
	4.34.2	Ширина рабочего коридора для паллет 800 × 1200 вдоль ◆	A_{st} (мм)	3525		3674	
	4.35	Радиус разворота	W_a (мм)	1735		1884	
	4.36	Внутренний радиус разворота	b_{13} (мм)	501		501	
	4.41	Угол рабочего коридора 90° (для паллет шириной 1200 и длиной 1000 мм)	(мм)	1774		1824	
	4.42	Высота ступеньки (с земли на пол погрузчика)	(мм)	772		772	
	4.43	Высота ступеньки (между промежуточными ступеньками и землей)	(мм)	475		475	
ХАРАКТЕРИСТИКИ ПРОИЗВОДИТЕЛЬНОСТИ	5.1	Скорость движения, с грузом/без груза ▽	км/ч	19,8	19,7	19,8	19,7
	5.2	Скорость подъма, с грузом/без груза	м/с	0,52	0,72	0,52	0,72
	5.3	Скорость опускания, с грузом/без груза	м/с	0,57	0,51	0,57	0,51
	5.5	Тяговое усилие, с грузом/без груза **	Н	13460	14271	13460	14271
	5.6	Макс. тяговое усилие, с грузом/без груза ***	Н	22100	16785	22100	16785
	5.7	Преодолеваемый наклон, с грузом/без груза**** †	%	20	32	20	32
	5.8	Макс. преодолеваемый наклон, с грузом/без груза †	%	34	39	34	39
	5.9	Время разгона, с грузом/без груза ▽	с	4,9	4,9	4,9	4,9
	5.10	Рабочий тормоз		Гидравлический		Гидравлический	
ЭЛЕКТРОДВИГАТЕЛЬ	6.1	Мощность тягового электродвигателя S2 60 мин	кВт	23,6		23,6	
	6.2	Мощность двигателя подъема при S3 15%	кВт	24,0		24,0	
	6.3	Аккумуляторная батарея по DIN 43531/35/36 A, B, C, нет		Нет		Нет	
	6.4	Напряжение/номинальная емкость АКБ K5	(В)/(А·ч)	80	375	80	450
	6.5	Масса АКБ	кг	1050	1500	1320	1770
	6.6	Энергопотребление в соответствии с циклом VDI △	кВтч/ч @ кол. циклов	6,31		6,31	
ДОПОЛНИТЕЛЬНЫЕ ХАРАКТЕРИСТИКИ	8.1	Тип узла привода		Электроника переменного тока		Электроника переменного тока	
	10.1	Рабочее давление для навесного оборудования	бар	155		155	
	10.2	Объем масла для навесного оборудования ⊠	л/мин.	20 – 40		20 – 40	
	10.3	Бак масла гидравлики, емкость	л	29,7		29,7	
	10.7	Уровень шума на месте водителя L_{PAZ} ✪	дБ(А)	67		67	
	10.8	Тягово-сцепное устройство, тип DIN		Штифт		Штифт	

Технические данные на основании VDI 2198. * Стандартный/широкий протектор ** номинал 60 минут *** номинал 5 минут **** номинал 30 минут

ОБОРУДОВАНИЕ И МАССА: Значения массы (строка 2.1) основываются на следующих спецификациях: Погрузчик в комплекте с 2-секционной мачтой с ограниченным свободным ходом, с высотой подъема 3492 мм (E2.2-2.5XN) или 3309 мм (E3.0-3.5XN), а также кареткой 1020 мм с решеткой ограждения груза, вилами 1000 мм, защитным ограждением оператора и стандартными полумассивными шинами ведущих и рулевых колес.

HYSTER	HYSTER	HYSTER	HYSTER	HYSTER	1.1	ОТЛИЧИТЕЛЬНЫЙ ПРИЗНАК
E2.5XN SWB	E2.5XN MWB	E3.0XN MWB	E3.2XN LWB	E3.5XN LWB	1.2	
Электрический (от АКБ)	Электрический (от АКБ)	Электрический (от АКБ)	Электрический (от АКБ)	Электрический (от АКБ)	1.3	
С креслом оператора	С креслом оператора	С креслом оператора	С креслом оператора	С креслом оператора	1.4	
2,5	2,5	3,0	3,2	3,5	1.5	
500	500	500	500	500	1.6	
390	390	402	402	402	1.6	
1230	1377	1377	1545	1545	1.9	

4710			4650			5090			5180			5390			2.1	МАССА	
6041		1168	6098		1043	6963		1126	7271		1108	7722		1166	2.2		
1762		2947	2009		2632	2031		3059	2233		2946	2212		3176	2.3		

V			V			V			V			V			3.1	ШИНЫ/ШАССИ	
21 x 8 x 15			21 x 8 x 15			21 x 8 x 15			21 x 8 x 15			21 x 9 x 15			3.2		
16 x 6 x 10,5			16 x 6 x 10,5			16 x 6 x 10,5			16 x 6 x 10,5			16 x 7 x 10,5			3.3		
2X		2	2X		2	2X		2	2X		2	2X		2	3.5		
905		1039	905		1039	905		1039	905		1039	929		1013	3.6		
940			940			940			940			915			3.7		

5		5	5		5	5		5	5		5	5		5	5		5	4.1	РАЗМЕРЫ		
2235			2235			2235			2235			2235			4.2					
100			100			100			100			100			4.3					
3452			3452			3259			3259			3259			4.4					
4049			4049			3954			3954			3954			4.5					
2248			2248			2248			2248			2248			4.7					
2286			2286			2286			2286			2286			4.7.1					
280			280			280			280			280			4.8					
1217			1217			1217			1217			1217			4.12					
3040			3143			3199			3343			3367			4.19					
2040			2143			2199			2343			2367			4.20					
1108		1242	1108		1242	1108		1242	1108		1242	1158		1242	4.21					
100	40	1000	100	40	1000	125	50	1000	125	50	1000	125	50	1000	4.22					
2A			2A			3A			3A			3A			4.23					
977			977			977			977			977			4.24					
85			85			85			85			85			4.31					
92			92			92			92			92			4.32					
1200 x 1000			1200 x 1000			1200 x 1000			1200 x 1000			1200 x 1000			4.33					
3351			3475			3518			3676			3696			4.34					
3351			3475			3518			3676			3696			4.34.1					
3547			3674			3717			3876			3896			4.34.2					
1757			1884			1915			2074			2094			4.35					
501			561			561			630			630			4.36					
1781			1824			1853			1931			1941			4.41					
772			772			772			772			772			4.42					
475			475			475			475			475			4.43					

19,9		19,7	19,9		19,7	19,4		19,7	19,0		19,7	19,1		19,7	5.1	ХАРАКТЕРИСТИКИ ПРОИЗВОДИТЕЛЬНОСТИ	
0,52		0,72	0,49		0,72	0,42		0,63	0,40		0,63	0,37		0,63	5.2		
0,57		0,51	0,57		0,51	0,56		0,46	0,57		0,46	0,58		0,46	5.3		
13315		14271	13315		14271	12953		14150	12837		14129	12643		14078	5.5		
21914		16785	21914		16785	21485		17272	21342		18165	21108		18651	5.6		
19		32	19		32	16		29	16		28	14		27	5.7		
33		39	33		39	28		36	26		37	25		37	5.8		
4,9		4,9	4,9		4,9	4,9		4,9	4,9		4,9	4,9		4,9	5.9		
Гидравлический			Гидравлический			Гидравлический			Гидравлический			Гидравлический			5.10		

23,6			23,6			23,6			23,6			23,6			6.1	ЭЛЕКТРОДВИГАТЕЛЬ	
24,0			24,0			24,0			24,0			24,0			6.2		
Нет			Нет			Нет			Нет			Нет			6.3		
80		375	80		450	80		450	80		600	80		600	6.4		
1050		1500	1320		1770	1320		1770	1550		2000	1550		2000	6.5		
6,31			6,31			6,70			7,89			8,58			6.6		

Электроника переменного тока			Электроника переменного тока			Электроника переменного тока			Электроника переменного тока			Электроника переменного тока			8.1	ДОПОЛНИТЕЛЬНЫЕ ХАРАКТЕРИСТИКИ	
155			155			155			155			155			10.1		
20-40			20-40			20-40			20-40			20-40			10.2		
29,7			29,7			29,7			29,7			29,7			10.3		
67			67			67			67			67			10.7		
Штифтовое			Штифтовое			Штифтовое			Штифтовое			Штифтовое			10.8		

РАЗМЕРЫ ПОГРУЗЧИКА

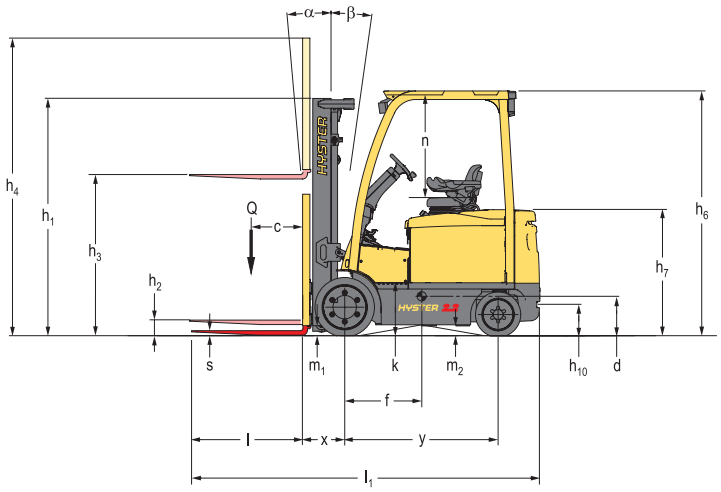

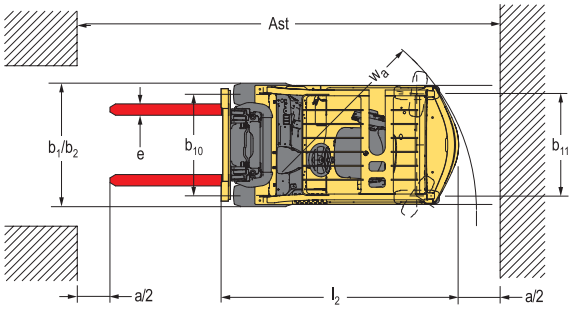

Ast = Wa + x + l6 + a (см. строки 4.34.1 и 4.34.2)

a = минимальный рабочий зазор

(Стандарт VDI = 200 мм рекомендация BITA = 300 мм)

l_6 = длина груза

Размеры (мм)	E2.2XN SWB	E2.2XN MWB	E2.5XN SWB	E2.5XN MWB	E3.0XN SWB	E3.2XN LWB	E3.5XN LWB
d	613	618	615	618	616	618	617
f	728	773	764	774	825	869	905
k	458	458	458	458	458	458	458
n	993	993	993	993	993	993	993

НОМИНАЛЬНЫЕ ПОКАЗАТЕЛИ

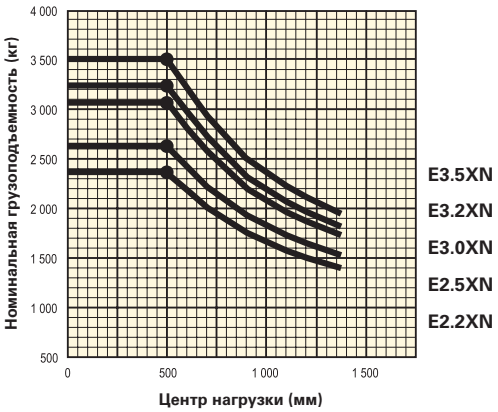

Центр приложения нагрузки: Расстояние от спинки вил до центра тяжести груза.

Номинальная нагрузка: С учетом вертикальной 3-секционной мачты с полным свободным подъемом до 4310 мм для E2.2-2.5XN и 4120 мм для E3.0-3.5XN, со стандартной кареткой 977 мм и решеткой ограждения груза.

ПРИМЕЧАНИЕ:

Спецификации зависят от состояния машины, от ее оборудования, а также от типа и состояния рабочей зоны. Если эти спецификации критичны для Вас, предлагаемые условия эксплуатации и сферу применения погрузчика необходимо обсудить с Вашим дилером.

- ❒ Макс. аккумуляторная батарея
- ¶ Нижняя кромка вил
- ■ Без решетки ограждения груза
- ✦ h_6 с допуском +/- 5 мм
- ⭘ Указано полностью подвешенное. В сжатом положении, добавьте 40 мм для получения номинального положения.
- ● Добавьте 43 мм на решетку ограждения груза
- ▽ С параметрами высокой производительности "HiP"
- △ Параметр низкого энергопотребления eLo
- ⊠ Максимальное значение расхода, задаваемое посредством дисплея приборной панели.
- ◆ Ширина рабочего коридора при штабелировании (строки 4.34.1 и 4.34.2) вычисляется на основе стандартного расчета VDI, как показано на рисунке. Британская ассоциация промышленного машиностроения (British Industrial Truck Association) рекомендует добавлять 100 мм к общему зазору (размер a) для запаса дополнительной рабочей зоны за погрузчиком.
- † Показатели преодолеваемого уклона (строчки 5.7 и 5.8) даны для сравнения тяговой способности, но не гарантируют работу машины на заданных наклонных поверхностях. Соблюдайте инструкции в руководстве по эксплуатации, касающиеся работы на наклонных поверхностях.
- ❑ При наличии каретки бокового смещения добавьте 38 мм для E2.2XNSWB, 37 мм для E2.2XN MWB-E2.5XN MWB, 31 мм для E3.0XN-E3.2XN, 30 мм для E3.5XN.

УСЛОВНЫЕ ОБОЗНАЧЕНИЯ В ТАБЛИЦАХ ДАННЫХ ГРУЗОПОДЪЕМНЫХ МАЧТ:

- ★ Добавьте 666 мм при наличии защитной решетки груза.
- ❍ Отнимите 666 мм при наличии защитной решетки груза.
- ❖ Добавьте 684 мм при наличии защитной решетки груза.
- ▲ Отнимите 684 мм при наличии защитной решетки груза.
- ✱ Добавьте 583 мм при наличии защитной решетки груза.
- ✖ Отнимите 655 мм при наличии удлинения решетки ограждения груза.
- ✹ Добавьте 601 мм при наличии защитной решетки груза.
- ◗ Отнимите 601 мм при наличии защитной решетки груза.
- ☐ Необходима широкая колесная база. Возможна стандартная ширина, но при пониженной грузоподъемности. Обратитесь к местному дилеру Hyster.

ПРИМЕЧАНИЕ

При работе с поднятыми грузами необходимо соблюдать осторожность. При поднятой каретке и/или грузе устойчивость погрузчика снижается. Важно, чтобы при поднятых грузах наклон мачты вилочного погрузчика сохранялся на минимуме, независимо от направления движения.

Операторы должны пройти обучение и придерживаться инструкций, которые содержатся в Руководстве по эксплуатации.

Изменения в конструкцию продукции Hyster могут вноситься производителем без предварительного извещения.
Представленные на иллюстрациях погрузчики могут быть оснащены дополнительным оборудованием.

CE Техника безопасности:

Данный погрузчик отвечает действующим нормативам ЕС.

СВЕДЕНИЯ О МАЧТЕ И ГРУЗОПОДЪЕМНОСТИ

Все значения указаны для стандартного оборудования. При использовании нестандартного оборудования эти значения могут измениться.
Для получения дополнительной информации обращайтесь к вашему дилеру Hyster.

ГРУЗОПОДЪЕМНЫЕ МАЧТЫ VISTA E2.2-2.5XN

	Максимальная высота подъема вил h_3 (мм) + s	Наклон назад	Общая высота в опущенном положении (мм)	Общая высота в выдвинутом положении (мм)	Свободный подъем (верхняя часть вилочного подхвата) h_2 (мм)
Vista 2-секционная с ограниченным свободным ходом	3 492 4 132 4 832	5 5 5	2235 2635 2985	4049 ★ 4689 ★ 5389 ★	140 140 140
Vista 2-секционная со свободным подъемом	3 502	5	2235	4059 ★	1678 ❍
Vista 3-секционная со свободным ходом	5 100 5 550 6 000	5 5 5	2235 2385 2585	5639 ❖ 6089 ❖ 6539 ❖	1696 ▲ 1845 ▲ 2046 ▲

ГРУЗОПОДЪЕМНЫЕ МАЧТЫ VISTA E3.0-3.5XN

	Максимальная высота подъема вил h_3 (мм) + s	Наклон назад	Общая высота в опущенном положении (мм)	Общая высота в выдвинутом положении (мм)	Свободный подъем (верхняя часть вилочного подхвата) h_2 (мм)
Vista 2-секционная с ограниченным свободным ходом	3 309 3 709 4 209	5 5 5	2235 2535 2785	3954 ✱ 4354 ✱ 4854 ✱	150 150 150
Vista 2-секционная со свободным подъемом	3 502	5	2235	3955 ✱	1590 ✖
Vista 3-секционная со свободным ходом	4 768 5 218 5 968	5 5 5	2235 2385 2735	5395 ✹ 5218 ✹ 5968 ✹	1608 ◗ 1758 ◗ 2108 ◗

E2.2-3.5XN – график грузоподъемности в кг, центр нагрузки – 500 мм

	Полумассивные шины																
	Максимальная высота подъема вил (мм) + s	Без механизма бокового смещения каретки				Со встроенным механизмом бокового смещения				Максимальная высота подъема вил (мм) + s	Без механизма бокового смещения каретки			Со встроенным механизмом бокового смещения		
		E2.2XN (700)	E2.2XN (847)	E2.5XN (700)	E2.5XN (847)	E2.2XN (700)	E2.2XN (847)	E2.5XN (700)	E2.5XN (847)		E3.0XN (847)	E3.2XN (1015)	E3.5XN (1015)	E3.0XN (847)	E3.2XN (1015)	E3.5XN (1015)
Vista 2-секционная с ограниченным свободным ходом	3 492 4 132 4 832	2200 2200 2120	2200 2200 2130	2500 2500 2420	2500 2500 2420	2160 2 50 2070	2160 2160 2070	2450 2450 2350	2450 2450 2350	3 309 3 709 4 209	3000 3000 3000	3200 3200 3200	3500 3500 3500	2930 2920 2190	3120 3110 3100	3410 3400 3390
Vista 2-секционная со свободным подъемом	3 502	2200	2200	2500	2500	2160	2160	2450	2450	3 310	3000	3200	3500	2930	3120	3410
Vista 3-секционная со свободным ходом	5 100 5 550 6 000	2080 2000 1920	2080 2010 1930	2370 2290 2200 □	2370 2280 2190	2020 1940 1850	2030 1950 1860	2300 2220 2120 □	2300 2210 2110	4 768 5 218 5 968	2890 2810 2650 □	3090 3000 2840 □	3390 3290 3120 □	2800 2710 2540 □	2990 2900 2720 □	3280 3180 3000 □

E2.2-3.5XN – график грузоподъемности грузоподъемной мачты Vista в кг, центр нагрузки – 600 мм

	Полумассивные шины																
	Максимальная высота подъема вил (мм) + s	Без механизма бокового смещения каретки				Со встроенным механизмом бокового смещения				Максимальная высота подъема вил (мм) + s	Без механизма бокового смещения каретки			Со встроенным механизмом бокового смещения		
		E2.2XN (700)	E2.2XN (847)	E2.5XN (700)	E2.5XN (847)	E2.2XN (700)	E2.2XN (847)	E2.5XN (700)	E2.5XN (847)		E3.0XN (847)	E3.2XN (1015)	E3.5XN (1015)	E3.0XN (847)	E3.2XN (1015)	E3.5XN (1015)
Vista 2-секционная с ограниченным свободным ходом	3 492 4 132 4 832	2030 2020 1940	2030 2020 1950	2300 2290 2210	2300 2290 2210	1950 1940 1860	1950 1940 1870	2210 200 2120	2210 2200 2120	3 309 3 709 4 209	2760 2760 2750	2940 2940 2930	3210 3210 3200	2640 2640 2630	2810 2810 2800	3070 3070 3060
Vista 2-секционная со свободным подъемом	3 502	2030	2030	2300	2300	1950	1950	2210	2210	3 310	2760	2940	3210	2640	2810	3070
Vista 3-секционная со свободным ходом	5 100 5 550 6 000	1900 1820 1740	1900 1830 1750	2160 2080 1900 □	2160 2080 1980	1820 1750 1670	1830 1750 1680	2080 2000 1910 □	2070 1990 1900	4 768 5 218 5 968	2650 2560 2400 □	2820 2740 2570 □	3090 3000 2830 □	2530 2450 2300 □	2700 2620 2460 □	2960 2870 2710 □

ПРИМЕЧАНИЕ: Для расчета грузоподъемности на основании спецификаций погрузчика, отличных от указанных в вышеприведенных таблицах, проконсультируйтесь с вашим дилером Hyster. Указанные грузоподъемности относятся к мачтам в вертикальном положении, которые устанавливаются на погрузчиках, оборудованных стандартной кареткой или кареткой с боковым смещением и вилами номинальной длины. Мачты, высота которых превышает максимальную высоту подъема вил, указанных в таблице, классифицируются как мачты большого подъема и, в зависимости от типа колесе/протектора, могут демонстрировать пониженную остаточную грузоподъемность, иметь ограничение наклона назад или потребовать заказ увеличенного размера протектора.

ХАРАКТЕРИСТИКИ ИЗДЕЛИЙ

НАДЕЖНОСТЬ

- Новые мачты имеют новые схемы расположения цепей и шлангов, благодаря чему оператор получает максимальное поле обзора при работе с вилочным подхватом и возможность надежного выполнения подъемных операций с высокой производительностью.
- Новая прочная конструкция мачты обеспечивает превосходную обзорность и надежный, высокоэффективный подъем.
- Прочная конструкция шасси и надежные компоненты с длительным сроком службы обеспечивают исключительную износостойкость и устойчивость, повышая доверие оператора и улучшая производительность.
- Технология тяговых и подъемных электродвигателей переменного тока, со встроенной системой термической регулировки, обеспечивает высокую надежность погрузчика в течение длительных периодов работы и в жестких условиях эксплуатации, значительно снижая время простоя.
- Электрическая система оснащается шиной данных CANbus и датчиками на основе эффекта Холла для повышенной надежности.
- Закрытые тяговые электродвигатели IP54 и защита органов управления IP65 предупреждают попадание воды и частиц пыли, снижая вероятность поломки погрузчика.

ПРОИЗВОДИТЕЛЬНОСТЬ

- Тяговый электродвигатель переменного тока обеспечивает плавное ускорение, быстрый ход и возможность быстрого переключения направления движения с исключительными характеристиками крутящего момента. Все это в сочетании с системой торможения с усилением и мощным двигателем подъема обеспечивает эффективную обработку грузов в самых сложных областях применения.
- Компактные размеры обеспечивают малый радиус поворота и лучшую в классе маневренность при работе в проходах или на загроможденных товарами погрузочно-разгрузочных площадках.
- Мощная аккумуляторная батарея 80 В, обладающая увеличенной продолжительностью работы на одном заряде, с возможностью быстрого бокового извлечения (на заказ), обеспечивает превосходные эксплуатационные характеристики тягового двигателя и привода грузоподъемного механизма для быстрой, эффективной и бесперебойной обработки грузов, а упрощенная система быстрой зарядки гарантирует постоянную готовность погрузчика к работе.
- Усовершенствованная конструкция ведущего моста с саморегулирующимися барабанными тормозами с усилителями и новый мост с управляемыми колесами, в котором устанавливается HSM™ (механизм стабилизации Hyster), повышают уверенность оператора при движении и увеличивают производительность труда.

ЭРГОНОМИКА

- Кабина эргономичной конструкции обеспечивает комфорт оператора при работе и позволяет достичь высокой производительности благодаря обширному пространству для ног и простому доступу для включения и выключения.
- Низкий уровень шума и вибрации всего тела в сочетании с полностью подвешенным креслом с ходом в 80 мм и рядом настроек обеспечивают комфорт оператора на протяжении длительных смен.
- Полностью регулируемая наклонная рулевая колонка с телескопической регулировкой и опцией сохранения наклонов угла в памяти позволяет оператору совершать посадку и высадку из погрузчика быстро и просто на протяжении всей смены, что обеспечивает максимальный комфорт и повышенную производительность.
- Блок мини-рычагов TouchPoint™ в подлокотнике с встроенными органами управления гидравликой, кнопками переключения направления движения, аварийным выключателем и звуковым сигналом еще больше повышают уровень комфортности и управляемости. Альтернативное решение: расположенные сбоку кресла ручные рычаги упрощают управление погрузо-разгрузочными операциями.
- Дисплей на уровне глаз оператора не препятствует обзору, при этом предоставляя ему возможность "одним взглядом" получать нужную информацию о рабочих параметрах погрузчика.
- Задний поручень со встроенной кнопкой звукового сигнала, если требуется часто двигаться задним ходом, а также автоматический стояночный тормоз, которые делают работу оператора простой и удобной.

НИЗКИЕ ЭКСПЛУАТАЦИОННЫЕ РАСХОДЫ

- Широкий выбор значений грузоподъемности погрузчика, размеров аккумуляторных батарей и колесных баз позволяет клиентам выбирать наиболее оптимальное сочетание продолжительности работы аккумуляторной батареи, производительности и маневренности, с учетом конкретных условий эксплуатации.
- Настраиваемые эксплуатационные параметры позволяют идеально сбалансировать энергозатраты и производительность и, тем самым, обеспечить высокую производительность при более низких эксплуатационных затратах.
- Увеличенная продолжительность работы аккумуляторной батареи на одном заряде позволяет увеличивать интервал между операциями зарядки, позволяя сэкономить время и деньги и увеличить продолжительность безотказной работы.
- Бортовой процессор погрузчика (VSM) позволяет регулировать эксплуатационные параметры погрузчика и контролировать основные функции, обеспечивая высокую производительность в соответствии с эксплуатационными потребностями и гарантируя минимальное время простоя.
- Оперативное предоставление диагностической информации позволяет точно определять и устранять неисправности, облегчает планирование технического обслуживания и способствует снижению эксплуатационных расходов.

РЕМОНТОПРИГОДНОСТЬ

- Стандартный интервал между техническими обслуживаниями – 1 000 часов.
- Легкосъемная плита пола из двух частей обеспечивает быстрый и простой доступ к системе подачи тормозной жидкости, гидравлическому фильтру и клапанам, силовому выключателю, VSM (системе управления погрузчиком), цилиндрам механизма наклона и механизму отключения автоматического стояночного тормоза.
- Простой и легкий доступ к аккумуляторной батарее благодаря правильной конструкции капота, который легко открывается под большим углом.
- Доступ к диагностической информации через дисплей приборной панели или через подключаемый к порту ноутбук. Данная функция позволяет техникам сэкономить время при настройке нескольких компонентов.
- Светодиодные рабочие фары, индикатор, стоп-сигналы и задние фонари продлевают срок службы погрузчика. На погрузчике устанавливаются разрешенные к применению светодиодные лампы, обычные лампы не применяются.

КРЕПКИЕ ПОГРУЗЧИКИ. НАДЕЖНЫЕ ПАРТНЕРЫ.™
ДЛЯ РЕСУРСОЕМКИХ ОПЕРАЦИЙ.

Hyster поставляет полный модельный ряд оборудования для складских хозяйств, автопогрузчики с двигателями внутреннего сгорания и электропогрузчики с противовесами, вилочные погрузчики для контейнеров и штабелеры. Hyster- это не просто компания-поставщик автопогрузчиков.

Мы предлагаем нашим клиентам полный спектр решений по выполнению погрузочно-разгрузочных операций: Компания Hyster может предоставлять профессиональные консультации по управлению вашим парком автопогрузчиков, высокопрофессиональную сервисную поддержку или обеспечивать надежные поставки запчастей.

Наша профессиональная дилерская сеть предоставляет высококвалифицированную и надежную поддержку на местах. Наши дилеры могут предложить экономичные финансовые пакеты и программы техобслуживания с эффективным управлением для предоставления вам максимально выгодных условий. Мы выполним ваши запросы по погрузочно-разгрузочному оборудованию, а вы можете сконцентрироваться на текущих потребностях вашего бизнеса сегодня и в будущем.

HYSTER EUROPE

Centennial House, Frimley Business Park, Frimley, Surrey, GU16 7SG, England.

Тел: +44 (0) 1276 538500

www.hyster.eu **infoeurope@hyster.com** **/HysterEurope** **@HysterEurope** **/HysterEurope**

HYSTER-YALE UK LIMITED осуществляющая коммерческую деятельность под именем Hyster Europe. Юридический адрес: Centennial House, Building 4.5, Frimley Business Park, Frimley, Surrey GU16 7SG, United Kingdom (Великобритания).Зарегистрирована в Англии и Уэльсе. Регистрационный номер компании: 02636775

HYSTER, и FORTENS являются торговыми марками, зарегистрированными в Европейском Союзе и в некоторых других юрисдикциях.

MONOTROL® является зарегистрированной торговой маркой, а DURAMATCH и являются торговыми марками, зарегистрированными в США и в некоторых других юрисдикциях.

Изменения в конструкцию продукции Hyster могут вноситься производителем без предварительного извещения. Представленные на иллюстрациях погрузчики могут быть оснащены дополнительным оборудованием.

Отпечатано в Нидерландах. Номер по каталогу: 3990056 Rev04-07/15-TLC