КРЕПКИЕ ПОГРУЗЧИКИ.
НАДЕЖНЫЕ ПАРТНЕРЫ.™

СЕРИЯ H18-20XD
ТЕХНИЧЕСКОЕ РУКОВОДСТВО

+kg

STAGE IIIA

WWW.HYSTER.COM

РАЗМЕРЫ

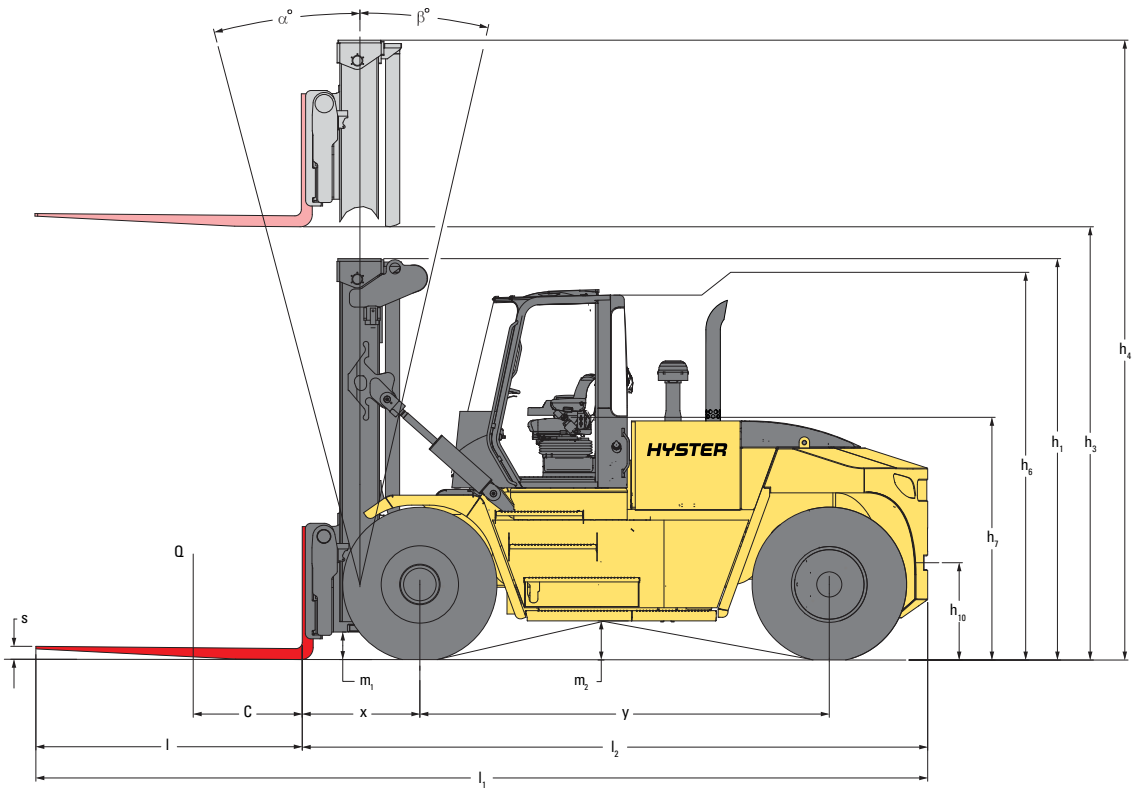

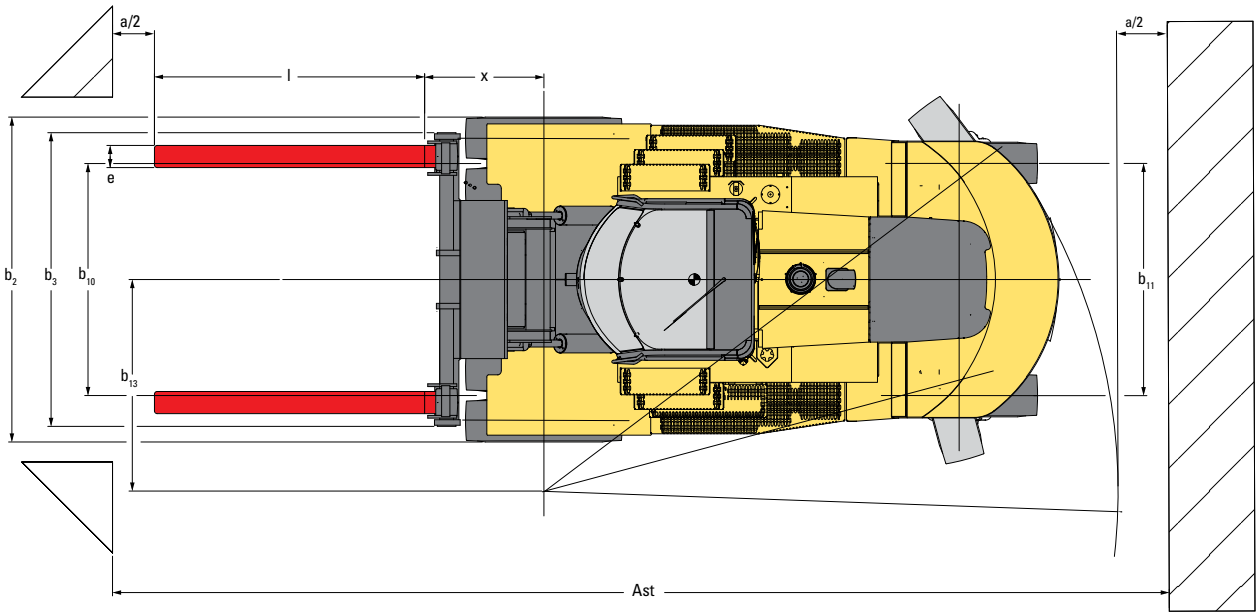

◐ = Центр тяжести погрузчика без груза

A_{ST} = $W_a + x + l_6 + a$ (если $b_{12}/2 < b_{13}$)

A_{ST} = $W_a + ((l_6+x)^{\wedge 2} + (b_{12}/2-b_{13})^{\wedge 0,5}) + a$ (если $b_{12}/2 > b_{13}$ и $W_a > b_{13} + b_{12}/2$)

A_{ST} = $b_{13} + b_{12}/2 \;\; ((l_6+x)/^2 + (b_{12}/2-b_{13})^{\wedge 0,5}) + a$ (если $b_{12}/2 > b_{13}$ и $W_a < b_{13} + b_{12}/2$)

a = минимальный рабочий зазор = 10 % от A_{ST}
(стандартное значение VDI = 200 мм, рекомендация BITA = 300 мм)

l_6 = длина груза

b_{12} = ширина груза

НОМИНАЛЬНАЯ ГРУЗОПОДЪЕМНОСТЬ H18XDS9/ H18XD9, КГ, С ЦЕНТРОМ ТЯЖЕСТИ 900 ММ

	Высота подъёма h_3 (мм))	Высота по мачте, сложенная мачта h_1 (мм)	Высота свободного хода h_2 (м)	Высота в выдвинутом положении h_4 (мм)	Двухфункциональная каретка с механизмом бокового сдвига и позиционированием вил без касания вил в центре типа ZERO IN-TO-IN		
					Грузоподъемность с центром тяжести 900 мм, кг	Наклон мачты (вперед/назад) (°)	Грузоподъемность с центром тяжести 1200 мм, кг
ДВУХСЕКЦИОННАЯ БЕЗ СВОБОДНОГО ХОДА	3750	3692	0	5517	18000	10 / 12	16000
	4650	4142	0	6417	18000	10 / 12	16000
	5400	4517	0	7167	18000	10 / 12	16000
	6200	4917	0	7967	17880	10 / 12	15840
	6700	5167	0	8467	17700	10 / 12	15640
	7000	5317	0	8767	17600	10 / 12	15520

НОМИНАЛЬНАЯ ГРУЗОПОДЪЕМНОСТЬ H20XDS9/H20XD9, КГ, С ЦЕНТРОМ ТЯЖЕСТИ 900 ММ

	Высота подъёма h_3 (мм)	Высота по мачте, сложенная мачта h_1 (мм)	Высота свободного хода h_2 (м)	Высота в выдвинутом положении h_4 (мм)	Двухфункциональная каретка с механизмом бокового сдвига и позиционированием вил без касания вил в центре типа ZERO IN-TO-IN		
					Грузоподъемность с центром тяжести 900 мм, кг	Наклон мачты (вперед/назад) (°)	Грузоподъемность с центром тяжести 1200 мм, кг
ДВУХСЕКЦИОННАЯ БЕЗ СВОБОДНОГО ХОДА	3750	3780	0	5605	20000	10 / 12	18000
	4650	4230	0	6505	20000	10 / 12	18000
	5400	4605	0	7255	20000	10 / 12	18000
	6200	5005	0	8055	20000	10 / 12	17820
	6700	5255	0	8555	19940	10 / 7	17620
	7000	5405	0	8855	19680	10 / 7	17500

ПРИМЕЧАНИЯ

Спецификации зависят от состояния машины, ее оборудования, а также типа и состояния рабочей зоны. При приобретении погрузчика Hyster® сообщите дилеру цель приобретения и предполагаемые условия эксплуатации погрузчика.

(1) От центра ведущего моста до лицевой поверхности вил.
(2) Без груза, с новыми шинами.
(3) Низ вил.
(4) Кресло с полной подвеской в нагруженном положении.
(8) Расстояние от центра погрузчика до центра внутреннего радиуса разворота.
(13) Значения массы указаны для следующих условий работы: погрузчик с кабиной, пневматические шины, мачта и каретка, параметры которых отвечают приведенным спецификациям.

Все показатели производительности соответствуют EN1551.

ТАБЛИЦА ДАННЫХ МАЧТЫ

#) Примечание: каретка с позиционированием вил типа ZERO IN-TO-IN не рекомендуется к использованию при высоте подъема более 6200 мм.

CE Безопасность: этот погрузчик соответствует действующим требованиям ЕС и ANSI.

ПРИМЕЧАНИЕ

Будьте осторожны при работе с поднятыми грузами. Операторы должны пройти обучение и строго соблюдать инструкции, которые содержатся в «Руководстве по эксплуатации».

Все значения являются номинальными и могут отклоняться в пределах допусков. Для получения более подробной информации обратитесь к производителю.

В продукцию Hyster могут вноситься изменения без предварительного уведомления. Погрузчики, изображенные на иллюстрациях, могут быть оснащены дополнительным оборудованием. В альтернативных комплектациях представленные значения могут меняться.

Погрузчики Hyster соответствуют стандарту ANSI B56.1 раздел 7.29 и стандарту ISO 6055 по части ограждения безопасности/кабины, разработанным для промышленного оборудования. Эти стандарты устанавливают требования и порядок проведения испытаний для ограждений безопасности, средств защиты ног и ступней оператора, системы защиты при опрокидывании (ROPS) и системы защиты от падающих предметов (FOPS), устанавливаемых на любой тип самоходных промышленных погрузчиков, управляемых оператором.

Технические данные на основании VDI 2198.

ТЕХНИЧЕСКИЕ ХАРАКТЕРИСТИКИ H18XDS9/H18XD9/H20XDS9/H20XD9

ОБЩИЕ СВЕДЕНИЯ	1-1	Производитель			HYSTER		HYSTER		HYSTER		HYSTER	
	1-2	Модель			H18XDS9		H18XD9		H20XDS9		H20XD9	
	1-3	Силовая передача/трансмиссия			Дизель		Дизель		Дизель		Дизель	
	1-4	Управление			сидя		сидя		сидя		сидя	
	1-5	Номинальная грузоподъемность при центре тяжести	Q	кг	18 000		18 000		20 000		20 000	
	1-6	Расстояние до центра тяжести груза	c	мм	900		900		900		900	
	1-8	Расстояние до груза	x	мм	1 134		1 134		1 117		1 117	
	1-9	Колесная база	y	мм	3 500		3 750		3 500		3 750	
МАССА	2-1	Эксплуатационная масса		кг	27 669		27 052		30 030		28 858	
	2-2	Нагрузка на ось с грузом, переднюю/заднюю		кг	42 338	3 331	41 681	3 371	46 343	3 687	45 474	3 384
	2-3	Нагрузка на ось без груза, переднюю/заднюю		кг	13 878	13 791	13 918	13 134	14 817	15 214	14 716	14 143
КОЛЕСА	3-1	Шины			Пневматические		Пневматические		Пневматические		Пневматические	
	3-2	Размер шин, передние			14.00 - 24 24PR		14.00 - 24 24PR		14.00 - 24 24PR		14.00 - 24 24PR	
	3-3	Размер шин, задние			14.00 - 24 24PR		14.00 - 24 24PR		14.00 - 24 24PR		14.00 - 24 24PR	
	3-5	Количество колес, передние/задние (x = ведущие)			x4 / 2		x4 / 2		x4 / 2		x4 / 2	
	3-6	Колея передних колес	b_{10}	мм	2 095		2 095		2 095		2 095	
	3-7	Колея задних колес	b_{11}	мм	2 108		2 108		2 108		2 108	
РАЗМЕРЫ	4-1	Угол наклона мачты вперед/назад	α/β	°	10°/12°		10°/12°		10°/12°		10°/12°	
	4-2	Высота по мачте, сложенная мачта **(1)**	h_1	мм	4 142		4 142		4 230		4 230	
	4-3	Свободный ход	h_2	мм	0		0		0		0	
	4-4	Подъем **(2)**	h_3	мм	4 550		4 550		4 550		4 550	
	4-5	Высота по мачте, раздвинутая мачта	h_4	мм	6 417		6 417		6 505		6 505	
	4-7	Высота по кабине (открытая кабина)	h_6	мм	3 401		3 401		3 401		3 401	
	4-7-1	Высота защитной крыши оператора (закрытая кабина)	h_6	мм	3 428		3 428		3 428		3 428	
	4-7-2	Высота защитной крыши оператора (закрытая кабина с кондиционером)	h_6	мм	3 428		3 428		3 428		3 428	
	4-7-3	Высота защитной крыши оператора (закрытая кабина с проблесковым маячком)	h_6	мм	3 525		3 525		3 525		3 525	
	4-7-4	Высота защитной крыши оператора (закрытая кабина с рабочими фарами)	h_6	мм	3 577		3 577		3 577		3 577	
	4-7-5	Высота защитной крыши оператора (закрытая кабина с проблесковым маячком и кондиционером)	h_6	мм	3 555		3 555		3 555		3 555	
	4-8	Высота по сиденью относительно SIP **(3)**	h_7	мм	2 204		2 204		2 204		2 204	
	4-12	Высота муфты	h_{10}	мм	907		907		907		907	
	4-19	Общая длина	l_1	мм	7 975		8 225		7 958		8 208	
	4-20	Длина до спинки вил **(4)**	l_2	мм	5 535		5 785		5 518		5 768	
	4-21	Общая ширина	b_2	мм	2 923		2 923		2 923		2 923	
	4-22	Размеры вил ISO 2331	т/ш/д	мм	100/200/2 440		100/200/2 440		100/250/2 440		100/200/2 440	
	4-23	Тип каретки			Двухфункциональная каретка — боковой сдвиг. Позиционирование вил. Вилы быстросъемные.		Двухфункциональная каретка — боковой сдвиг. Позиционирование вил. Вилы быстросъемные.		Двухфункциональная каретка — боковой сдвиг. Позиционирование вил. Вилы быстросъемные.		Двухфункциональная каретка — боковой сдвиг. Позиционирование вил. Вилы быстросъемные.	
	4-24	Ширина каретки	b_3	мм	2 672		2 672		2 940		2 940	
	4-25	Расстояние между вилами, мин./макс.	b_5	мм	998	2 443	998	2 443	1 047	2 762	1 047	2 762
	4-30	Ширина боковое смещение вил	b_8	мм	+/-361	1721	+/-361	1 721	+/-429	1 904	+/-429	1 904
	4-31	Клиренс, под мачтой, с грузом	m_1	мм	299		299		270		270	
	4-32	Клиренс, по центру колесной базы	m_2	мм	374		374		374		374	
	4-33	Размер груза $b_{12} \times l_6$, в поперечном направлении		мм	2 400	2 400	2 400	2 400	2 400	2 400	2 400	2 400
	4-34-1-2	Ширина прохода, без рабочего просвета	A_{st}	мм	8 468		8 784		8 451		8 767	
	4-34-1-2	Ширина прохода, с рабочим просветом 200 мм	A_{st}	мм	8 668		8 984		8 651		8 967	
	4-34-1-3	Ширина прохода, с рабочим просветом 10 %	A_{st}	мм	9 315		9 662		9 296		9 644	
	4-35	Внешний радиус разворота	W_a	мм	4 934		5 250		4 934		5 250	
	4-36	Внутренний радиус разворота **(6)**	b_{13}	мм	1 836		2 032		1 836		2 032	
ПРОИЗВОДИТЕЛЬНОСТЬ	5-1	Скорость движения, с грузом/без груза		км/ч	25	25	25	25	25	25	25	25
	5-2	Скорость подъема, с грузом/без груза, в обратном направлении		м/с	0,30	0,33	0,45	0,50	0,25	0,28	0,38	0,42
	5-2-1	Скорость подъема при нагрузке 70 %		м/с	0,32		0,47		0,27		0,40	
	5-3	Скорость опускания, с грузом/без груза		м/с	0,50	0,50	0,50	0,50	0,50	0,50	0,50	0,50
	5-5	Тяговое усилие — 1,6 км/ч, с грузом/без груза		кН	162	165	162	165	161	164	161	164
	5-5-1	Тяговое усилие — после остановки, с грузом/без груза		кН	200	203	200	203	199	203	199	203
	5-7	Преодолеваемый уклон — 1,6 км/ч, с грузом/без груза **(7)**		%	39	33	39	34	35	32	36	34
	5-7-1	Преодолеваемый уклон — после остановки, с грузом/без груза **(7)**		%	50	33	51	34	44	32	46	34
	5-9	Время разгона, с грузом/без груза		с	По запросу		По запросу		По запросу		По запросу	

(1) От центра ведущего моста до лицевой поверхности вил.
(2) Без груза, с новыми шинами.
(3) Низ вил.
(4) Кресло с полной подвеской в нагруженном положении.
(8) Расстояние от центра погрузчика до центра внутреннего радиуса разворота.
(13) Значения массы указаны для следующих условий работы: погрузчик с кабиной, пневматические шины, мачта и каретка, параметры которых отвечают приведенным спецификациям.

СИЛОВЫЕ ПЕРЕДАЧИ

ОБЩИЕ СВЕДЕНИЯ	1-1	Производитель			HYSTER
	1-2	Модель			H18-20XD
	1-3	Силовая передача/трансмиссия			Дизельный

ДВИГАТЕЛЬ	7-1	Производитель/тип двигателя			Cummins/QSB 6.7
	7-1a	Соответствует нормам EPA/CE			Stage IIIA
	7-2	Мощность двигателя в соответствии с ISO 1585		кВт	164
	7-2-1	Макс. мощность двигателя		кВт	172
	7-3	Номинальное число оборотов		мин$^{-1}$	2000
	7-3-1	Крутящий момент двигателя при об/мин (1/мин)		Н·м/мин$^{-1}$	949 при 1400
	7-4	Число цилиндров/рабочий объем		кол-во/см^3	6/6690
	7-8	Ток на выходе генератора		А	120
	7-9	Напряжение в электрической системе машины		В	24
	7-10	Напряжение/номинальная емкость аккумулятора		В/А·ч	24/102

ПРИВОД	8-1	Управление приводом/трансмиссия		Тип/Модель	Преобразователь крутящего момента
	8-2	Производитель/тип трансмиссии		Тип/№	ZF - 5WG211
	8-4	Число скоростей трансмиссии для движения вперед/назад		кол-во	5/3
	8-5	Сцепка		Тип	Преобразователь крутящего момента
	8-6	Привод колес/ведущий мост, производитель/тип		Тип/№	Axle Tech PRC1756W3H
	8-11	Рабочий тормоз		Тип	Маслоохлаждаемые дисковые тормоза
	8-12	Стояночный тормоз		Тип	Сухой диск на ведущем мосту

ДРУГИЕ ПАРАМЕТРЫ	10-1	Рабочее давление для навесного оборудования		бар	225
	10-2	Объем масла для навесного оборудования		л/м	100
	10-3	Бак гидравлической системы, емкость		л	203
	10-4	Топливный бак, емкость		л	303
	10-5	Конструкция рулевого механизма			Рулевое управление с гидроусилителем
	10-7	Уровень шума на месте оператора	L_{PAZ}	дБ(А)	76,0
	10-7-1	Уровень шума на месте оператора	L_{WAZ}	дБ	107,3
	10-8	Тягово-сцепное устройство, модель/тип			Да/палец

ХАРАКТЕРИСТИКИ И КОМПЛЕКТАЦИЯ

ПРОИЗВОДИТЕЛЬНОСТЬ	СТД.	ОПЦ.
Дизельный двигатель Cummins QSB 6,7 л Stage IIIA, 164 кВт при 1800 об/мин, 949 Н·м при 1400 об/мин.	X	
Высокопроизводительный воздухозаборник	X	
Высокий воздухозаборник — с фильтром грубой очистки		X
Гидродинамическая 5-ступенчатая трансмиссия ZF WG211	X	
Ведущий мост Axle Tech PRC1756W3H с «мокрыми» тормозами	X	
ПРИВОД	**СТД.**	**ОПЦ.**
Ограничитель скорости движения — для любых условий работы (регулируемый) — предустановка на 16 км/ч		X
Пневматические диагональные шины для ведущих и рулевых колес 14,00–24 24	X	
Шины гусматик для ведущих и рулевых колес 14,00–24		X
Радиальные шины Michelin XZM для ведущих и рулевых колес 14,00–R24		X
Радиальные шины Trelleborg для ведущих и рулевых колес 14,00–R24		X
Запасные колеса и шины		X
ПОДЪЕМ	**СТД.**	**ОПЦ.**
Двухсекционная мачта без свободного хода	X	
Мачта, наклоняемая на 10° вперед и на 12° назад	X	
Мачта, наклоняемая на 10° вперед и на 10° назад		X
Мачта, наклоняемая на 10° вперед и на 6° назад		X
Мачта, наклоняемая на 10° вперед и на 7° назад		X
Мачта, наклоняемая на 10° вперед и на 9° назад		X
Мачта, наклоняемая на 5° вперед и на 5° назад		X
Указатель наклона, механический		X
Гидравлический аккумулятор		X
Опускание с компенсированным давлением	X	

ПЕРЕГРУЗКА	СТД.	ОПЦ.
Двухфункциональная каретка 2 680 мм с пальцевым креплением вил, механизмом бокового сдвига и синхронным или независимым позиционированием вил (H18XD)		X
Двухфункциональная каретка 2 680 мм с крюковым креплением вил, механизмом бокового сдвига и синхронным или независимым позиционированием вил (H18XD)	X	
Двухфункциональная каретка 2 940 мм с пальцевым креплением вил, механизмом бокового сдвига и синхронным или независимым позиционированием вил (H20XD)		X
Двухфункциональная каретка 2 940 мм с крюковым креплением вил, механизмом бокового сдвига и синхронным или независимым позиционированием вил (H20XD)	X	
Двухфункциональная каретка 2680 мм с крюковым креплением вил, механизмом бокового сдвига и синхронным или независимым позиционированием вил и одной дополнительной функцией (H18XD)		X
Каретка 2 940 мм с крюковым креплением вил, механизмом бокового сдвига, независимым позиционированием вил и одной дополнительной функцией (H20XD)		X
Быстросъемный захват для рулонов с крюковым креплением 1 200 мм		X
Быстросъемный захват для рулонов с крюковым креплением вил 1 800 мм		X
Вилы с крюковым креплением 200 x 100 x 2 440 мм грузоподъемностью 18 000 кг с центром тяжести 900 мм	X	
Вилы с пальцевым креплением 200 x 100 x 2 135 мм грузоподъемностью 18 000 кг с центром тяжести 900 мм		X
Вилы с пальцевым креплением 200 x 100 x 2 440 мм грузоподъемностью 18 000 кг с центром тяжести 900 мм		X
Вилы с крюковым креплением 250 x 100 x 2 440 мм грузоподъемностью 20 000 кг с центром тяжести 900 мм	X	
Вилы с пальцевым креплением 200 x 100 x 1 525 мм грузоподъемностью 20 000 кг с центром тяжести 750 мм		X
Вилы с пальцевым креплением 200 x 100 x 1 830 мм грузоподъемностью 20 000 кг с центром тяжести 900 мм		X

ХАРАКТЕРИСТИКИ И КОМПЛЕКТАЦИЯ

Вилы с пальцевым креплением 250 x 100 x 2135 мм грузоподъемностью 20 000 кг с центром тяжести 900 мм		X
Вилы с пальцевым креплением 250 x 100 x 2440 мм грузоподъемностью 20 000 кг с центром тяжести 900 мм		X
Шинный манипулятор встроенный — TH20K167		X
Шинный манипулятор навесной — TH20K167		X
ЭРГОНОМИКА	**СТД.**	**ОПЦ.**
Открытый рабочий модуль с ограждением безопасности	X	
Закрытая кабина с обогревом		X
Закрытая кабина с автоматическим климат-контролем		X
Механический наклон кабины	X	
Наклон кабины с помощью электропривода		X
Дизельный обогреватель кабины		X
Спаренный стеклоочиститель типа H на переднем ветровом стекле		X
Одинарный стеклоочиститель типа I на переднем ветровом стекле	X	
Обогрев заднего окна		X
Обогрев верхнего и заднего окон		X
Обогрев верхнего окна		X
Верхнее окно с армированным стеклом	X	
Верхнее окно с армированным стеклом и дополнительными стальными планками		X
Затемненное верхнее окно кабины		X
Затемненные окна кабины — все окна		X
Сетчатое защитное ограждение оператора		X
Ограждение переднего стекла из вертикальных стальных балок		X
Плексигласовый щиток перед передним окном		X
Навес от дождя из армированного стекла		X
Проволочная сетка, устанавливаемая поверх кабины		X
Два солнцезащитных козырька на переднем окне		X
Рулонные солнцезащитные шторки для верхнего и заднего окон		X
Кресло с механической подвеской и тканевой обивкой		X
Кресло с механической подвеской и виниловой обивкой	X	
Кресло с пневматической подвеской и тканевой обивкой		X
Кресло с пневматической подвеской и виниловой обивкой		X
Кресло Deluxe с пневматической подвеской и тканевой обивкой		X
Кресло Deluxe с пневматической подвеской, подогревом и тканевой обивкой		X
Полностью подвесное кресло Deluxe Air Ride с виниловой обивкой и высокой спинкой		X
Кресло Deluxe с пневматической подвеской, подогревом, вентиляцией и тканевой обивкой		X
Высокая и регулируемая спинка кресла		X
Подлокотник на кресле оператора слева	X	
Механизм выдвижения сиденья вбок		X
Красный ремень безопасности 2-точечный Hi-Vis (высокой видимости)	X	
Красный ремень безопасности 3-точечный Hi-Vis (высокой видимости)		X
Кресло инструктора с тканевой обивкой и двухточечным ремнем безопасности высокой видимости		X
Рулевое колесо с вращающейся круглой рукояткой	X	
Встроенный 7-дюймовый функциональный дисплей	X	
Планка для монтажа дополнительного оборудования на переднюю стойку кабины		X
Держатель документов		X
Аудиоподготовка с двумя динамиками и антенной		X
Радиоприемник с Bluetooth, двумя динамиками и антенной		X
Потолочный плафон	X	
Лампа для чтения		X
Вентилятор		X
Управляемый мост с защитой колесных гаек	X	
ОБЗОРНОСТЬ	**СТД.**	**ОПЦ.**
2 наружных зеркала, смонтированных на поручнях кабины — внешние панорамные зеркала		X
2 галогеновых рабочих огня на мачте, 2 галогеновые фары с габаритными огнями и указателями поворота на передних крыльях, 2 галогеновых рабочих огня на кабине сзади/задние светодиодные блок-фары со стоп-сигналами, габаритными огнями, указателями поворота и фонарями заднего хода	X	
2 светодиодных рабочих огня на мачте, 2 светодиодные фары с габаритными огнями и указателями поворота на передних крыльях, 2 светодиодных рабочих огня на кабине сзади/ задние светодиодные блок-фары со стоп-сигналами, габаритными огнями, указателями поворота и фонарями заднего хода		X
4 галогеновых рабочих огня на кабине, 2 галогеновые фары с габаритными огнями и указателями поворота на передних крыльях, 2 галогеновых рабочих огня на кабине сзади/задние светодиодные блок-фары со стоп-сигналами, габаритными огнями, указателями поворота и фонарями заднего хода		X
4 светодиодных рабочих огня на кабине, 2 светодиодные фары, габаритные огни и указатели поворотов на передних крыльях, 2 светодиодных рабочих огня на кабине сзади/задние светодиодные блок-фары со стоп-сигналами, габаритными огнями, указателями поворота и фонарями заднего хода		X
2 светодиодных рабочих огня HP на передней мачте, по 2 светодиодных огня на задних и передних крыльях/стоп-сигналы/задние габаритные огни/фонари заднего хода		X
4 светодиодных рабочих огня HP на кабине, по 2 светодиодных огня на задних и передних крыльях/стоп-сигналы/задние габаритные огни/фонари заднего хода с указателями поворота		X
Устанавливаемая сзади цветная видеокамера с установленным сзади ЖК-дисплеем		X
Устанавливаемая сзади цветная видеокамера с установленным спереди ЖК-дисплеем		X
Фронтальная камера на наружной мачте		X
Фронтальная камера на каретке		X
ЭКСПЛУАТАЦИЯ	**СТД.**	**ОПЦ.**
Электрический клаксон	X	
Звуковой предупредительный сигнал о движении задним ходом	X	
Звуковой предупредительный сигнал о движении вперед и задним ходом		X
Оранжевый проблесковый маячок, активация с помощью ключа зажигания	X	
Повернутый против движения синий светодиодный фонарь на кабине, включаемый при движении задним ходом		X
Фронтальная камера на наружной мачте		X
Фронтальная камера на каретке		X
Ручной стояночный тормоз	X	
Автоматический стояночный тормоз		X
Запуск погрузчика с помощью ключа зажигания и кнопки — без функции блокировки запуска двигателя при непристегнутом ремне безопасности	X	
Запуск погрузчика с помощью ключа зажигания и кнопки с функцией блокировки запуска двигателя при непристегнутом ремне безопасности		X
Запуск погрузчика с использованием пароля оператора (дисплей)		X
Рычаг выбора направления движения		X
MONOTROL™		X
Переключатель направления движения с консоли с минирычагами	X	
Переключатель направления движения с джойстика		X
Таймер автоматического выключения погрузчика		X
Задержка выключения двигателя для охлаждения турбины		X
Отключение кондиционера при открывании двери		X
Система контроля давления воздуха в шинах		X
Индикатор массы груза		X
Индикация уровня моторного масла на дисплее и масляный щуп		X
Индикация уровня моторного масла на дисплее	X	
Индикация низкого уровня охлаждающей жидкости на цифровом дисплее оператора	X	
Смотровое окошко на бачке с охлаждающей жидкостью		X
Замена некоторых предохранителей на распределительном щитке автоматическими выключателями		X
Система взвешивания груза, гидравлическая		X
Задняя радар-система обнаружения объектов		X
Огнестойкая гидравлическая жидкость		X
2 передние/2 задние грузоподъемные проушины (места для строповки)		X
Смазка базовой модели погрузчика		X
Система автоматической смазки базовой модели погрузчика и внешней мачты		X
Центральная система смазки верхнего части мачты		X
Брызговики передние и задние		X
Брызговики передние и задние		X
Крышка топливного бака с замком		X
Крышка топливного бака без замка	X	
Фильтр из нержавеющей стали в топливной горловине		X
Система телеметрии Hyster Tracker — уровень 1 — мониторинг	X	
Система телеметрии Hyster Tracker — уровень 2 — доступ		X
Система телеметрии Hyster Tracker — уровень 3 — контроль		X
Плата за функцию управления парком		X
Преобразователь 24/12 В постоянного тока с 1 штепсельной розеткой и 2 USB-разъемами		X
Преобразователь 24/12 В постоянного тока с 2 штепсельными розетками и 2 USB-разъемами		X
Разъем для подключения к аккумулятору внешнего источника питания		X
Обогреватель блока цилиндров двигателя (230 В)		X
Защита системы гидравлики от перегрева		X
ВНЕШНИЙ ВИД	**СТД.**	**ОПЦ.**
Желтый цвет базового погрузчика Hyster	X	
Окраска в один цвет вместо желтого		X
Окраска кабины в специальный цвет снаружи		X
Полная окраска кабины в специальный цвет		X
Окраска внешней части колесного диска в цвет базового погрузчика		X
Предупреждающие полоски на противовесе		
ДОПОЛНИТЕЛЬНЫЕ ЭЛЕМЕНТЫ	**СТД.**	**ОПЦ.**
Комплект документации		X
Сертификация ЕС		X
Расширенная гарантия производителя на 24 месяца/4000 часов эксплуатации	X	
Гарантия производителя на 12 месяцев/2000 часов эксплуатации		X

**Standard or optional in selected markets or models. Other options available through Special Products Engineering Department (SPED). Contact Hyster for details.*

ВАРИАНТЫ МАЧТ, КАРЕТОК И НАВЕСНОГО ОБОРУДОВАНИЯ

Различные двухсекционные мачты без свободного хода

Вилы с пальцевым креплением и быстросъемные вилы с крюковым креплением

Двухфункциональная каретка с пальцевым креплением

Двухфункциональная каретка с крюковым креплением

Двухфункциональная каретка с крюковым креплением и двумя дополнительными функциями

КРЕПКИЕ ПОГРУЗЧИКИ. НАДЕЖНЫЕ ПАРТНЕРЫ.™
ДЛЯ РЕСУРСОЕМКИХ ОПЕРАЦИЙ.

Hyster® поставляет полный модельный ряд оборудования для складских хозяйств, автопогрузчики с двигателями внутреннего сгорания и электропогрузчики с противовесами, вилочные погрузчики для контейнеров и штабелеры. Hyster® – это не просто компания-поставщик автопогрузчиков.

Мы предлагаем нашим клиентам полный спектр решений по выполнению погрузочно-разгрузочных операций: Компания Hyster® может предоставлять профессиональные консультации по управлению вашим парком автопогрузчиков, высокопрофессиональную сервисную поддержку или обеспечивать надежные поставки запчастей.

Наша профессиональная дилерская сеть предоставляет высококвалифицированную и надежную поддержку на местах. Наши дилеры могут предложить экономичные финансовые пакеты и программы техобслуживания с эффективным управлением для предоставления вам максимально выгодных условий. Мы выполним ваши запросы по погрузочно-разгрузочному оборудованию, а вы можете сконцентрироваться на текущих потребностях вашего бизнеса сегодня и в будущем.

HYSTER EUROPE

Centennial House, Frimley Business Park, Frimley, Surrey, GU16 7SG, England.

Tel: +44 (0) 1276 538500

www.hyster.eu **infoeurope@hyster.com** **/HysterEurope** **@HysterEurope** **/HysterEurope**

Компания HYSTER-YALE UK LIMITED, выступающая под фирменным наименованием Hyster Europe. Юридический адрес: Centennial House, Building 4.5, Frimley Business Park, Frimley, Surrey GU16 7SG, United Kingdom (Великобритания). Зарегистрирована в Англии и Уэльсе. Регистрационный номер компании: 02636775.

© HYSTER-YALE UK LIMITED, 2021. Все права сохранены. HYSTER, и КРЕПКИЕ ПОГРУЗЧИКИ. НАДЕЖНЫЕ ПАРТНЕРЫ. являются торговыми марками HYSTER-YALE Group, Inc.

В продукцию Hyster могут вноситься изменения без уведомления. Представленные на иллюстрациях погрузчики могут быть оснащены дополнительным оборудованием.

Отпечатано на территории ЕС. Номер по каталогу: 3990437 Ред. 01-04/21-TLC