SOCIOS COMPROMETIDOS.
EQUIPOS ROBUSTOS.™

CARRETILLAS ELEVADORAS ELÉCTRICAS DE 4 RUEDAS

E1.6-2.0XN

1 600-2 000 KG

E1.6XN, E1.8XN, E2.0XN

MARCA DISTINTIVA	1.1	Fabricante (abreviatura)		HYSTER			HYSTER			HYSTER	
	1.2	Designación de tipo del fabricante		E1.6XN			E1.8XN			E2.0XN	
	1.3	Accionamiento: eléctrico (batería o red de suministro), diesel, gasolina, gas combustible		Eléctrico (batería)			Eléctrico (batería)			Eléctrico (batería)	
	1.4	Tipo de carretillero: manual, a pie, de pie, sentado, recogepedidos		Sentado			Sentado			Sentado	
	1.5	Capacidad nominal / carga nominal	Q (kg)	1600			1800			2000	
	1.6	Distancia del centro de carga	c (mm)	500			500			500	
	1.8	Distancia de carga, centro del árbol propulsor a la horquilla	x (mm)	360			360			360	
	1.9	Batalla	y (mm)	1220			1220			1220	
PESO	2.1	Peso de servicio	kg	3414			3532			3719	
	2.2	Carga por eje, con carga delantero/trasero	kg	4233	782		4547	786		4881	838
	2.3	Carga por eje, sin carga, delantero/trasero	kg	1506	1908		1479	2053		1473	2246
RUEDAS/BASTIDOR	3.1	Ruedas: L = neumáticas, V = macizas, SE = ruedas superelásticas		V			V			V	
	3.2	Tamaño de las ruedas, delanteras		18 x 6 x 12.125			18 x 6 x 12.125			18 x 7 x 12.125	
	3.3	Tamaño de las ruedas, traseras		15 x 5 x 11.25			15x 5 x 11.25			15 x 5 x 11.25	
	3.5	Número ruedas, delanteras/traseras (x= ruedas conducidas)		2X	2		2X	2		2X	2
	3.6	Banda de rodadura, delantera	b_{10} (mm)	788	939		788	939		808	906
	3.7	Banda de rodadura, trasera	b_{11} (mm)	822			822			817	
DIMENSIONES	4.1	Inclinación del mástil/tablero de horquillas hacia delante/hacia atrás	α / β (°)	5	5		5	5		5	5
	4.2	Altura, mástil descendido	h_1 (mm)	2180			2180			2180	
	4.3	Elevación libre ¶	h_2 (mm)	100			100			100	
	4.4	Elevación ¶	h_3 (mm)	3390			3390			3390	
	4.5	Altura, mástil extendido ■	h_4 (mm)	4006			4006			4006	
	4.7	Altura del tejadillo protector (cabina) ✦	h_6 (mm)	2250			2250			2250	
	4.8	Altura del asiento en relación con SIP/ Altura plataforma ✪	h_7 (mm)	1161			1161			1161	
	4.12	Altura acoplamiento	h_{10} (mm)	232			232			232	
	4.19	Longitud total	l_1 (mm)	2908			2929			2968	
	4.20	Longitud hasta la cara frontal de las horquillas	l_2 (mm)	1908			1929			1968	
	4.21	Anchura total	b_1/b_2 (mm)	945	1091		945	1091		986	108
	4.22	Dimensiones de las horquillas ISO 2331	s /e /l (mm)	40	80	1000	40	80	1000	40	100	1000
	4.23	Tablero de horquillas ISO 2328, clase/tipo A, B		2A			2A			2A	
	4.24	Anchura horquillas-tablero ●	b_3 (mm)	907			907			907	
	4.31	Altura libre bajo el mástil, con carga	m_1 (mm)	87			87			87	
	4.32	Altura libre sobre el suelo, centro de batalla	m_2 (mm)	92			92			92	
	4.34.1	Ancho de pasillo con palets 1000 x 1200 en sentido transversal ◆	Ast (mm)	3216			3226			3261	
	4.34.2	Ancho de pasillo con paletas 800 x 1200 en sentido longitudinal ◆	Ast (mm)	3404			3417			3452	
	4.35	Radio de giro	Wa (mm)	1644			1657			1692	
	4.36	Radio de giro interno	b_{13} (mm)	417			447			447	
DATOS DEL RENDIMIENTO	5.1	Velocidad de desplazamiento, con/sin carga △	km/h	18.4	18.4		18.4	18.4		18.4	18.4
	5.2	Velocidad de elevación con carga/sin carga	m/s	0.53	0.72		0.49	0.72		0.47	0.72
	5.3	Velocidad de descenso con carga/sin carga	m/s	0.51	0.47		0.51	0.47		0.51	0.47
	5.5	Esfuerzo en la barra de tracción, con carga/sin carga **	N	3156	2862		3088	2804		3023	2745
	5.6	Esfuerzo máximo en la barra de tracción, con carga/sin carga ***	N	12964	12422		12709	12178		12459	11924
	5.7	Trepabilidad, con carga/sin carga **** †	%	5.8	7.4		5.6	7.4		5.4	7.4
	5.8	Trepabilidad máxima, con carga/sin carga †	%	24.2	34.0		23.5	33.8		23.2	33.6
	5.9	Tiempo de aceleración, con carga/sin carga △	s	4.8	4.4		4.9	4.4		5.0	4.5
	5.10	Freno de servicio		Hidráulico			Hidráulico			Hidráulico	
MOTOR ELÉCTRICO	6.1	Valor nominal motor de tracción, S2 60 min	kW	18.4			18.4			18.4	
	6.2	Valor nominal del motor de elevación en S3 15%	kW	15.9			15.9			15.9	
	6.3	Batería de conformidad con la norma DIN 43531/35/36 A, B, C, non		non			non			non	
	6.4	Tensión de batería/capacidad nominal K5	(V)/(Ah)	48	690		48	690		48	690
	6.5	Peso de la batería	kg	943	1132		943	1132		943	1132
	6.6	Consumo de energía de acuerdo con el ciclo VDI	kWh/h @Nº de Ciclos	4.50			4.93			5.35	
DATOS ADICIONALES	8.1	Tipo de unidad de tracción		AC Electrónico			AC Electrónico			AC Electrónico	
	10.1	Presión de trabajo para accesorios	bar	180			180			180	
	10.2	Volumen de aceite para accesorios ✧	l/min	20-40			20-40			20-40	
	10.7	Nivel de presión acústica en el asiento del conductor L_{PAZ} ✪	dB (A)	68			68			68	
	10.8	Acoplamiento de remolcado, tipo DIN		Pasador			Pasador			Pasador	

VDI 2198 - Especificaciones generales

** valor nominal 60 minutos *** valor nominal 5 minutos **** valor nominal 30 minutos

EQUIPAMIENTO Y PESO:

Los pesos (linea 2.1) están basados en las siguientes especificaciones:
Carretilla completa con mástil Vista 2-etapas de 3 390 mm con elevación libre limitada, tablero de 910 mm tipo gancho con rejilla de apoyo de la carga y horquillas de 1 000 mm, minipalancas, tejadillo protector y ruedas bandajes.

DIMENSIONES DE LA CARRETILLA

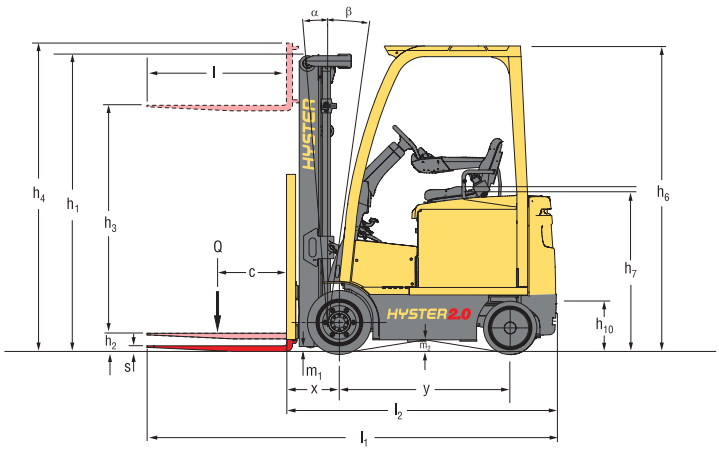

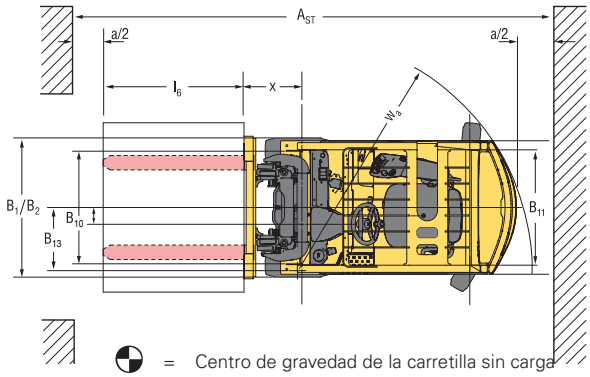

⊕ = Centro de gravedad de la carretilla sin carga

Ast = Wa + x + l6 + a (ver línea 4.34.1 & 4.34.2)

a = Tolerancia mínima

(Norma VDI = 200 mm recomendación BITA = 300 mm)

l6 = Longitud de la carga

*Indica anchura standard - vease linea 3.6 para opciones

Dimensiones (mm)	E1.6XN	E1.8XN	E2.0XN
d	673	703	725
f	616	616	618
k	438	438	438
n	1 046	1 046	1 046

CAPACIDADES NOMINALES

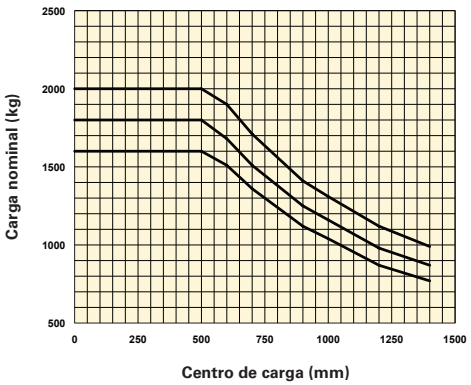

E2.0XN
E1.8XN
E1.6XN

Centro de carga
Distancia desde la cara de las horquillas al centro de gravedad de la carga.

Carga nominal
Basada en postes verticales hasta 4 000 mm cara superior de las horquillas

NOTA:

Las especificaciones sobre rendimientos estan afectadas por el estado del vehículo y por su equipo, y también por las características y condiciones del área de trabajo. Si estas especificaciones fueran críticas, consulte Vd. la aplicación con su distribuidor.

¶ Cara inferior de las horquillas

■ Sin rejilla protectora de carga

✦ h6 + / - 5 mm de tolerancia

⭘ Suspensión total especificada

◆ La anchura del pasillo de apilamiento (línea 4.34.1 y 4.34.2) se basa en el cálculo según la norma VDI (ver ilustración). La British Industrial Truck Association recomienda añadir 100 mm al espacio libre total (dimensión a) para conseguir un margen de trabajo adicional en la parte trasera de la carretilla.

† Las cifras de trepabilidad (líneas 5.7 y 5.8) se dan para comparar el rendimiento de la tracción; pero no se pretende indicar que el vehículo pueda funcionar sobre las rampas indicadas. Siga las instrucciones del manual de operación cuando trabaje en una rampa.

● Añadir 43 mm con rejilla protectora de carga

△ Configuración de rendimiento 'eLo'

✧ Variable. Flujo máximo seleccionado a través de la pantalla del tablero de instrumentos.

✪ LPAZ, measured according to the test cycles and based on the weighting values contained in EN12053

TABLAS DE MÁSTILES:

❖ Añadir 649 mm con prolongación de la rejilla de apoyo de la carga

❍ Deducir 650 mm con prolongación de la rejilla de apoyo de la carga

☐ Se requiere eje ancho

PRECAUCIÓN:
Hay que tener cuidado al manipular cargas a gran altura. Cuando se eleva la carga se reduce la estabilidad de la carretilla. Es importante mantener al mínimo la inclinación de mástil en uno u otro sentido cuando se lleven cargas elevadas. Los que manejen las carretillas deben estar formados y aternerse a las instrucciones contenidas en el manual del operador.

Los productos Hyster están sujetos a cambios sin previo aviso. Algunas carretillas elevadoras que aparecen en las fotografías ofrecen accesorios opcionales.

CE **Seguridad :**

Esta carretilla satisface las Normas vigentes de la UE.

INFORMACIÓN DE MÁSTILES Y CAPACIDAD

Los valores mostrados son para carretillas con equipamiento estándar, estos valores pueden cambiar. Contacte con su distribuidor para más información.

MÁSTILES VISTA E1.6-2.0XN

	Elevación máxima de horquillas (mm) (h_3 + s)	Inclinación atrás	Altura total replegado (mm)	Altura total extendido (mm)	Elevación libre (parte superior de horquillas) (mm) (h_2 + s)
2 etapas elevación libre limitada	3 430 4 830 4 330	5 5 5	2 180 2 380 2 730	4 006 ★ 4 406 ★ 5 906 ★	140 140 140
2 etapas elevación libre completa	3 415	5	2 180	4 012 ★	1 516 ❍
3 etapas elevación libre completa	4 900 5 200 5 500	5 5 5	2 130 2 280 2 380	5 474 ★ 5 774 ★ 6 074 ★	1 466 ❍ 1 616 ❍ 2 716 ❍

E1.6-2.0XN - Diagrama de la capacidad nominal con centro de carga a 500 mm

	Elevación máxima de horquillas (mm) ❖	Ruedas sobre bandajes					
		Sin desplazamiento lateral			Con desplazamiento lateral integral		
		E1.6XN	E1.8XN	E2.0XN	E1.6XN	E1.8XN	E2.0XN
2 etapas elevación libre limitada	3 430 3 830 4 330	1 600 1 600 1 600	1 800 1 800 1 760	2 000 2 000 1 950	1 600 1 600 1 560	1 790 1 780 1 690	2 000 1 990 1 920
2 etapas elevación libre completa	3 415	1 600	1 800	2 000	1 600	1 790	1 980
3 etapas elevación libre completa	4 900 5 200 5 500	1 520 ☐ 1 400 ☐ 1 400 ☐	1 670 ☐ 1 460 ☐ 1 460 ☐	1 800 ☐ 1 560 ☐ 1 560 ☐	1 520 ☐ 1 410 ☐ 1 240 ☐	1 650 ☐ 1 470 ☐ 1 280 ☐	1 810 ☐ 1 570 ☐ 1 360 ☐

E1.6-2.0XN - Diagrama de la capacidad nominal con centro de carga a 600 mm

	Elevación máxima de horquillas (mm) ❖	Ruedas sobre bandajes					
		Sin desplazamiento lateral			Con desplazamiento lateral integral		
		E1.6XN	E1.8XN	E2.0XN	E1.6XN	E1.8XN	E2.0XN
2 etapas elevación libre limitada	3 430 3 830 4 330	1 530 1 520 1 510	1 900 1 890 1 760	1 900 1 890 1 840	1 450 1 440 1 430	1 610 1 600 1 560	1 800 1 790 1 750
2 etapas elevación libre completa	3 415	1 530	1 880	1 880	1 450	1 610	1 790
3 etapas elevación libre completa	4 900 5 200 5 500	1 440 ☐ 1 400 ☐ 1 240 ☐	1 570 ☐ 1 460 ☐ 1 280 ☐	1 780 ☐ 1 560 ☐ 1 360 ☐	1 360 ☐ 1 320 ☐ 1 240 ☐	1 480 ☐ 1 440 ☐ 1 280 ☐	1 680 ☐ 1 570 ☐ 1 360 ☐

NOTA: Las capacidades nominales indicadas son para carretillas equipadas con un tablero porta horquillas estándar o con un tablero con desplazador lateral y horquillas de longitud nominal. Los mástiles con alturas superiores a la alatura máxima de las horquillas mostrados aquí están clasificados de gran elevación y pueden sufrir una reducción de capacidad, una restricción de la inclinación atrás o un eje motriz ancho.

HYSTER
1
2
4
3
#
5
6
7
8
9
0

CARACTERÍSTICAS DEL PRODUCTO

SEGURIDAD DE FUNCIONAMIENTO

- Nuevo y robusto de mástil para conseguir una visibilidad excelente y una elevación fiable y de gran rendimiento.
- Bastidor de construcción robusta y componentes fiables y de larga duración que proporcionan una durabilidad y una estabilidad excelentes, aumentando la confianza del conductor y mejorando la productividad.
- Motores de tecnología de CA para la tracción y para la elevación con sistema de gestión térmica incorporado, que permiten que la carretilla funcione de manera fiable en recorridos largos y en ciclos de trabajo exigentes, reduciendo de manera significativa los tiempos de inactividad.
- El sistema eléctrico dispone de una red de comunicaciones CANbus y sensores de efecto Hall para obtener una mayor fiabilidad.
- La protección IP65 de los controles evita la entrada de agua y de partículas de polvo, reduciendo la probabilidad de que se produzcan tiempos de inactividad de la carretilla elevadora.

PRODUCTIVIDAD

- El motor de tracción de CA proporciona una aceleración suave, un desplazamiento y cambios de sentido rápidos con un rendimiento excelente de par motor. Todo esto se combina con frenado regenerativo para obtener una eficiente manipulación de carga en las aplicaciones más rigurosas.
- Dimensiones compactas, que permiten ciclos de giro muy ajustados y una maniobrabilidad líder dentro de su clase en los casos en que el espacio esté limitado, tal como cuando se trabaja en pasillos o naves de carga/descarga congestionadas o en aplicaciones tales como apilado en bloques de cargas de 1 000mm.
- Potente batería de 48 V que ofrece un mayor intervalo de tiempo entre cambios de batería y un sistema de extraccion lateral opcional de la batería, que proporciona una tracción soberbia y una elevación de gran rendimiento, con el fin de conseguir una manipulación de cargas ininterrumpida, rápida y eficiente y una recarga rápida y sencilla que mantiene las carretillas en funcionamiento permanente.
- Posibilidad de selección de ajustes de rendimiento (HiP – Alto Rendimiento & eLo – Eficiencia Energética) que permite configurar la carretilla con arreglo a las diferentes necesidades de la aplicación y que proporciona el balance correcto entre rendimiento y eficiencia energética.

ERGONOMÍA

- El diseño ergonómico del compartimento del carretillero proporciona un entorno confortable y de alta productividad para el carretillero, ofreciendo un amplio espacio para los pies y un fácil acceso de subida / bajada.
- El bajo ruido y el bajo nivel de vibraciones de todo el cuerpo combinado con una asiento de suspensión total - con 80 mm de desplazamiento de suspensión y toda una gama de ajustes - asegura un confort permanente del carretillero a lo largo de turnos prolongados.
- La columna de dirección con inclinación totalmente ajustable -con opción telescópica y de memoria de inclinación- permite que el carretillero pueda subir y bajar de la carretilla elevadora con rapidez y facilidad a lo largo de todo el turno, asegurando el máximo confort y una mayor productividad.
- El reposabrazos con módulo de minipalancas con controles hidráulicos incorporados, control direccional integrado, interruptor de parada de emergencia y bocina también integrados, ofrece lo último en confort y control. Alternativamente, las palancas manuales al lado del asiento también permiten una fácil manipulación de las cargas.
- La nueva pantalla ‘montada en alto” mantiene despejado el campo de visión del conductor y le proporciona al mismo tiempo información que puede ver ‘de una sola ojeada’ sobre las condiciones de funcionamiento de la carretilla elevadora o sobre sus ajustes de rendimiento.
- Hay una manija de agarre trasera con bocina integrada para desplazamiento frecuente marcha atrás y un freno de estacionamiento automático, todo lo cual contribuye también a facilitar el manejo de la carretilla y a obtener un confort excelente para el conductor.

BAJOS COSTES DE PROPIEDAD

- La duración ampliada de la batería reduce la necesidad de recarga , ahorrando tiempo y dinero y aumentando el tiempo de actividad ininterrumpida.
- El Controlador de Sistemas del Vehículo (VSM) permite ajustar los parámetros de rendimiento de la carretilla elevadora y monitorizar funciones clave, todo lo cual conduce a rendimientos adaptados a la aplicación y a tiempos de inactividad mínimos.
- Los rápidos diagnósticos permiten realizar con precisión la localización de averías y facilita la planificación del mantenimiento y permite conseguir unos menores costes de explotación.

FACILIDAD DE SERVICIO

- Intervalo de servicio estándar de 1 000 horas.
- Acceso para servicio rápido y libre de obstrucciones, con una plancha de piso de dos piezas fácilmente desmontable que proporciona acceso al líquido de frenos, a los filtros y válvulas hidráulicos, al VSM, a los cilindros de inclinación y a la liberación del freno de estacionamiento automático.
- La batería es fácilmente accesible gracias a un capó bien diseñado, que se abre en un amplio ángulo con un esfuerzo mínimo.
- El acceso a la información de diagnósticos a través de la pantalla o del punto de conexión de la columna de dirección permite a los técnicos monitorizar el estado de la carretilla y planificar los requisitos de mantenimiento.
- Las luces LED están diseñadas para alcanzar una duración como minimo igual a la vida de servicio de la carretilla elevadora.

LAS OPCIONES INCLUYEN:

- Minipalancas con funciones de desplazamiento y funciones hidráulicas integradas en el reposabrazos.
- Columna de dirección con ajuste telescópico y memoria de inclinación.
- Retorno a inclinación predeterminada.
- Desplazamiento lateral integrado.
- Función de enclavamiento para accesorios de fijación.
- Indicador del peso de la carga.
- Sensor de impactos.
- Espejos.
- Alarma de marcha atrás.
- Extracción lateral de la batería.
- Pedal Monotrol.
- Juegos de luces.
- Arranque sin llave y clave de acceso del carretillero.
- Recordatorio de mantenimiento programable.
- Lista de comprobación diaria del carretillero.
- Monitorización del sistema.
- Tejadillo para entrada directa en estanterías.

SOCIOS COMPROMETIDOS. EQUIPOS ROBUSTOS.™
PARA OPERACIONES EXIGENTES, EN CUALQUIER LUGAR.

Hyster suministra una gama completa de equipos de almacén, carretillas elevadoras de contrapeso IC y eléctricas, manipuladores de contenedores y apiladores retráctiles Hyster está comprometido en ser mucho más que un suministrador de carretillas elevadoras.

Nuestro objetivo es ofrecer una asociación completa capaz de responder a la totalidad del espectro de asuntos relacionados con la manutención de materiales: Tanto si necesita servicios de consultoría profesional para la gestión de su flota, como si lo que necesita es apoyo de servicio cualificado o suministro fiable de repuestos, puede confiar en Hyster.

Nuestra red de distribuidores altamente preparados proporciona apoyo local experto y una gran capacidad de respuesta. Pueden ofrecer paquetes financieros de adecuada relación coste-eficacia y pueden introducir programas de mantenimiento gestionados de manera eficaz para asegurar que pueda obtener el mayor valor posible. Nuestra actividad de negocios consiste en tratar sus necesidades de manutención de materiales de manera que usted pueda centrarse en el éxito de su propia actividad de negocios tanto en el momento actual como en el futuro.

HYSTER EUROPE
Centennial House, Frimley Business Park, Frimley, Surrey, GU16 7SG, Inglaterra.
Tel: +44 (0) 1276 538500

www.hyster.eu **infoeurope@hyster.com** **/HysterEurope** **@HysterEurope** **/HysterEurope**

HYSTER-YALE UK LIMITED actuando como Hyster Europe. Sede social: Centennial House, Building 4.5, Frimley Business Park, Frimley, Surrey GU16 7SG, Reino Unido.
Registrada en Inglaterra y Gales. Número de registro de la empresa: 02636775
HYSTER, y FORTENS son marcas comerciales registradas en la Unión Europea y en algunas otras jurisdicciones.
MONOTROL® es una marca comercial registrada y DURAMATCH y son marcas comerciales en los Estados Unidos y en algunas otras jurisdicciones.
Los productos Hyster están sujetos a cambios sin previo aviso. Algunas carretillas elevadoras que aparecen en las fotografías pueden disponer de equipos opcionales.

Impreso en los Países Bajos. Número de referencia: 3990036 Rev01-03/15-TLC