SERIE H8-9XD EC6-8/ H9-11XD ECD7-9

LEER-CONTAINER-STAPLER

TECHNISCHE BESCHREIBUNG

HYSTER

WWW.HYSTER.COM

KABINE – STANDARDPOSITION

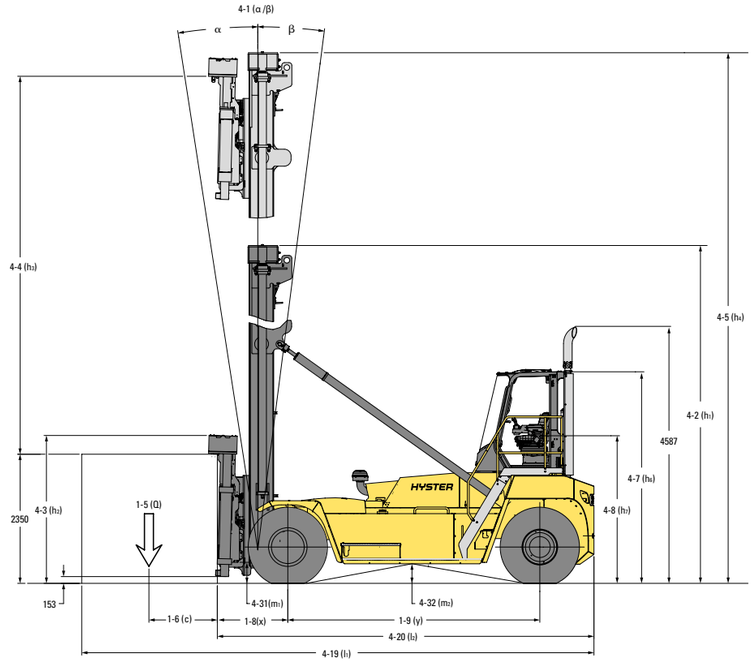

KABINE – ERHÖHTE POSITION

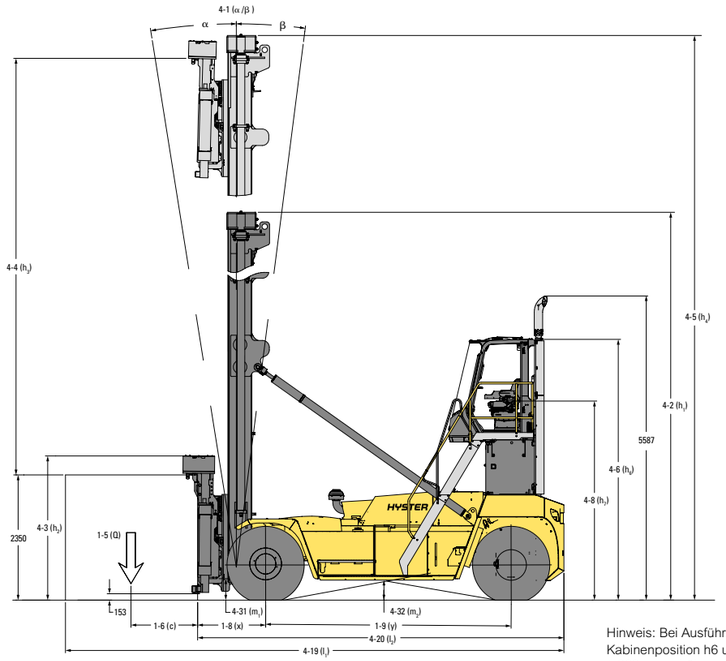

Hinweis: Bei Ausführung mit erhöhter Kabinenposition h6 und h7 um jeweils 1.000 mm erhöhen.

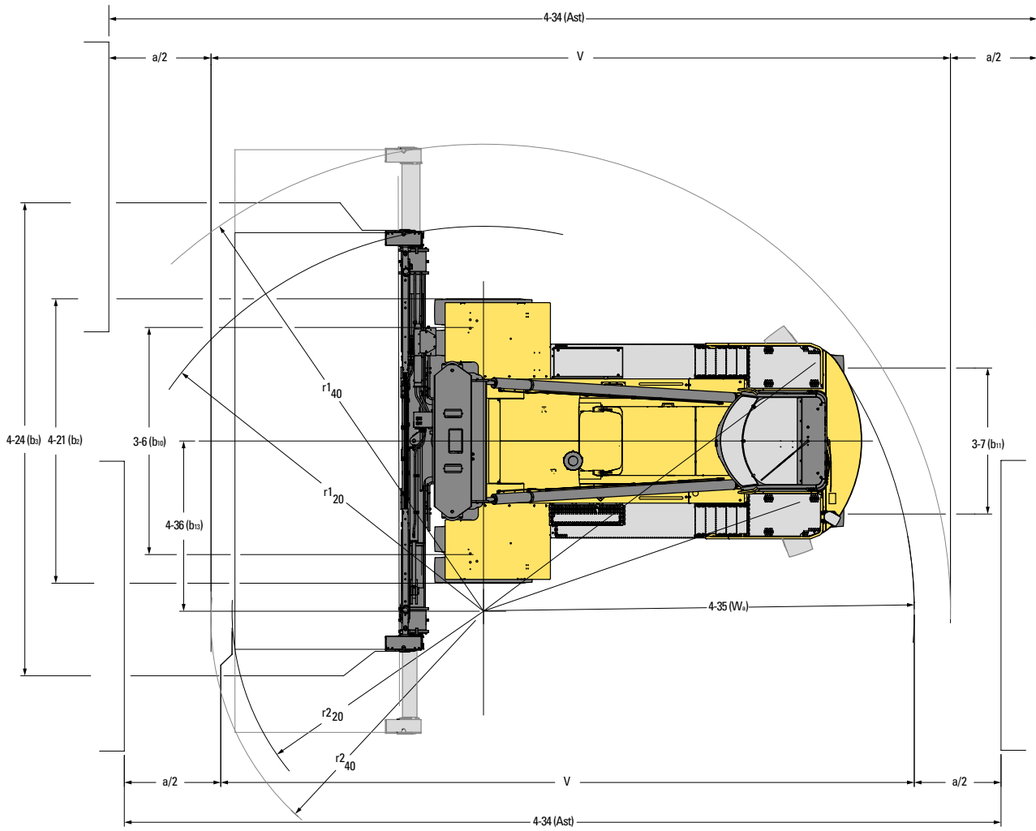

r_1 = Schwenkradius der hinteren Containerecke
r_2 = Schwenkradius der vorderen Containerecke
W_a = äußerer Wenderadius des Staplers
a = Arbeitsgangbreite:
= 200 mm (100 mm auf jeder Seite nach VDI), siehe VDI-Zeile 4-34-3 und 4-34-4
V = mathematisch berechnete 90°-Arbeitsgangbreite (kein enges Stapeln):
V = $r_2 + r_1$ oder W_a (je nachdem, welcher Wert größer ist)
Ast = berechnete 90°-Arbeitsgangbreite mit entsprechendem Sicherheitsabstand (kein enges Stapeln):
Ast = V + a

H8XD-EC6/H8XD-EC7/H9XD-EC7 TECHNISCHE DATEN

ALLGEMEINES	1-1	Hersteller			HYSTER		
	1-2	Modellbezeichnung			H8XD-EC6	H8XD-EC7	H9XD-EC7
	1-3	Antrieb			Diesel		
	1-4	Bedienung			Sitz		
	1-5	Tragfähigkeit bei Lastschwerpunkt, Nennwert (1)	Q	kg	8.000		9.000
	1-6	Lastschwerpunkt	C_1	mm	1.220		
	1-8	Lastabstand	x	mm	1.357		
	1-9	Radstand	y	mm	4.500		
	1-10	Container-Stapelhöhe (8'6"/9'6")		#	6/5	7/6	
GEWICHT	2-1	Eigengewicht		kg	35.558	36.912	38.898
	2-2	Achslast mit Last vorn/hinten		kg	35.313/8.194	36.794/8.068	38.193/9.655
	2-3	Achslast ohne Last vorn/hinten		kg	22.935/12.623	24.416/12.497	24.259/14.639
RÄDER	3-1	Reifentyp		Typ	Luft		
	3-2	Reifengröße, vorne			14.00-24 24PR		
	3-3	Reifengröße, hinten			14.00-24 24PR		
	3-5	Anzahl der Räder, vorne/hinten (x = angetrieben)		#	x4/2		
	3-6	Spurweite, vorn	b_{10}	mm	3.282		
	3-7	Spurweite, hinten	b_{11}	mm	2.108		
GRUNDABMESSUNGEN	4-1	Neigung Hubgerüst vor/zurück	α/β	°	4/3		
	4-2	Höhe Hubgerüst eingefahren	h_1	mm	9.495	10.795	
	4-3	Freihub	h_2	mm	0		
	4-4	Hub	h_3	mm	13.850	16.450	
	4-4-1	Hubhöhe, minimal (2)	$h_{3.1.1}$	mm	2.318		
	4-4-2	Hubhöhe, maximal (2)	$h_{3.1.2}$	mm	16.168	18.768	
	4-5	Höhe Hubgerüst ausgefahren	h_4	mm	16.420	19.020	
	4-7-1	Höhe Schutzdach (geschlossene Kabine)	h_6	mm	3.844		
	4-7-2	Höhe Fahrerschutzdach (geschlossene Kabine mit Rundumleuchte)	h_6	mm	3.976		
	4-7-3	Höhe Fahrerschutzdach (geschlossene Kabine mit Arbeitsscheinwerfern)	h_6	mm	4.035		
	4-8	Sitzhöhe bezogen auf SIP (3) (4)	h_7	mm	2.676		
	4-19	Gesamtlänge	l_1	mm	9.262		
	4-20	Länge ohne Spreader	l_2	mm	6.824		
	4-21	Gesamtbreite einschließlich Antriebsräder	b_2	mm	4.110		
	4-23	Breite bei Spreader ein-/ausgefahren	b_3	mm	6.084/12.218		
	4-31	Bodenfreiheit niedrigster Punkt	m_1	mm	236		
	4-32	Bodenfreiheit Mitte Radstand	m_2	mm	383		
	4-33	Arbeitsgangbreite bei 20'-Container; REDUZIERTER/VOLLER Lenkradius	Ast_{20}	mm	10.614/10.144		
	4-34	Arbeitsgangbreite bei 40'-Container; REDUZIERTER/VOLLER Lenkradius	Ast_{40}	mm	14.180/13.875		
	4-35	Größter Drehpunktabstand, reduzierter/voller Lenkradius	W_a	mm	6.797/6.327		
	4-36	Kleinster Drehpunktabstand, reduzierter/voller Lenkradius	b_{13}	mm	3.438/2.620		
LEISTUNGSDATEN – STUFE IIIA	5-1	Fahrgeschwindigkeit mit/ohne Last		km/h	20/25		
	5-2	Hubgeschwindigkeit mit/ohne Last		m/s	0,51/0,67		
	5-2-1	Hubgeschwindigkeit mit 70 % Last		m/s	0,60		
	5-3	Senkgeschwindigkeit mit/ohne Last		m/s	0,55/0,55		
	5-5	Zugkraft – 1,6 km/h, mit/ohne Last		kN	149/150	148/150	
	5-6	Zugkraft – max., mit/ohne Last		kN	179/181	179/180	
	5-7	Steigfähigkeit – 1,6 km/h, mit/ohne Last (5)		%	37/39	36/38	33/36
	5-8	Steigfähigkeit – max., mit/ohne Last (5)		%	46/39	45/38	41/36
LEISTUNGSDATEN – STUFE V	5-1	Fahrgeschwindigkeit mit/ohne Last		km/h	20/25		
	5-2	Hubgeschwindigkeit mit/ohne Last		m/s	0,51/0,67		
	5-2-1	Hubgeschwindigkeit mit 70 % Last		m/s	0,58		
	5-3	Senkgeschwindigkeit mit/ohne Last		m/s	0,55/0,55		
	5-5	Zugkraft – 1,6 km/h, mit/ohne Last		kN	160/161		159/161
	5-6	Zugkraft – max., mit/ohne Last		kN	194	194	
	5-7	Steigfähigkeit – 1,6 km/h, mit/ohne Last (5)		%	40/39	39/38	36/36
	5-8	Steigfähigkeit – max., mit/ohne Last (5)		%	49/39	48/38	45/36

(1) Die erhöhte Kabine führt wegen der höheren Spreader-Position möglicherweise zu reduzierter Tragfähigkeit.
(2) Minimale/maximale Höhe der Twistlocks
(3) Bei erhöhter Kabinenposition 1.000 mm addieren.
(4) SIP bis Antriebsachse plus Radius der Reifen bis zum Boden mit Standardreifen
(5) Die Steigfähigkeitswerte sind angegeben, um einen Vergleich der Antriebsleistung zu ermöglichen; dies entspri1cht jedoch nicht unbedingt den tatsächlichen Einsatzmöglichkeiten des Staplers bei der genannten Steigung.

H9XD-EC8/H9XD-ECD7/H9XD-ECD8 TECHNISCHE DATEN

ALLGEMEINES	1-1	Hersteller			HYSTER		
	1-2	Modellbezeichnung			H9XD-EC8	H9XD-ECD7	H9XD-ECD8
	1-3	Antrieb			Diesel		
	1-4	Bedienung			Sitz		
	1-5	Tragfähigkeit bei Lastschwerpunkt, Nennwert (1)	Q	kg	9.000		
	1-6	Lastschwerpunkt	C_1	mm	1.220		
	1-8	Lastabstand	x	mm	1.357		
	1-9	Radstand	y	mm	4.500		
	1-10	Container-Stapelhöhe (8'6"/9'6")		#	8 / 7	6 + 1 / 5 + 1	7 + 1 / 6 + 1
GEWICHT	2-1	Eigengewicht		kg	41.487	39.468	40.852
	2-2	Achslast mit Last vorn/hinten		kg	38.896/10.540	39.088/9.380	40.602/9.251
	2-3	Achslast ohne Last vorn/hinten		kg	25.962/15.524	25.030/14.438	26.544/14.309
RÄDER	3-1	Reifentyp		Typ	Luft		
	3-2	Reifengröße, vorne			14.00-24 24PR		
	3-3	Reifengröße, hinten			14.00-24 24PR		
	3-5	Anzahl der Reifen, vorne/hinten (x = angetrieben)		#	x4/2		
	3-6	Spurweite, vorn	b_{10}	mm	3.282		3.507
	3-7	Spurweite, hinten	b_{11}	mm	2.108		
GRUNDABMESSUNGEN	4-1	Neigung Hubgerüst vor/zurück	α/β	°	4/3		
	4-2	Höhe Hubgerüst eingefahren	h_1	mm	12.095	9.495	10.795
	4-3	Freihub	h_2	mm	0		
	4-4	Hub	h_3	mm	19.050	13.850	16.450
	4-4-1	Hubhöhe, minimal (2)	$h_{3.1.1}$	mm	2.472		
	4-4-2	Hubhöhe, maximal (2)	$h_{3.1.2}$	mm	21.368	16.322	18.922
	4-5	Höhe Hubgerüst ausgefahren	h_4	mm	21.620	16.420	19.020
	4-7-1	Höhe Schutzdach (geschlossene Kabine)	h_6	mm	3.844		
	4-7-2	Höhe Fahrerschutzdach (geschlossene Kabine mit Rundumleuchte)	h_6	mm	3.976		
	4-7-3	Höhe Fahrerschutzdach (geschlossene Kabine mit Arbeitsscheinwerfern)	h_6	mm	4.035		
	4-8	Sitzhöhe bezogen auf SIP (3) (4)	h_7	mm	2.676		
	4-19	Gesamtlänge	l_1	mm	9.214		
	4-20	Länge ohne Spreader	l_2	mm	6.776		
	4-21	Gesamtbreite einschließlich Antriebsräder	b_2	mm	4.335	4.110	
	4-23	Breite bei Spreader ein-/ausgefahren	b_3	mm	6.566/12.700		
	4-31	Bodenfreiheit niedrigster Punkt	m_1	mm	236		
	4-32	Bodenfreiheit Mitte Radstand	m_2	mm	383		
	4-33	Arbeitsgangbreite bei 20'-Container; REDUZIERTER/VOLLER Lenkradius	Ast_{20}	mm	10.566/10.096		
	4-34	Arbeitsgangbreite bei 40'-Container; REDUZIERTER/VOLLER Lenkradius	Ast_{40}	mm	14.382/14.081		
	4-35	Größter Drehpunktabstand, reduzierter/voller Lenkradius	W_a	mm	6.797/6.327		
	4-36	Kleinster Drehpunktabstand, reduzierter/voller Lenkradius	b_{13}	mm	3.438/2.620		
LEISTUNGSDATEN – STUFE IIIA	5-1	Fahrgeschwindigkeit mit/ohne Last		km/h	20/25		
	5-2	Hubgeschwindigkeit mit/ohne Last		m/s	0,46/0,61		
	5-2-1	Hubgeschwindigkeit mit 70 % Last		m/s	0,54		
	5-3	Senkgeschwindigkeit mit/ohne Last		m/s	0,55/0,55		
	5-5	Zugkraft – 1,6 km/h, mit/ohne Last		kN	147/149	148/149	147/149
	5-6	Zugkraft – max., mit/ohne Last		kN	178/180		
	5-7	Steigfähigkeit – 1,6 km/h, mit/ohne Last (5)		%	31/35	33/39	32/38
	5-8	Steigfähigkeit – max., mit/ohne Last (5)		%	39/35	41/39	39/38
LEISTUNGSDATEN – STUFE V	5-1	Fahrgeschwindigkeit mit/ohne Last		km/h	20/25		
	5-2	Hubgeschwindigkeit mit/ohne Last		m/s	0,46/0,61		
	5-2-1	Hubgeschwindigkeit mit 70 % Last		m/s	0,53		
	5-3	Senkgeschwindigkeit mit/ohne Last		m/s	0,55/0,55		
	5-5	Zugkraft – 1,6 km/h, mit/ohne Last		kN	159/160		
	5-6	Zugkraft – max., mit/ohne Last		kN	192/193		
	5-7	Steigfähigkeit – 1,6 km/h, mit/ohne Last (5)		%	34/35	36/39	34/38
	5-8	Steigfähigkeit – max., mit/ohne Last (5)		%	42/35	44/39	43/38

(1) Die erhöhte Kabine führt wegen der höheren Spreader-Position möglicherweise zu reduzierter Tragfähigkeit.
(2) Minimale/maximale Höhe der Twistlocks
(3) Bei erhöhter Kabinenposition 1.000 mm addieren.
(4) SIP bis Antriebsachse plus Radius der Reifen bis zum Boden mit Standardreifen
(5) Die Steigfähigkeitswerte sind angegeben, um einen Vergleich der Antriebsleistung zu ermöglichen; dies entspri1cht jedoch nicht unbedingt den tatsächlichen Einsatzmöglichkeiten des Staplers bei der genannten Steigung.

H10XD-ECD8/H11XD-ECD8/H11XD-ECD9 TECHNISCHE DATEN

ALLGEMEINES	1-1	Hersteller			HYSTER		
	1-2	Modellbezeichnung			H10XD-ECD8	H11XD-ECD8	H11XD-ECD9
	1-3	Antrieb			Diesel		
	1-4	Bedienung			Sitz		
	1-5	Tragfähigkeit bei Lastschwerpunkt, Nennwert (1)	Q	kg	10.000	11.000	
	1-6	Lastschwerpunkt	C_1	mm	1.220		
	1-8	Lastabstand	x	mm	1.357		
	1-9	Radstand	y	mm	4.500		
	1-10	Container-Stapelhöhe (8'6"/9'6")		#	7 + 1 / 6 + 1		8 + 1 / 7 + 1
GEWICHT	2-1	Eigengewicht		kg	41.886	42.847	44.198
	2-2	Achslast mit Last vorn/hinten		kg	42.166/9.719	43.730/10.117	45.207/9.990
	2-3	Achslast ohne Last vorn/hinten		kg	26.546/15.339	26.548/16.299	28.025/16.172
RÄDER	3-1	Reifentyp		Typ	Luft		
	3-2	Reifengröße, vorne			14.00-24 24PR		
	3-3	Reifengröße, hinten			14.00-24 24PR		
	3-5	Anzahl der Reifen, vorne/hinten (x = angetrieben)		#	x4/2		
	3-6	Spurweite, vorn	b_{10}	mm	3.507		
	3-7	Spurweite, hinten	b_{11}	mm	2.108		
GRUNDABMESSUNGEN	4-1	Neigung Hubgerüst vor/zurück	α/β	°	4/3		
	4-2	Höhe Hubgerüst eingefahren	h_1	mm	10.795		12.095
	4-3	Freihub	h_2	mm	0		
	4-4	Hub	h_3	mm	16.450		19.050
	4-4-1	Hubhöhe, minimal (2)	$h_{3.1.1}$	mm	2.472		
	4-4-2	Hubhöhe, maximal (2)	$h_{3.1.2}$	mm	18.922		21.522
	4-5	Höhe Hubgerüst ausgefahren	h_4	mm	19.020		21.620
	4-7-1	Höhe Schutzdach (geschlossene Kabine)	h_6	mm	3.844		
	4-7-2	Höhe Fahrerschutzdach (geschlossene Kabine mit Rundumleuchte)	h_6	mm	3.976		
	4-7-3	Höhe Fahrerschutzdach (geschlossene Kabine mit Arbeitsscheinwerfern)	h_6	mm	4.035		
	4-8	Sitzhöhe bezogen auf SIP (3) (4)	h_7	mm	2.676		
	4-19	Gesamtlänge	l_1	mm	9.214		
	4-20	Länge ohne Spreader	l_2	mm	6.776		
	4-21	Gesamtbreite einschließlich Antriebsräder	b_2	mm	4.335		
	4-23	Breite bei Spreader ein-/ausgefahren	b_3	mm	6.566/12.700		
	4-31	Bodenfreiheit niedrigster Punkt	m_1	mm	236		
	4-32	Bodenfreiheit Mitte Radstand	m_2	mm	383		
	4-33	Arbeitsgangbreite bei 20'-Container; REDUZIERTER/VOLLER Lenkradius	Ast_{20}	mm	10.566/10.096		
	4-34	Arbeitsgangbreite bei 40'-Container; REDUZIERTER/VOLLER Lenkradius	Ast_{40}	mm	14.382/14.081		
	4-35	Größter Drehpunktabstand, reduzierter/voller Lenkradius	W_a	mm	6.797/6.327		
	4-36	Kleinster Drehpunktabstand, reduzierter/voller Lenkradius	b_{13}	mm	3.438/2.620		
LEISTUNGSDATEN – STUFE IIIA	5-1	Fahrgeschwindigkeit mit/ohne Last		km/h	20/25		
	5-2	Hubgeschwindigkeit mit/ohne Last		m/s	0,46/0,61		
	5-2-1	Hubgeschwindigkeit mit 70 % Last		m/s	0,54		
	5-3	Senkgeschwindigkeit mit/ohne Last		m/s	0,55/0,55		
	5-5	Zugkraft – 1,6 km/h, mit/ohne Last		kN	147/149		147/148
	5-6	Zugkraft – max., mit/ohne Last		kN	178/180	177/179	
	5-7	Steigfähigkeit – 1,6 km/h, mit/ohne Last (5)		%	30/37	29/37	28/36
	5-8	Steigfähigkeit – max., mit/ohne Last (5)		%	37/37	36/37	35/36
LEISTUNGSDATEN – STUFE V	5-1	Fahrgeschwindigkeit mit/ohne Last		km/h	20/25		
	5-2	Hubgeschwindigkeit mit/ohne Last		m/s	0,46/0,61		
	5-2-1	Hubgeschwindigkeit mit 70 % Last		m/s	0,53		
	5-3	Senkgeschwindigkeit mit/ohne Last		m/s	0,55/0,55		
	5-5	Zugkraft – 1,6 km/h, mit/ohne Last		kN	158/160		
	5-6	Zugkraft – max., mit/ohne Last		kN	191/193		
	5-7	Steigfähigkeit – 1,6 km/h, mit/ohne Last (5)		%	33/37	31/37	31/36
	5-8	Steigfähigkeit – max., mit/ohne Last (5)		%	41/37	39/37	38/36

(1) Die erhöhte Kabine führt wegen der höheren Spreader-Position möglicherweise zu reduzierter Tragfähigkeit.
(2) Minimale/maximale Höhe der Twistlocks
(3) Bei erhöhter Kabinenposition 1.000 mm addieren.
(4) SIP bis Antriebsachse plus Radius der Reifen bis zum Boden mit Standardreifen
(5) Die Steigfähigkeitswerte sind angegeben, um einen Vergleich der Antriebsleistung zu ermöglichen; dies entspri1cht jedoch nicht unbedingt den tatsächlichen Einsatzmöglichkeiten des Staplers bei der genannten Steigung.

ANTRIEBSOPTIONEN

ALLGEMEINES	1-1	Hersteller			Hyster	
	1-2	Modellbezeichnung			H8-9XD-EC6-8/H9-11XD-ECD7-9	
	1-3	Antriebsstrang			Diesel	
MOTOR	7-1	Hersteller/Modell Motor			Cummins/QSB, 6,7 l	Mercedes/OM936, 7,7 l
	7-1a	EPA-Tier-Konformität			Stufe IIIA	Stufe V
	7-2	Motorleistung – Nennwert		kW	164 bei 2.200	180 bei 1.800
	7-3-1	Motordrehmoment bei U/min (1/min)		Nm	949 bei 1.500	1.000 bei 1.200–1.600
	7-4	Zylinderzahl/Hubraum		# /cm³	6/6.690	6/7.698
	7-6	Kraftstoffverbrauch gemäß VDI-Zyklus		l/h	Auf Anfrage	
	7-8	Lichtmaschinenleistung		Ampere	120	
	7-9	Bordnetzspannung		V	24	
	7-10	Batteriespannung, Nennkapazität		V/Ah	24/102	
ANTRIEB	8-0	Antriebssteuerung/Getriebe		Typ	Lastschaltgetriebe	
	8-1	Ausführung des Fahrantriebs		Typ	Drehmomentwandler	
	8-2	Hersteller/Typ Getriebe		Typ	ZF 5WG211	
	8-2-1	Schaltstufen vor-/rückwärts		#	5/3	
	8-3	Hersteller/Typ Radantrieb/Antriebsachse		Typ	AxleTech/PRC 1756W3H	
	8-11	Betriebsbremse		Typ	Ölbad-Lamellenbremse	
	8-12	Feststellbremse		Typ	Federbetätigte Scheibenbremse auf der Antriebsachse	
SONSTIGES	10-1	Arbeitsdruck für Anbaugerät		MPa	22,5	
	10-2	Ölstrom für Anbaugeräte		l/m	72	
	10-3	Fassungsvermögen Hydrauliktank		l	289	300
	10-4	Kraftstofftank, Inhalt		l	350	
	10-4-1	Fassungsvermögen AdBlue-Tank		l	k. A.	38
	10-5	Ausführung Lenkung		Typ	Hydrostatisch	
	10-6	Anzahl Lenkumdrehungen		#	5,0	

SPREADER	1-2	Modellbezeichnung			H8-9XD-EC6-8	H9-11XD-ECD7-9
	9-1	Hersteller/Typ Spreader		Typ	Elme/586TB MPS (mechanisch wirkende Seitenneigung)	Elme/584LD PPS (hydraulisch gesteuerte Seitenneigung)
	9-1-1	Seitenneigung, mechanisch wirkend		mm	+/– 205	+/– 192
	9-1-2	Seitenneigung gesamt, hydraulisch gesteuert		°	-	+/– 6
	9-3	Containergrößen		Fuß	ISO 20' u. 40'	
	9-4	Seitenschieber	b8	mm	+/– 600	
	9-4-1	Teleskopierzeit Aus-/Einfahren		s	10/13	

HINWEISE:

Die technischen Daten werden durch den Zustand des Fahrzeugs, dessen Ausstattung und die Art und Bedingungen des Betriebs beeinflusst. Sprechen Sie vor dem Kauf Ihres Hyster® Staplers mit Ihrem Händler über die beabsichtigte Verwendung.

Alle Angaben zur Tragfähigkeit erfolgen gemäß EN1551.

Alle technischen Daten und Tragfähigkeitsangaben gelten für Stapler, die mit einem Hyster® Container-Spreader zum Handling von ISO-Containern ausgestattet sind.

HINWEIS:

Beim Handling angehobener Lasten ist Vorsicht geboten. Nur ordnungsgemäß geschulte Fahrer dürfen eingesetzt werden; sie müssen die Anweisungen in der Bedienungsanleitung gelesen und verstanden haben und diese einhalten.

Alle Werte sind Nennwerte und unterliegen einer gewissen Toleranz. Weitere Informationen erhalten Sie vom Hersteller. Hyster Produkte können ohne Vorankündigung verändert werden.

Abbildungen von Gabelstaplern zeigen möglicherweise Sonderausstattungen, die nicht zum Standardlieferumfang gehören. Die Werte schwanken möglicherweise je nach Konfiguration.

ZERTIFIZIERUNG: Die Hyster Stapler erfüllen die Design- und Konstruktionsanforderungen der Norm B56.1-1969 gemäß OSHA-Abschnitt 1910.178(a)(2) sowie der zum Zeitpunkt der Fertigung geltenden Version von B56.1. Die Zertifizierung der Konformität mit den geltenden ANSI-Standards ist auf dem Container Stapler angegeben. Die Leistungsdaten beziehen sich auf einen Stapler mit Ausstattungen, die im Abschnitt zur serienmäßigen Ausstattung dieser Technischen Beschreibung dargelegt sind. Die Leistungsdaten werden durch den Zustand des Fahrzeugs, dessen Ausstattung sowie durch die Art und Bedingungen des Betriebsbereichs, des Service und der Wartung des Fahrzeugs beeinflusst. Sollten diese Daten entscheidend sein, besprechen Sie die geplante Anwendung mit Ihrem Händler.

HINWEIS: Sofern nicht anders angegeben, beziehen sich die technischen Daten auf einen serienmäßigen Stapler ohne optionale Ausstattungsmerkmale.

Technische Daten gemäß VDI 2198.

Sicherheit: Dieser Stapler entspricht den derzeit gültigen EU- und ANSI-Bestimmungen und ist UKCA-konform.

H8XD-EC6

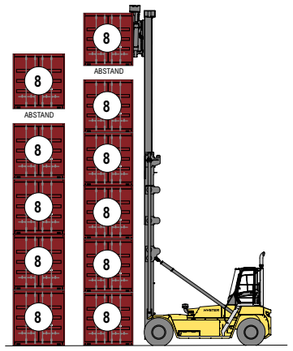

9'6'' 5 hoch
8'6'' 6 hoch

H8XD-EC7

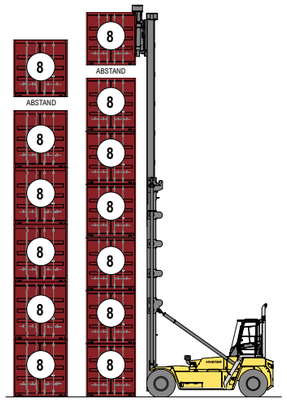

9'6'' 6 hoch
8'6'' 7 hoch

H9XD-EC7

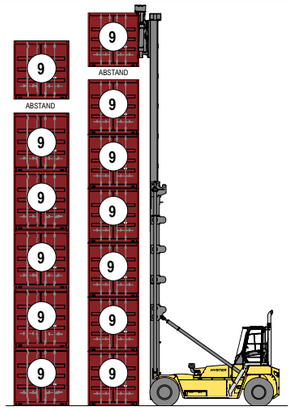

9'6'' 6 hoch
8'6'' 7 hoch

H9XD-EC8

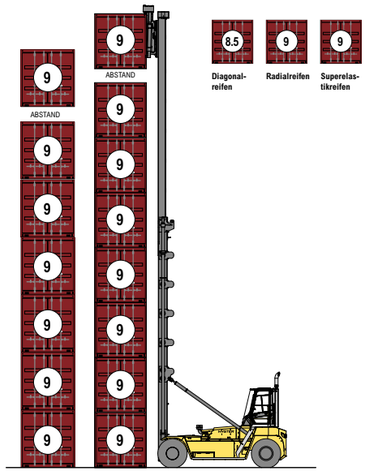

9'6'' 7 hoch
8'6'' 8 hoch

H9XD-ECD7

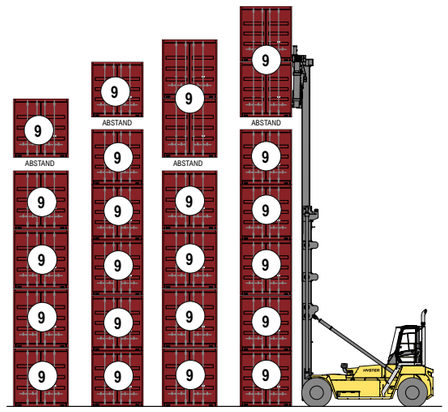

9'6'' 5 hoch
8'6'' 6 hoch
9'6'' 5+1 hoch
8'6'' 6+1 hoch

SPREADER FÜR EINZELAUFNAHME

SPREADER FÜR EINZELAUFNAHME 588 TB

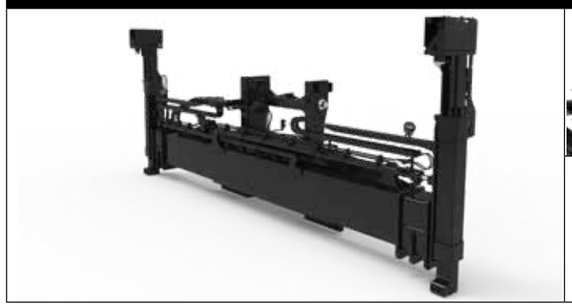

Spreader für Einzelaufnahme

Vertikal angeordnete Twistlocks

Geeignet für:

- 20'- oder 40'-ISO-Container, Breite 8' (2,44 m)
- Mit Begrenzung der Fahrgeschwindigkeit im beladenen/unbeladenen Zustand

Nicht geeignet für:

- Etwa 2,45–2,60 m breite „CPC"-Container (Cellular Pallet-wide Containers) mit nicht ISO-konformen Eckbeschlägen
- 20'- oder 40'-Container, etwa 2,45–2,50 m breit („Palettenbreite"), mit ISO-konform abgeschrägten Eckbeschlägen.

H9XD-ECD8

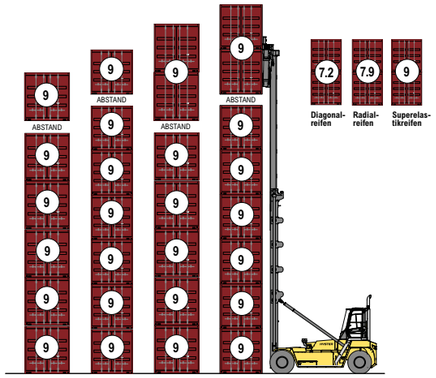

9'6'' 6 hoch
8'6'' 7 hoch
9'6'' 6+1 hoch
8'6'' 7+1 hoch

H10XD-ECD8

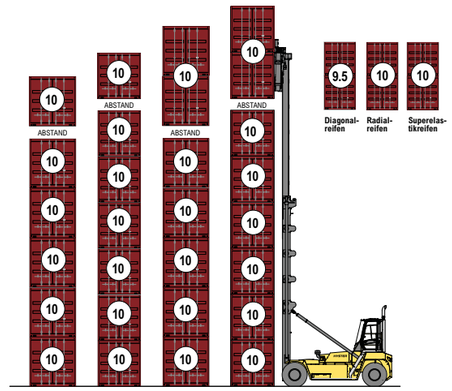

9'6'' 6 hoch
8'6'' 7 hoch
9'6'' 6+1 hoch
8'6'' 7+1 hoch

H11XD-ECD8

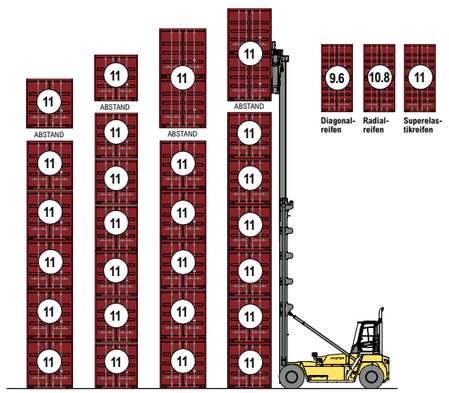

9'6'' 6 hoch
8'6'' 7 hoch
9'6'' 6+1 hoch
8'6'' 7+1 hoch

H11XD-ECD9

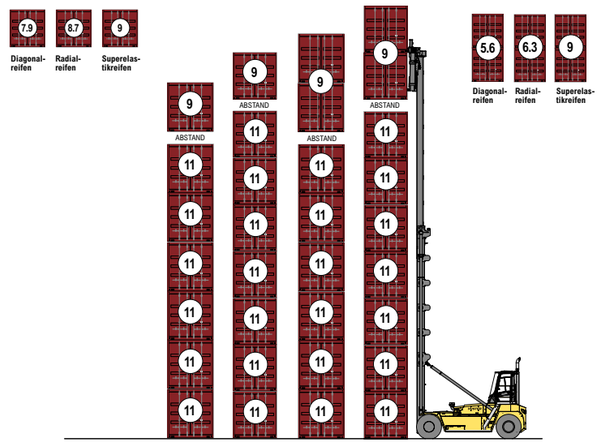

9'6'' 7 hoch
8'6'' 8 hoch
9'6'' 7+1 hoch
8'6'' 8+1 hoch

SPREADER FÜR DIE 2-FACH AUFNAHME

SPREADER 584 LD FÜR 2-FACH HANDLING

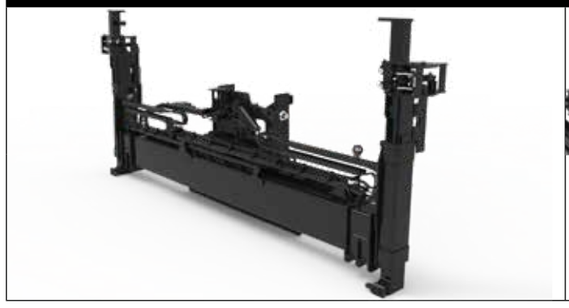

Spreader für Zweifachaufnahme

- Aufnehmen von Containern an der Vorderseite (Haken) und seitlich (Klammern) der Eckbeschläge
- Mit Begrenzung der Fahrgeschwindigkeit im beladenen/unbeladenen Zustand
- Mit Begrenzung der Fahrgeschwindigkeit bei gesicherter/ungesicherter Last
- Mit Erkennung für ersten und zweiten Container

OPTIONALE SPREADER UND AUFNAHMESYSTEME

SPREADER FÜR EINZELAUFNAHME 586 TB

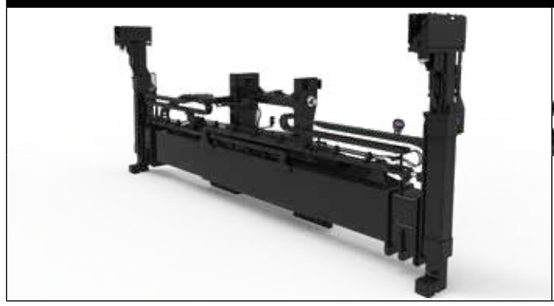

Spreader für Einzelaufnahme

Vertikal angeordnete Twistlocks

Ausbaubare Distanzstücke für überbreite Container

Geeignet für:

- 20'- oder 40'-ISO-Container, Breite 8' (2,44 m)
- Etwa 2,45–2,60 m breite „CPC"-Container (Cellular Pallet-wide Containers) mit nicht ISO-konformen Eckbeschlägen oben
- Mit Begrenzung der Fahrgeschwindigkeit im beladenen/unbeladenen Zustand

SPREADER FÜR EINZELAUFNAHME 589 TB

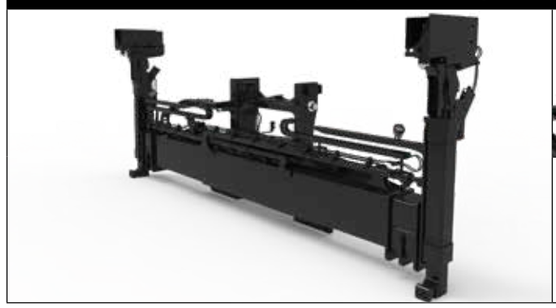

Spreader für Einzelaufnahme

Vertikal angeordnete Twistlocks

Vorschubfunktion der Twistlocks (100–176 mm)

Geeignet für:

- 20'- oder 40'-ISO-Container, Breite 8' (2,44 m)
- 20'- oder 40'-Container, etwa 2,45–2,50 m breit („Palettenbreite"), mit ISO-konform abgeschrägten Eckbeschlägen
- Etwa 2,45–2,60 m breite „CPC"-Container (Cellular Pallet-wide Containers) mit nicht ISO-konformen Eckbeschlägen oben
- Mit Begrenzung der Fahrgeschwindigkeit im beladenen/unbeladenen Zustand

Hinweis: Alle Spreader für Einzelaufnahme sind mit mechanisch wirkender Seitenneigung (MPS) ausgestattet. Hydraulisch gesteuerte Seitenneigung (PPS) optional erhältlich.

SPREADER FÜR 2-FACH AUFNAHME 582 LS

Spreader für Zweifachaufnahme

- Aufnehmen von Containern an der Vorderseite der Eckbeschläge (ermöglicht Kompaktlagerung)
- Oberes Twistlock aus-/einziehbar
- Keine Geschwindigkeitsbegrenzung ohne Container
- Geschwindigkeitsbegrenzung 20 km/h beim Handling von einem oder zwei 20'- bis 40'-Containern (beladen)

SPREADER FÜR 2-FACH AUFNAHME 584 LF

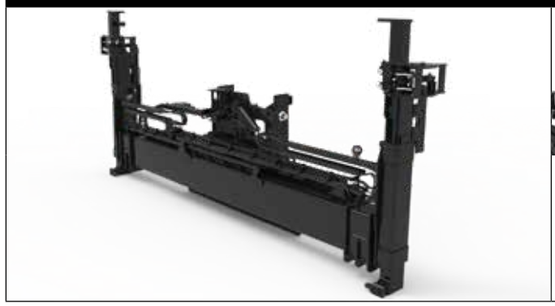

Spreader für Zweifachaufnahme

- Aufnehmen von Containern an der Vorderseite (Haken) und seitlich (Klammern) der Eckbeschläge
- Ein oder zwei ISO- und Binnen-Container 20'–40'
- Ein 45'-Container in 40'-Position
- Mit Container-Erkennung des oberen oder unteren Containers
- Mit Verriegelungsbolzen der Haken um den einzelnen Container (bis 45') zu erriegeln.
- Keine Geschwindigkeitsbegrenzung ohne Container
- Geschwindigkeitsbegrenzer 20 km/h beim Handling von einem oder zwei 20'- bis 40'-Containern
- Mit Geschwindigkeitsbegrenzung auf 10 km/h bei offenen Seitenhaken (Container ungesichert)
- Geschwindigkeitsbegrenzung auf 20 km/h bei 45'-Container mit Haken-Verriegelungsbolzen

** Alle Spreader für die Zweifachaufnahme sind mit hydraulisch gesteuerter Seitenneigung (PPS) ausgestattet.

STANDARDAUSSTATTUNG UND OPTIONALE AUSSTATTUNGSMERKMALE

LEISTUNG	STD	OPT
Cummins-6,7-l-Dieselmotor QSB, 220 PS, 164 kW, Stufe IIIA	Stufe IIIA	
Mercedes-7,7-l-Dieselmotor OM936, Stufe V, 180 kW bei 2.200 U/min	Stufe V	
Bei Leerlauf	X	
Lastabhängiger Kühlerlüfter mit Hydraulikantrieb	X	
120-A-Lichtmaschine	X	
System für den Antriebsschutz	X	
Antriebsachse mit Ölbad-Lamellenbremsen	X	
ZF-Getriebe 5WG211, Automatikgetriebe mit 5 Vorwärtsgängen/3 Rückwärtsgängen	X	
AxleTech-Antriebsachse PRC1756 W3H mit Ölbad-Lamellenbremsen	X	
ANTRIEB	**STD**	**OPT**
Fahrgeschwindigkeitsbegrenzer, voreingestellt auf 20 km/h	X	
Bedingte Fahrgeschwindigkeitsbegrenzung bei ungesicherter Last, voreingestellt auf 10 km/h	X	
Lenkreifen und Antriebsräder mit Luftbereifung 14.00 x 24-24		X
Radiallenkreifen und -antriebsräder 14,00 x 24 Michelin XZM		X
Radiallenkreifen und -antriebsräder 14.00 x 24 Trelleborg		X
Lenkreifen und Antriebsräder mit Superelastikbereifung 14.00 x 24		X
Schlauchlose Radiallenkreifen und -antriebsräder 14.00 R24 Bridgestone VCHS		X
Schlauchlose Radiallenkreifen und -antriebsräder 14.00 R24 Michelin XZM		X
Lenkreifen und Antriebsräder mit Luftbereifung 14.00 x 24-24	X	
Lenkachse mit Radmutterschutz		X
Ersatzräder mit Felgen		X
HUB	**STD**	**OPT**
Bedarfs- und lastabhängiges Hydrauliksystem	X	
Automatische Drehzahlerhöhung beim Anheben (im Leerlauf oder beim Inchen)	X	
Variable Hubgerüstüberlappung für geringe Kräfte auf den Laufrollen	X	
Ausführung mit 2 Zylindern/2 Ketten	X	
Zweifach-Hubgerüst ohne Freihub	X	
Hubgerüstneigung – 4° vorwärts/3° rückwärts	X	
mechanisch wirkende Hubgerüst Neigeanzeige		X
Hydraulikakkumulator	X	
Höhensensor		X
Lastabhängiges Absenken	X	
Temperaturschutz für Hydrauliksystem mit Leistungsdrosselung		X
HANDLING	**STD**	**OPT**
„Seitenspreader für Einzelaufnahme 586TB, Teleskopspreader, 20–40', mit senkrecht angeordneten Twistlocks und abnehmbarem Abstandsstück für überbreite Container"		X
„Seitenspreader für Einzelaufnahme 588TB, Teleskopspreader, 20–40', mit senkrecht angeordneten Twistlocks für Container mit Standardbreite"	EC	
„Seitenspreader für Einzelaufnahme 589TB, Teleskopspreader, 20–40', mit senkrecht angeordneten und um +/– 76 mm steuerbaren Twistlocks für überbreite Container"		X
„Seitenspreader für Zweifachaufnahme 584LD, Teleskopspreader, 20–40', mit Lasthaken und Seitenklammern und Erkennung eines Containers"	ECD	
„Seitenspreader für Zweifachaufnahme 584LF, Teleskopspreader, 20–40', mit Lasthaken und Seitenklammern, Erkennung eines zweiten Containers und Verriegelungsstift"		X
„Seitenspreader für Zweifachaufnahme 582LA, Teleskopspreader, 20–40', mit zwei horizontal angeordneten Twistlocks und hydraulisch gesteuerter Seitenneigung"		X
One-Touch-Spreaderaus-/-einfahrautomatik (20'–40')		X
Mechanisch wirkende Seitenneigung	X	
Hydraulisch gesteuerte Seitenneigung	ECD	EC
ERGONOMISCHES DESIGN	**STD**	**OPT**
Geschlossene Fahrerkabine mit Heizung	X	
Geschlossene Fahrerkabine mit Klimaautomatik		X
Kabine – Standardposition	X	
Kabine – Standardposition mit automatischer Kippfunktion		X
Erhöhte Kabinenposition		X
Erhöhte Kabinenposition mit automatischer Kippfunktion		X
Fahrerpräsenzsystem	X	
Mechanisch gefederter Stoffsitz	X	
Mechanisch gefederter Vinylsitz		X
Luftgefederter Stoffsitz		X
Luftgefederter Vinylsitz		X
Pneumatisch gefederter Deluxe-Vinylsitz mit Kopfstütze		X
Pneumatisch gefederter Deluxe-Stoffsitz mit Kopfstütze		X
Pneumatisch gefederter Deluxe-Stoffsitz, beheizbar und belüftbar		X
Sitz mit niedriger Rückenlehne	X	
Hohe, einstellbare Rückenlehne		X
Armlehne links	X	
Gut sichtbarer 2-Punkt-Sitzgurt	X	
Mechanismus für seitliche Sitzverschiebung		X
Innenbeleuchtung		X
Frontscheibenwischer in I-Profil	X	
Frontscheibenwischer in H-Profil		X
Integrierte 7"-Leistungsanzeige	X	
Zwei integrierte 7"-Leistungsanzeigen		X
Integrierte Hydrauliksteuerung per Joystick im Steuerarm	X	
Lenkrad mit Lenkradknauf	X	
Fahrtrichtungshebel an Lenksäule		X
Fahrtrichtungssteuerung per Joystick	X	
Manuell betätigte Feststellbremse	X	
Feststellbremse – automatisch betätigt		X
24-12-Volt-Gleichspannungswandler mit 1 Steckdose und 2 USB-Anschlüssen	X	

ERGONOMISCHES DESIGN (Fortsetzung)	STD	OPT
24-12-Volt-Gleichspannungswandler mit 2 Steckdosen und 2 USB-Anschlüssen		X
Leseleuchte		X
Sonnenblenden oben und hinten*	X	
Sonnenblende Frontfenster		X
Stoffsitz für Beifahrer mit 2-Punkt-Hi-Vis-Sitzgurt		X
Zirkulationslüfter		X
Zubehörmontageschiene an der A-Säule		X
Dokumentenhalter		X
Beheizte Heckscheibe		X
Beheizte Heck- und Dachscheibe		X
Beheizbares Dachfenster		X
Dachfenster aus Panzerglas (FOPS-zertifiziert)	X	
Dachfenster aus Panzerglas (FOPS-zertifiziert) mit zusätzlichen Stahlstäben		X
Zusätzlicher Zirkulationslüfter		X
Radiovorbereitung mit zwei Lautsprechern und Antenne		X
Bluetooth-Radio mit zwei Lautsprechern und Antenne		X
SICHT	**STD**	**OPT**
Weitwinkelaußenspiegel an den vorderen Kotflügeln	X	
Weitwinkelaußenspiegel	X	
Weitwinkelinnenspiegel	X	
Außenspiegel an der Kabine		X
Rückfahrkamerasystem		X
Automatische Hinderniserkennung über Radar System		X
LED-Arbeitsscheinwerfer	X	
Leuchten: 4 Halogen-Fahrscheinwerfer, Positionsleuchten und Fahrtrichtungsanzeiger am vorderen Kotflügel; 4 Halogen-Arbeitsscheinwerfer vorne an der Kabine, 2 Halogenleuchten hinten an der Kabine; Heckleuchten mit Brems-, Schluss-, Blink- und Rückfahrlichtern einschließlich Warnblinkfunktion	X	
Leuchten: 4 LED-Fahrscheinwerfer, Positionsleuchten und Fahrtrichtungsanzeiger am vorderen Kotflügel; 4 LED-Arbeitsscheinwerfer vorne an der Kabine, 2 LED-Leuchten hinten an der Kabine; Heckleuchten mit Brems-, Schluss-, Blink- und Rückfahrlichtern einschließlich Warnblinkfunktion		X
Leuchten: 4 LED-Fahrscheinwerfer, Positionsleuchten und Fahrtrichtungsanzeiger am vorderen Kotflügel; 4 LED-Hochleistungsarbeitsscheinwerfer vorne an der Kabine, 2 LED-Hochleistungsscheinwerfer hinten an der Kabine; Heckleuchten mit Brems-, Schluss-, Blink- und Rückfahrlichtern einschließlich Warnblinkfunktion		X
LED-Twistlock-Kontrollleuchten am Spreader	X	
LED-Brems-, Fahrtrichtungs-, Rückleuchten	X	
Fahrtrichtungsanzeiger, Warnblink- und Begrenzungsleuchten (LED)**	X	
Zwei zusätzliche LED-Arbeitsscheinwerfer am Spreader mit Ausrichtung auf die Eckbeschläge		X
BEDIENUNG	**STD**	**OPT**
Drucklufthorn mit 112 dB(A)	X	
Akustischer Rückfahralarm, 82–102 dB(A), selbsteinstellend	X	
Optischer Alarm – gelbe Rundumleuchte, Aktivierung über Zündschloss	X	
Reifendrucküberwachungssystem		X
Abschaltung der Klimaanlage bei geöffneter Tür		X
Abschließbarer Batterietrennschalter	X	
Starthilfeanschluss für Batterie (NATO-Stecker)		X
Starten des Motors – Schlüsselschalter und Starttaste – ohne Sitzgurtsperre	X	
Starten des Motors – Schlüsselschalter und Starttaste – mit Sitzgurtsperre – nicht sequenziell		X
Starten des Motors – Schlüsselschalter und Starttaste – mit Sitzgurtsperre – sequenziell		X
Fahrerpasswort (Anzeige) für den Motorstart		X
Nicht abschließbarer Tankdeckel	X	
Abschließbarer Tankdeckel		X
Kraftstofffilter im Kraftstoffeinfüllstutzen		X
Drahtloses Maschinen-Management-System Hyster Tracker	X	
Drahtloses Maschinen-Management-System Hyster Tracker – Zugriff/Prüfung		X
Drahtloses Maschinen-Management-System Hyster Tracker – Überwachung		X
Automatische Schmieranlage für Grundfahrzeug		X
Automatische Schmieranlage für Grundfahrzeug, äußeres Hubgerüst mit Zentralschmiersystem für das innere Hubgerüst		X
Zentrale Schmierung für obere Kettenumlenkrollen		X
Zentrale Schmierung für oberes Hubgerüstende		X
Feuerlöschanlage		X
Elektrisches System, 24 Volt	X	
Sicherungen teilweise ersetzt durch Lasttrennschalter		X
Aufbewahrungskasten für Lagerkegel rechts am Trittbrett		X
Schmutzfänger vorne und hinten		X
DESIGN	**STD**	**OPT**
Lackierung Hyster Gelb für Basisstapler	X	
Sonderfarbe		X
SONSTIGES	**STD**	**OPT**
Dokumentationspaket	X	
Benutzerhandbuch	X	
CE-Zertifizierung***	X	
Garantie: Erweiterte Garantie über 24 Monate/4.000 Betriebsstunden	X	
Garantie: 12 Monate/2.000 Betriebsstunden Herstellergarantie		X

* *Standard mit Klimaautomatik*
** *Serienmäßig oder optional in ausgewählten Märkten bzw. für ausgewählte Modelle*
*** *Serienmäßig für Stufe V/optional für Stufe IIIA*

Weitere Optionen sind über das Special Products Engineering Department (SPED) erhältlich. Näheres erfahren Sie von Hyster.

HYSTER EUROPE
Centennial House, Building 4.5, Frimley Business Park,
Frimley, Surrey, GU16 7SG, Vereinigtes Königreich

Besuchen Sie uns online auf **www.hyster.com** oder rufen Sie uns an unter **+44 (0) 1276 538500**.

10004925

Sicherheit: Dieser Stapler entspricht den derzeitig gültigen EU-Bestimmungen und ist UKCA-konform.

HYSTER-YALE UK LIMITED unter dem Handelsnamen Hyster Europe.
Eingetragene Adresse: Centennial House, Building 4.5, Frimley Business Park, Frimley, Surrey, GU16 7SG, United Kingdom.
Eingetragen in England und Wales. Handelsregisternummer: 02636775.
©2023 HYSTER-YALE UK LIMITED. Alle Rechte vorbehalten. Hyster und sind eingetragene Marken der Hyster-Yale Group, Inc.
Hyster Produkte können ohne Vorankündigung verändert werden. Abgebildete Stapler ggf. mit optionaler Ausstattung.

Ersatzteilnummer 3990495 | Rev. 04-06/23-TLC.