DES PARTENAIRES PUISSANTS.
DES CHARIOTS SOLIDES.™

# GUIDE TECHNIQUE SÉRIE H18-20XD

+kg

STAGE V

WWW.HYSTER.COM

# DIMENSIONS

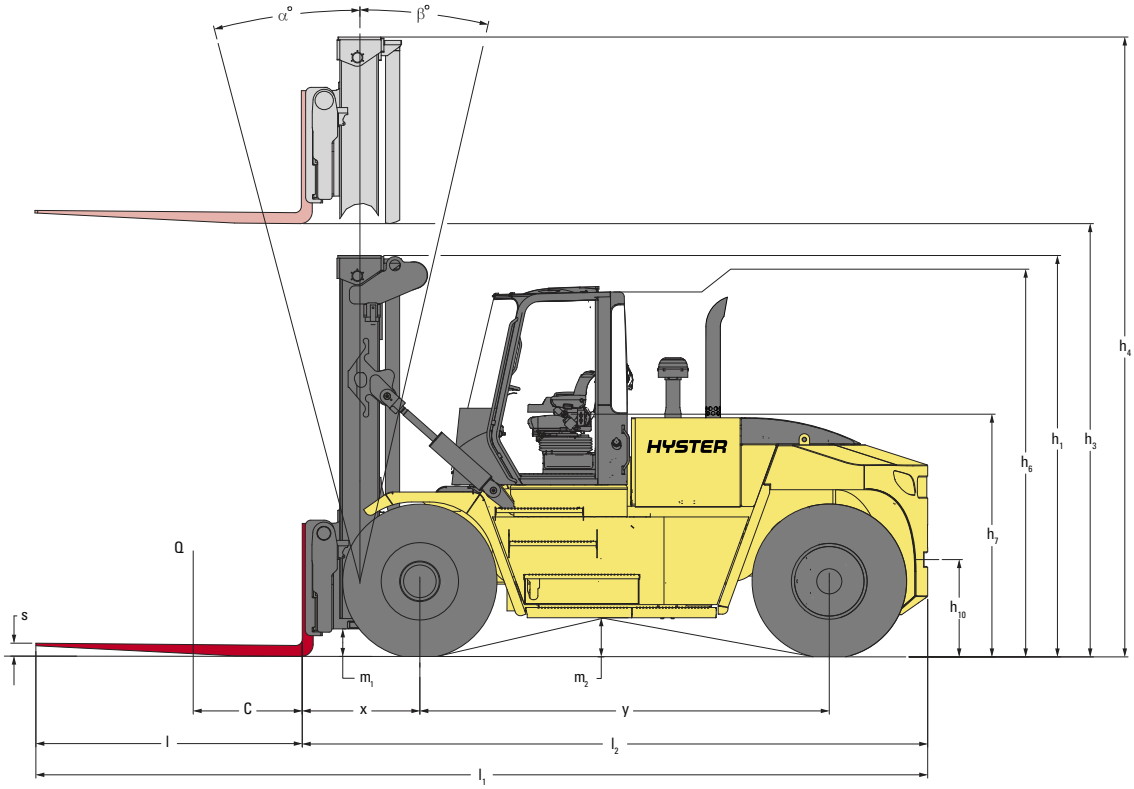


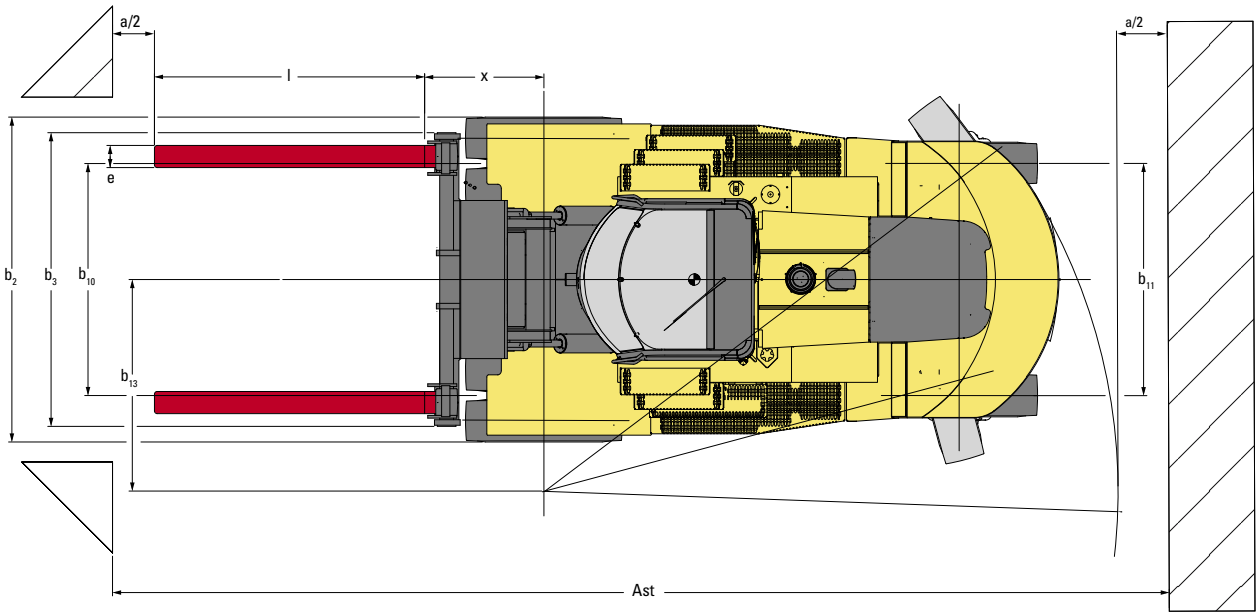


◐ = Centre de gravité du chariot à vide

$A_{ST}$ = $W_a + x + l_6 + a$ (if $b_{12}/2 < b_{13}$)

$A_{ST}$ = $W_a + ((l_6+x)^2 + (b_{12}/2-b_{13})^{0,5} + a$ (if $b_{12}/2 > b_{13}$ et $W_a > b_{13} + b_{12}/2$)

$A_{ST}$ = $b_{13} + b_{12}/2 \quad ((l_6+x)^2 + (b_{12}/2-b_{13})^{0,5} + a$ (if $b_{12}/2 > b_{13}$ et $W_a < b_{13} + b_{12}/2$)

a = espace de travail minimal = 10 % de $A_{ST}$
(selon la norme VDI = 200 mm, selon la norme BITA = 300 mm)

$l_6$ = longueurs de la charge

$b_{12}$ = largeur de la charge

# INFORMATIONS RELATIVES AU MÂT ET À LA CAPACITÉ

## H18XDS9 / H18XD9 - CAPACITÉ NOMINALE EN KG À UN CENTRE DE CHARGE DE 900 MM

| | Hauteur de levage $h_3$ (mm) | Hauteur mât abaissé $h_1$ (mm) | Hauteur de levée libre $h_2$ (m) | Hauteur mât déployé $h_4$ (mm) | Tablier double fonction à déplacement latéral et positionneur de fourches sans positionnement des fourches TOUCHE-TOUCHE | | |
|---|---|---|---|---|---|---|---|
| | | | | | Capacité à un centre de charge de 900 mm (kg) | Inclinaison du mât (vers l'avant/ vers l'arrière) (°) | Capacité à un centre de charge de 1200 mm (kg) |
| DUPLEX SANS LEVÉE LIBRE | 3750 | 3692 | 0 | 5517 | 18 000 | 10 / 12 | 16 000 |
| | 4650 | 4142 | 0 | 6417 | 18 000 | 10 / 12 | 16 000 |
| | 5400 | 4517 | 0 | 7167 | 18 000 | 10 / 12 | 16 000 |
| | 6200 | 4917 | 0 | 7967 | 17 880 | 10 / 12 | 15 840 |
| | 6700 | 5167 | 0 | 8467 | 17 700 | 10 / 12 | 15 640 |
| | 7000 | 5317 | 0 | 8767 | 17 600 | 10 / 12 | 15 520 |

## H20XDS9 / H20XD9 - CAPACITÉ NOMINALE EN KG À UN CENTRE DE CHARGE DE 900 MM

| | Hauteur de levage $h_3$ (mm) | Hauteur mât abaissé $h_1$ (mm) | Hauteur de levée libre $h_2$ (m) | Hauteur mât déployé $h_4$ (mm) | Tablier double fonction à déplacement latéral et positionneur de fourches sans positionnement des fourches TOUCHE-TOUCHE | | |
|---|---|---|---|---|---|---|---|
| | | | | | Capacité à un centre de charge de 900 mm (kg) | Inclinaison du mât (vers l'avant/ vers l'arrière) (°) | Capacité à un centre de charge de 1200 mm (kg) |
| DUPLEX SANS LEVÉE LIBRE | 3750 | 3780 | 0 | 5605 | 20 000 | 10 / 12 | 18 000 |
| | 4650 | 4230 | 0 | 6505 | 20 000 | 10 / 12 | 18 000 |
| | 5400 | 4605 | 0 | 7255 | 20 000 | 10 / 12 | 18 000 |
| | 6200 | 5005 | 0 | 8055 | 20 000 | 10 / 12 | 17 820 |
| | 6700 | 5255 | 0 | 8555 | 19 940 | 10 / 7 | 17 620 |
| | 7000 | 5405 | 0 | 8855 | 19 680 | 10 / 7 | 17 500 |

**REMARQUES :**

Ces spécifications dépendent de l'état du chariot et de ses équipements, ainsi que du site où est utilisé le chariot. Au moment de votre achat, informez votre concessionnaire de la nature et de l'état du site où sera utilisé votre chariot Hyster®.

**(1)** Distance entre le centre du pont moteur et la face avant des fourches
**(2)** À vide avec pneus neufs
**(3)** Bas des fourches
**(4)** Siège à suspension totale en position surbaissée
**(8)** Distance entre centre du chariot et centre du rayon de braquage intérieur
**(13)** Les poids sont indiqués sur la base des caractéristiques suivantes : chariot complet avec cabine, pneus gonflables, mât tel que spécifié, tablier tel que spécifié

Toutes les capacités sont conformes à la norme EN1551.

**TABLEAU DES MÂTS :**

#) Remarque : tablier avec positionnement des fourches "TOUCHE-TOUCHE" non recommandé en combinaison avec des hauteurs de levage supérieures à 6200 mm.

CE Sécurité : ce chariot est conforme aux normes européennes et ANSI en vigueur.

**REMARQUE :**

La manutention des charges à grandes hauteurs exige une attention particulière. Les opérateurs devront recevoir la formation nécessaire ; ils devront avoir lu et compris les instructions figurant dans le Manuel d'utilisation et les respecter.

Toutes les valeurs sont des valeurs nominales auxquelles peuvent s'appliquer des tolérances. Pour de plus amples informations, contactez le constructeur.

La société Hyster se réserve le droit de modifier ses produits sans préavis.

Certains des chariots illustrés peuvent présenter des équipements en option. Ces valeurs peuvent varier selon les diverses configurations.

*Les chariots Hyster sont conçus pour répondre aux normes ANSI B56.1 section 7.29 et ISO 6055 relatives aux protège-conducteurs et/ou aux cabines opérateurs spécifiquement développés pour les chariots de manutention automoteurs.*
*Ces normes spécifient les prescriptions et les essais pour les protège-conducteurs, la protection des pieds et des jambes de l'opérateur, la structure de protection au retournement (ROPS) et la structure de protection contre les chutes d'objets (FOPS) pour tout type de chariot de manutention automoteur à grande levée, à conducteur porté.*

Caractéristiques basées sur la norme VDI 2198.

# SPÉCIFICATIONS DES MODÈLES H18XDS9 / H18XD9 / H20XDS9 / H20XD9

| | | | | | | | | | | | | |
|---|---|---|---|---|---|---|---|---|---|---|---|---|
| GÉNÉRALITÉS | 1-1 | Constructeur | | | HYSTER | | HYSTER | | HYSTER | | HYSTER | |
| | 1-2 | Désignation du modèle | | | H18XDS9 | | H18XD9 | | H20XDS9 | | H20XD9 | |
| | 1-3 | Chaîne cinématique / groupe motopropulseur | | | Diesel | | Diesel | | Diesel | | Diesel | |
| | 1-4 | Type d'opérateur | | | Assis | | Assis | | Assis | | Assis | |
| | 1-5 | Capacité de charge au centre de charge, nominale | Q | kg | 18 000 | | 18 000 | | 20 000 | | 20 000 | |
| | 1-6 | Distance du centre de charge | c | mm | 900 | | 900 | | 900 | | 900 | |
| | 1-8 | Distance de la charge | x | mm | 1134 | | 1134 | | 1117 | | 1117 | |
| | 1-9 | Empattement | y | mm | 3500 | | 3750 | | 3500 | | 3750 | |
| POIDS | 2-1 | Poids en service | | kg | 27 669 | | 27 052 | | 30 030 | | 28 858 | |
| | 2-2 | Charge par essieu en charge, avant/arrière | | kg | 42 338 | 3331 | 41 681 | 3371 | 46 343 | 3687 | 45 474 | 3384 |
| | 2-3 | Charge par essieu à vide, avant/arrière | | kg | 13 878 | 13 791 | 13 918 | 13 134 | 14 817 | 15 214 | 14 716 | 14 143 |
| ROUES | 3-1 | Type de pneumatiques | | | Pneus gonflables | | Pneus gonflables | | Pneus gonflables | | Pneus gonflables | |
| | 3-2 | Taille des pneus, avant | | | 14.00 - 24 24PR | | 14.00 - 24 24PR | | 14.00 - 24 24PR | | 14.00 - 24 24PR | |
| | 3-3 | Taille des pneus, arrière | | | 14.00 - 24 24PR | | 14.00 - 24 24PR | | 14.00 - 24 24PR | | 14.00 - 24 24PR | |
| | 3-5 | Nombre de roues, avant, arrière (x = motrices) | | | x 4 | 2 | x 4 | 2 | x 4 | 2 | x 4 | 2 |
| | 3-6 | Voie, avant | $b_{10}$ | mm | 2095 | | 2095 | | 2095 | | 2095 | |
| | 3-7 | Voie, arrière | $b_{11}$ | mm | 2108 | | 2108 | | 2108 | | 2108 | |
| DIMENSIONS | 4-1 | Inclinaison du mât, vers l'avant/vers l'arrière | $\alpha/\beta$ | deg | 10° | 12° | 10° | 12° | 10° | 12° | 10° | 12° |
| | 4-2 | Hauteur mât abaissé **(1)** | $h_1$ | mm | 4142 | | 4142 | | 4230 | | 4230 | |
| | 4-3 | Levée libre | $h_2$ | mm | 0 | | 0 | | 0 | | 0 | |
| | 4-4 | Levée **(2)** | $h_3$ | mm | 4550 | | 4550 | | 4550 | | 4550 | |
| | 4-5 | Hauteur, mât déployé | $h_4$ | mm | 6417 | | 6417 | | 6505 | | 6505 | |
| | 4-7 | Hauteur de la cabine (cabine ouverte) | $h_6$ | mm | 3401 | | 3401 | | 3401 | | 3401 | |
| | 4-7-1 | Hauteur du protège-conducteur (cabine fermée) | $h_6$ | mm | 3428 | | 3428 | | 3428 | | 3428 | |
| | 4-7-2 | Hauteur du protège-conducteur (cabine fermée avec climatisation) | $h_6$ | mm | 3428 | | 3428 | | 3428 | | 3428 | |
| | 4-7-3 | Hauteur du protège-conducteur (cabine fermée avec feu à éclat) | $h_6$ | mm | 3525 | | 3525 | | 3525 | | 3525 | |
| | 4-7-4 | Hauteur du protège-conducteur (cabine fermée avec feux de travail) | $h_6$ | mm | 3577 | | 3577 | | 3577 | | 3577 | |
| | 4-7-5 | Hauteur du protège-conducteur (cabine fermée avec climatisation et feu à éclat) | $h_6$ | mm | 3555 | | 3555 | | 3555 | | 3555 | |
| | 4-8 | Hauteur du siège par rapport au point de repère du siège **(3)** | $h_7$ | mm | 2204 | | 2204 | | 2204 | | 2204 | |
| | 4-12 | Hauteur du crochet | $h_{10}$ | mm | 907 | | 907 | | 907 | | 907 | |
| | 4-19 | Longueur hors tout | $l_1$ | mm | 7975 | | 8225 | | 7958 | | 8208 | |
| | 4-20 | Longueur jusqu'à la face avant des fourches **(4)** | $l_2$ | mm | 5535 | | 5785 | | 5518 | | 5768 | |
| | 4-21 | Largeur hors tout | $b_2$ | mm | 2923 | | 2923 | | 2923 | | 2923 | |
| | 4-22 | Dimensions des fourches ISO 2331 | s/e/l | mm | 100 / 200 / 2440 | | 100 / 200 / 2440 | | 100 / 250 / 2440 | | 100 / 200 / 2440 | |
| | 4-23 | Type de tablier porte-fourches | | | Double fonction - déplacement latéral et positionneur de fourches Fourches à déverrouillage rapide | | Double fonction - déplacement latéral et positionneur de fourches Fourches à déverrouillage rapide | | Double fonction - déplacement latéral et positionneur de fourches Fourches à déverrouillage rapide | | Double fonction - déplacement latéral et positionneur de fourches Fourches à déverrouillage rapide | |
| | 4-24 | Largeur du tablier porte-fourches | $b_3$ | mm | 2672 | | 2672 | | 2940 | | 2940 | |
| | 4-25 | Écartement extérieur des fourches, minimum / maximum | $b_5$ | mm | 998 | 2443 | 998 | 2443 | 1047 | 2762 | 1047 | 2762 |
| | 43-0 | Déplacement latéral avec largeur extérieure fourches | $b_8$ | mm | +/-361 | 1721 | +/-361 | 1721 | +/-429 | 1904 | +/-429 | 1904 |
| | 4-31 | Garde au sol, en charge, en dessous du mât | $m_1$ | mm | 299 | | 299 | | 270 | | 270 | |
| | 4-32 | Garde au sol au milieu de l'empattement | $m_2$ | mm | 374 | | 374 | | 374 | | 374 | |
| | 4-33 | Dimensions de la charge $b_{12} \times l_6$ dans le sens transversal | | mm | 2400 | 2400 | 2400 | 2400 | 2400 | 2400 | 2400 | 2400 |
| | 4-34-1-2 | Largeur d'allée, sans espace de travail | Ast | mm | 8468 | | 8784 | | 8451 | | 8767 | |
| | 4-34-1-2 | Largeur d'allée, avec espace de travail de 200 mm | Ast | mm | 8668 | | 8984 | | 8651 | | 8967 | |
| | 4-34-1-3 | Largeur d'allée, avec espace de travail de 10 % | Ast | mm | 9315 | | 9662 | | 9296 | | 9644 | |
| | 4-35 | Rayon de braquage extérieur | $W_a$ | mm | 4934 | | 5250 | | 4934 | | 5250 | |
| | 4-36 | Rayon de braquage intérieur **(6)** | $b_{13}$ | mm | 1836 | | 2032 | | 1836 | | 2032 | |
| PERFORMANCES | 5-1 | Vitesse de déplacement, en charge/à vide | | km/h | 25 | 25 | 25 | 25 | 25 | 25 | 25 | 25 |
| | 5-2 | Vitesse de levée, en charge/à vide, en marche arrière | | m/s | 0,30 | 0,33 | 0,45 | 0,50 | 0,25 | 0,28 | 0,38 | 0,42 |
| | 5-2-1 | Vitesse de levage, en charge à 70 % | | m/s | 0,32 | | 0,47 | | 0,27 | | 0,40 | |
| | 5-3 | Vitesse de descente, en charge/à vide | | m/s | 0,50 | 0,50 | 0,50 | 0,50 | 0,50 | 0,50 | 0,50 | 0,50 |
| | 5-5 | Force de traction - 1,6 km/h \| 1 mph, en charge/à vide | | kN | 162 | 165 | 162 | 165 | 161 | 164 | 161 | 164 |
| | 5-5-1 | Force de traction - à l'arrêt, en charge/à vide | | kN | 200 | 203 | 200 | 203 | 199 | 203 | 199 | 203 |
| | 5-7 | Performances en rampe - 1,6 km/h \| 1 mph, en charge/à vide **(7)** | | % | 39 | 33 | 39 | 34 | 35 | 32 | 36 | 34 |
| | 5-7-1 | Performances en rampe – à l'arrêt, en charge/à vide **(7)** | | % | 50 | 33 | 51 | 34 | 44 | 32 | 46 | 34 |
| | 5-9 | Temps d'accélération, en charge/à vide | | s | Sur demande | | Sur demande | | Sur demande | | Sur demande | |

**(1)** Distance entre le centre du pont moteur et la face avant des fourches
**(2)** À vide avec pneus neufs
**(3)** Bas des fourches
**(4)** Siège à suspension totale en position surbaissée
**(8)** Distance entre centre du chariot et centre du rayon de braquage intérieur
**(13)** Les poids sont indiqués sur la base des caractéristiques suivantes : chariot complet avec cabine, pneus gonflables, mât tel que spécifié, tablier tel que spécifié

# CHAÎNES CINÉMATIQUES

| | | | | | |
|---|---|---|---|---|---|
| GÉNÉRALITÉS | 1-1 | Constructeur | | | HYSTER |
| | 1-2 | Désignation du modèle | | | H18-20XD |
| | 1-3 | Chaîne cinématique / groupe motopropulseur | | | Diesel |

| | | | | | |
|---|---|---|---|---|---|
| MOTEUR | 7-1 | Constructeur du moteur / modèle | | | Mercedes / OM936 |
| | 7-1a | Conformité aux normes EPA / CE | | | Stage V |
| | 7-2 | Puissance du moteur selon ISO 1585 | | kW | 180 |
| | 7-2-1 | Puissance du moteur - maximale | | kW | 180 |
| | 7-3 | Vitesse nominale | | tr/min | 1800 |
| | 7-3-1 | Couple du moteur selon régime (tr/min) | | Nm/tr/min | 1000 à 1200-1600 |
| | 7-4 | Nombre de cylindres / cylindrée | | Nb / $cm^3$ | 6 / 7698 |
| | 7-8 | Puissance de l'alternateur | | Amp | 100 |
| | 7-9 | Tension du circuit électrique | | V | 24 |
| | 7-10 | Tension batterie, capacité nominale | | V / Ah | 24 / 102 |

| | | | | | |
|---|---|---|---|---|---|
| TRACTION | 8-1 | Commande de traction / transmission | | Type / n° | Convertisseur de couple |
| | 8-2 | Fabricant de la transmission / type | | Type / n° | ZF - 5WG211 |
| | 8-4 | Vitesses de transmission marche avant/marche arrière | | Nombre | 5 / 3 |
| | 8-5 | Accouplement | | Type | Convertisseur de couple |
| | 8-6 | Fabricant/type roue motrice/pont moteur | | Type / n° | Axle Tech PRC1756W3H |
| | 8-11 | Frein de service | | Type | À disques en bain d'huile |
| | 8-12 | Frein de parking | | Type | À disques secs sur pont moteur |

| | | | | | |
|---|---|---|---|---|---|
| DIVERS | 10-1 | Pression de service pour les accessoires | | bar | 225 |
| | 10-2 | Volume d'huile pour les accessoires | | l/m | 100 |
| | 10-3 | Capacité du réservoir hydraulique | | l | 203 |
| | 10-4 | Capacité du réservoir de carburant | | l | 303 |
| | 10-4-1 | Capacité du réservoir de DEF | | l | 38 |
| | 10-5 | Conception de la direction | | | Direction assistée hydraulique |
| | 10-8 | Crochet d'attelage, modèle / type | | | Oui / Goupille |

# CARACTÉRISTIQUES ET OPTIONS

| PERFORMANCES | DE SÉRIE | EN OPTION |
|---|---|---|
| Moteur diesel Stage V 7,7 L Mercedes OM936 : puissance nominale/ maximale 180 kW / 241 ch | X | |
| Prise d'air pour applications ardues | X | |
| Préfiltre à air surélevé | | X |
| Transmission hydrodynamique 5 vitesses ZF WG211 | X | |
| Pont moteur Axle Tech PRC1756W3H avec freins à disques en bain d'huile | X | |
| **TRACTION** | **DE SÉRIE** | **EN OPTION** |
| Limiteur de vitesse de déplacement - fixe et réglable selon les préférences du client - pré-réglage à 16 km/h | | X |
| Pneus gonflables à carcasse diagonale 14.00 - 24 24 pour roues motrices et directrices | X | |
| Pneus pleins 14.00 - 24 pour roues motrices et directrices | | X |
| Pneus à carcasse radiale Michelin XZM 14.00 - R24 pour roues motrices et directrices | | X |
| Pneus à carcasse radiale Trelleborg 14.00 - R24 pour roues motrices et directrices | | X |
| Roues de secours et pneus | | X |
| **LEVÉE** | **DE SÉRIE** | **EN OPTION** |
| Mât duplex sans levée libre | X | |
| Inclinaison du mât 10° vers l'avant / 12° vers l'arrière | X | |
| Inclinaison du mât 10° vers l'avant / 10° vers l'arrière | | X |
| Inclinaison du mât 10° vers l'avant / 6° vers l'arrière | | X |
| Inclinaison du mât 10° vers l'avant / 7° vers l'arrière | | X |
| Inclinaison du mât 10° vers l'avant / 9° vers l'arrière | | X |
| Inclinaison du mât 5° vers l'avant / 5° vers l'arrière | | X |
| Indicateur d'inclinaison à effet mécanique | | X |
| Accumulateur hydraulique | | X |
| Descente de mât contrôlée | X | |

| MANUTENTION | DE SÉRIE | EN OPTION |
|---|---|---|
| Tablier à broche double fonction de 2680 mm avec déplacement latéral et positionnement des fourches indépendant ou simultané (H18XD) | | X |
| Tablier à crochet double fonction de 2680 mm avec déplacement latéral et positionnement des fourches indépendant ou simultané (H18XD) | X | |
| Tablier à broche double fonction de 2940 mm avec déplacement latéral et positionnement des fourches indépendant ou simultané (H20XD) | | X |
| Tablier à crochet double fonction de 2940 mm avec déplacement latéral et positionnement des fourches indépendant ou simultané (H20XD) | X | |
| Tablier à crochet à déplacement latéral de 2680 mm avec positionnement des fourches indépendant, avec 1 fonction auxiliaire (H18XD) | | X |
| Tablier à crochet à déplacement latéral de 2940 mm avec positionnement des fourches indépendant, avec 1 fonction auxiliaire (H20XD) | | X |
| Éperon de manutention de bobines à coupure rapide de type crochet de 1200 mm | | X |
| Éperon de manutention de bobines à coupure rapide de type crochet de 1800 mm | | X |
| Fourches à crochet de 200 x 100 x 2440 mm, capacité 18 000 kg à un centre de charge de 900 mm | X | |
| Fourches à broche de 200 x 100 x 2135 mm, capacité 18 000 kg à un centre de charge de 900 mm | | X |
| Fourches à broche de 200 x 100 x 2440 mm, capacité 18 000 kg à un centre de charge de 900 mm | | X |
| Fourches à crochet de 250 x 100 x 2440 mm, capacité 20 000 kg à un centre de charge de 900 mm | X | |
| Fourches à broche de 200 x 100 x 1525 mm, capacité 20 000 kg à un centre de charge de 750 mm | | X |
| Fourches à broche de 200 x 100 x 1830 mm, capacité 20 000 kg à un centre de charge de 900 mm | | X |
| Fourches à broche de 250 x 100 x 2135 mm, capacité 20 000 kg à un centre de charge de 900 mm | | X |
| Fourches à broche de 250 x 100 x 2440 mm, capacité 20 000 kg à un centre de charge de 900 mm | | X |
| Système de manutention de pneus - TH20K167 intégré | | X |
| Système de manutention de pneus - TH20K167 suspendu | | X |

# CARACTÉRISTIQUES ET OPTIONS

| ERGONOMIE | DE SÉRIE | EN OPTION |
|---|---|---|
| Module opérateur ouvert en tant que protège-conducteur | X | |
| Cabine opérateur fermée, avec chauffage | | X |
| Cabine opérateur fermée, avec système Climate Control automatique | | X |
| Inclinaison manuelle de la cabine | X | |
| Inclinaison électrique de la cabine | | X |
| Chauffage diesel de la cabine | | X |
| Essuie-glace en H à double balai sur le pare-brise avant | | X |
| Essuie-glace en I à un seul balai sur le pare-brise avant | X | |
| Vitre arrière chauffante | | X |
| Vitre supérieure et pare-brise arrière chauffants | | X |
| Vitre supérieure chauffante | | X |
| Vitre supérieure en verre blindé | X | |
| Vitre supérieure en verre blindé et dotée de barres d'acier supplémentaires | | X |
| Vitre supérieure de cabine teintée | | X |
| Vitres de cabine teintées - s'applique à toutes les vitres | | X |
| Protège-conducteur en treillis métallique | | X |
| Protection de pare-brise avant par barre verticale en acier | | X |
| Protection en Plexiglas devant le pare-brise avant | | X |
| Protection contre la pluie en verre blindé | | X |
| Treillis métallique monté en haut du compartiment opérateur | | X |
| 2 pare-soleil pour pare-brise avant | | X |
| Écran pare-soleil à enrouleur pour vitre supérieure et vitre arrière | | X |
| Siège tissu à suspension mécanique | | X |
| Siège vinyle à suspension mécanique | X | |
| Siège tissu à suspension pneumatique | | X |
| Siège vinyle à suspension pneumatique | | X |
| Siège tissu luxe à suspension pneumatique | | X |
| Siège tissu luxe chauffant à suspension pneumatique | | X |
| Siège vinyle luxe Air Ride à suspension totale, avec dossier de siège haut | | X |
| Siège luxe à suspension pneumatique avec revêtement tissu, chauffage et ventilation | | X |
| Dossier de siège haut et réglable | | X |
| Accoudoir côté gauche sur le siège de l'opérateur | X | |
| Mécanisme de coulissement latéral du siège opérateur | | X |
| Ceinture de sécurité 2 points grande visibilité rouge | X | |
| Ceinture de sécurité 3 points grande visibilité rouge | | X |
| Siège formateur avec revêtement tissu et ceinture de sécurité 2 points grande visibilité | | X |
| Volant avec boule de volant | X | |
| Afficheur intégré 7" | X | |
| Support de montage d'accessoire sur le montant A | | X |
| Porte-documents | | X |
| Pré-équipement radio avec 2 haut-parleurs et antenne | | X |
| Radio Bluetooth avec 2 haut-parleurs et antenne | | X |
| Plafonnier intérieur | X | |
| Liseuse | | X |
| Ventilateur de circulation d'air | | X |
| Essieu directeur avec protection d'écrou de roue | X | |

| VISIBILITÉ | DE SÉRIE | EN OPTION |
|---|---|---|
| 2 rétroviseurs extérieurs montés sur la main courante de la cabine, rétroviseurs extérieurs grand angle | | X |
| 2 feux de travail halogènes montés sur le mât, 2 feux de conduite, feux de position et clignotants halogènes sur l'aile avant, 2 feux de travail halogènes à l'arrière du compartiment opérateur / ensemble arrière avec feux stop, arrière, clignotant et de recul à LED | X | |
| 2 feux de travail à LED montés sur le mât, 2 feux de conduite, feux de position et clignotants à LED sur l'aile avant, 2 feux de travail à LED à l'arrière du compartiment opérateur / ensemble arrière avec feux stop, arrière, clignotant et de recul à LED | | X |
| 4 feux de travail halogènes montés sur la cabine, 2 feux de conduite, feux de position et clignotants halogènes sur l'aile avant, 2 feux de travail halogènes à l'arrière du compartiment opérateur / ensemble arrière avec feux stop, arrière, clignotant et de recul à LED | | X |
| 4 feux de travail à LED montés sur la cabine, 2 feux de conduite, feux de position et clignotants à LED sur l'aile avant, 2 feux de travail à LED à l'arrière du compartiment opérateur / ensemble arrière avec feux stop, arrière, clignotant et de recul à LED | | X |
| 2 feux de travail à LED hautes performances à l'avant du mât avec 2 feux sur les ailes arrière et avant / feux stop/arrière/de recul avec clignotants | | X |
| 4 feux de travail à LED hautes performances sur la cabine avec 2 feux sur les ailes arrière et avant (à LED) / feux stop/arrière/de recul avec clignotants | | X |
| Caméra couleur montée à l'arrière avec afficheur LCD monté à l'arrière | | X |
| Caméra couleur montée à l'arrière avec afficheur LCD monté à l'avant | | X |
| Caméra avant montée sur le mât extérieur | | X |
| Caméra avant montée sur le tablier | | X |

| UTILISATION | DE SÉRIE | EN OPTION |
|---|---|---|
| Avertisseur sonore électrique | X | |
| Alarme sonore de recul | X | |
| Alarme sonore - marche avant / marche arrière | | X |
| Feu à éclat orangé - activé par contact à clé | X | |
| Projecteur à lumière bleue à LED monté sur la cabine, orienté vers l'arrière - s'active en marche arrière | | X |
| Caméra avant montée sur le mât extérieur | | X |
| Caméra avant montée sur le tablier | | X |
| Frein de parking – manuel | X | |
| Frein de parking - automatique | | X |
| Démarrage du chariot – contact à clé avec bouton de démarrage – sans verrouillage de la ceinture de sécurité | X | |
| Démarrage du chariot – contact à clé avec bouton de démarrage et verrouillage de la ceinture de sécurité | | X |
| Mot de passe opérateur sur l'afficheur - requis pour le démarrage du chariot | | X |
| Levier de commande du sens de marche | | X |
| Monotrol™ | | X |
| Commande du sens de marche sur mini-leviers | X | |
| Commande du sens de marche sur joystick | | X |
| Coupure automatique du chariot avec temporisation | | X |
| Délai de coupure du moteur pour refroidissement du turbo | | X |
| Coupure automatique de la climatisation en cas de porte ouverte | | X |
| Système de surveillance de pression pneumatique | | X |
| Indicateur du poids de la charge | | X |
| Niveau d'huile moteur sur l'afficheur et la jauge | | X |
| Niveau d'huile moteur sur l'afficheur | X | |
| Indicateur de faible niveau de liquide de refroidissement sur l'afficheur numérique | X | |
| Jauge transparente de niveau de liquide de refroidissement sur le réservoir | | X |
| Panneau de distribution électrique avec fusibles partiellement remplacés par des disjoncteurs électriques | | X |
| Système de pesée de charge hydraulique | | X |
| Système de détection des objets par radar à l'arrière | | X |
| Liquide hydraulique résistant au feu | | X |
| 2 anneaux d'élingage avant / 2 arrière | | X |
| Graissage chariot de base | | X |
| Système de graissage automatique pour chariot de base et mât extérieur | | X |
| Système de graissage centralisé de la partie supérieure du mât | | X |
| Pare-boue avant et arrière | | X |
| Pare-boue avant et arrière | | X |
| Bouchon de réservoir de carburant verrouillable | | X |
| Bouchon de réservoir de carburant non verrouillable | X | |
| Crépine en acier inoxydable dans le goulot de remplissage du carburant | | X |
| Module Wireless Monitoring Hyster Tracker | X | |
| Module Wireless Access Hyster Tracker | | X |
| Module Wireless Verification Hyster Tracker | | X |
| Frais de gestion de parc | | X |
| Convertisseur CC/CC 24/12 V avec 1 prise et 2 ports USB | | X |
| Convertisseur CC/CC 24/12 V avec 2 prises et 2 ports USB | | X |
| Connecteur pour démarrage batterie | | X |
| Système de chauffage du bloc-moteur (230 V) | | X |
| Protection contre les surchauffes hydrauliques | | X |

| ASPECT | DE SÉRIE | EN OPTION |
|---|---|---|
| Chariot base peinture jaune Hyster | X | |
| Remplacer le jaune par 1 couleur | | X |
| Peinture de couleur spéciale à l'extérieur de la cabine | | X |
| Peinture de couleur spéciale sur la cabine complète | | X |
| Peinture de même couleur sur côté roue/jante que sur le chariot de base | | X |
| Marquage d'avertissement pour les dangers liés au contrepoids | | X |

| AUTRES | DE SÉRIE | EN OPTION |
|---|---|---|
| Documentation | | X |
| Certification CE | | X |
| Extension de garantie 24 mois / 4000 heures | X | |
| Garantie constructeur 12 mois / 2000 heures | | X |

**De série ou en option sur certains marchés ou sur certains modèles. D'autres options sont disponibles via le Service d'études spéciales (SPED).*
*Pour plus de détails, contactez Hyster.*

## Gamme des mâts duplex sans levée libre

## Fourches à broche et à crochet à déverrouillage rapide

## Tablier à broche double fonction

## Tablier à crochet double fonction

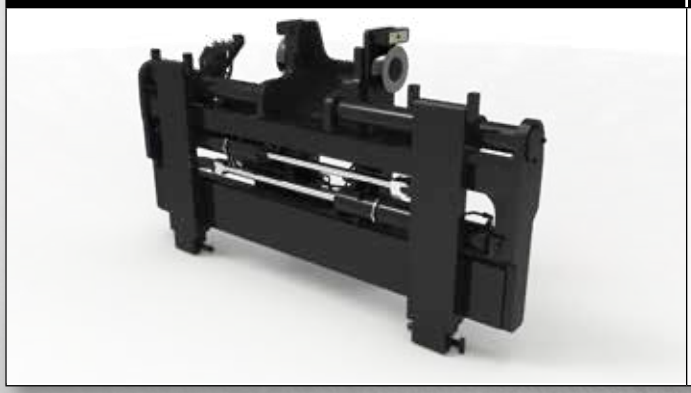

## Tablier à crochet double fonction, avec 2 fonctions supplémentaires

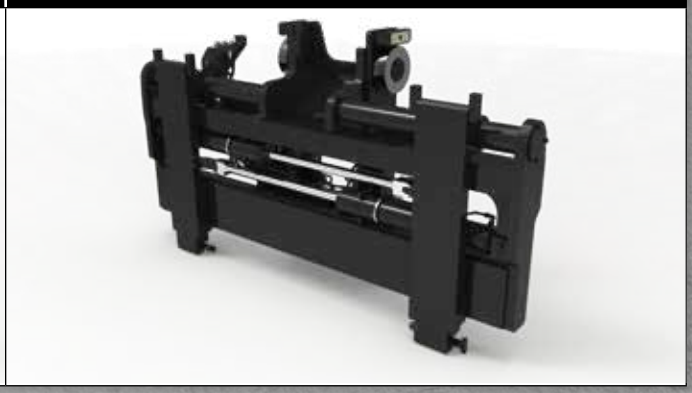

# DES PARTENAIRES PUISSANTS, DES CHARIOTS SOLIDES.™

## POUR LES APPLICATIONS ET LES UTILISATEURS EXIGENTS, PARTOUT DANS LE MONDE.

Hyster fournit une gamme complète d'équipements de magasinage, de chariots à contrepoids thermiques et électriques, de chariots de manutention de conteneurs et de ReachStackers. Hyster s'engage à être beaucoup plus qu'un simple fournisseur de chariots.

Notre objectif ? Vous proposer un véritable partenariat permettant de répondre à n'importe quelle problématique relative à la manutention. Que vous ayez besoin de conseils professionnels concernant la gestion de votre parc, d'une assistance maintenance compétente ou d'un approvisionnement en pièces détachées d'une fiabilité absolue, vous pouvez compter sur Hyster.

Notre réseau vous garantit une assistance de proximité, grâce à ses concessionnaires spécialisés et très réactifs. Ils sont à même de vous proposer des solutions financières adaptées et de vous présenter des programmes de maintenance optimisés : vous bénéficierez ainsi de la plus grande valeur ajoutée possible. Notre mission consiste à prendre en charge vos besoins en manutention, afin de vous permettre de vous consacrer à la réussite de votre entreprise, aujourd'hui et demain.

**HYSTER EUROPE**

**10 Rue de la Fontaine Rouge, Immeuble "Le Galilee", 77700, Chessy, France**

**Tel: +33 (0) 1 60 43 58 70**

**www.hyster.eu** **infoeurope@hyster.com** **/HysterEurope** **@HysterEurope** **/HysterEurope**



HYSTER-YALE UK LIMITED opérant sous la dénomination Hyster Europe. Siège social : Centennial House, Building 4.5, Frimley Business Park, Frimley, Surrey GU16 7SG, Royaume-Uni. Immatriculée en Angleterre et au Pays de Galles. Numéro d'immatriculation de la société : 02636775.

©2021 HYSTER-YALE UK LIMITED, tous droits réservés. HYSTER, et DES PARTENAIRES PUISSANTS. DES CHARIOTS SOLIDES. sont des marques d'HYSTER-YALE Group, Inc.

La société Hyster se réserve le droit de modifier ses produits sans préavis. Les chariots élévateurs illustrés peuvent être présentés avec des équipements en option.



Imprimé dans l'UE. Référence : 3990430 Rév. 01-04/21