DES PARTENAIRES PUISSANTS.
DES CHARIOTS SOLIDES.™

GUIDE TECHNIQUE
SÉRIE H25-32XD

+kg

STAGE V

WWW.HYSTER.COM

DIMENSIONS

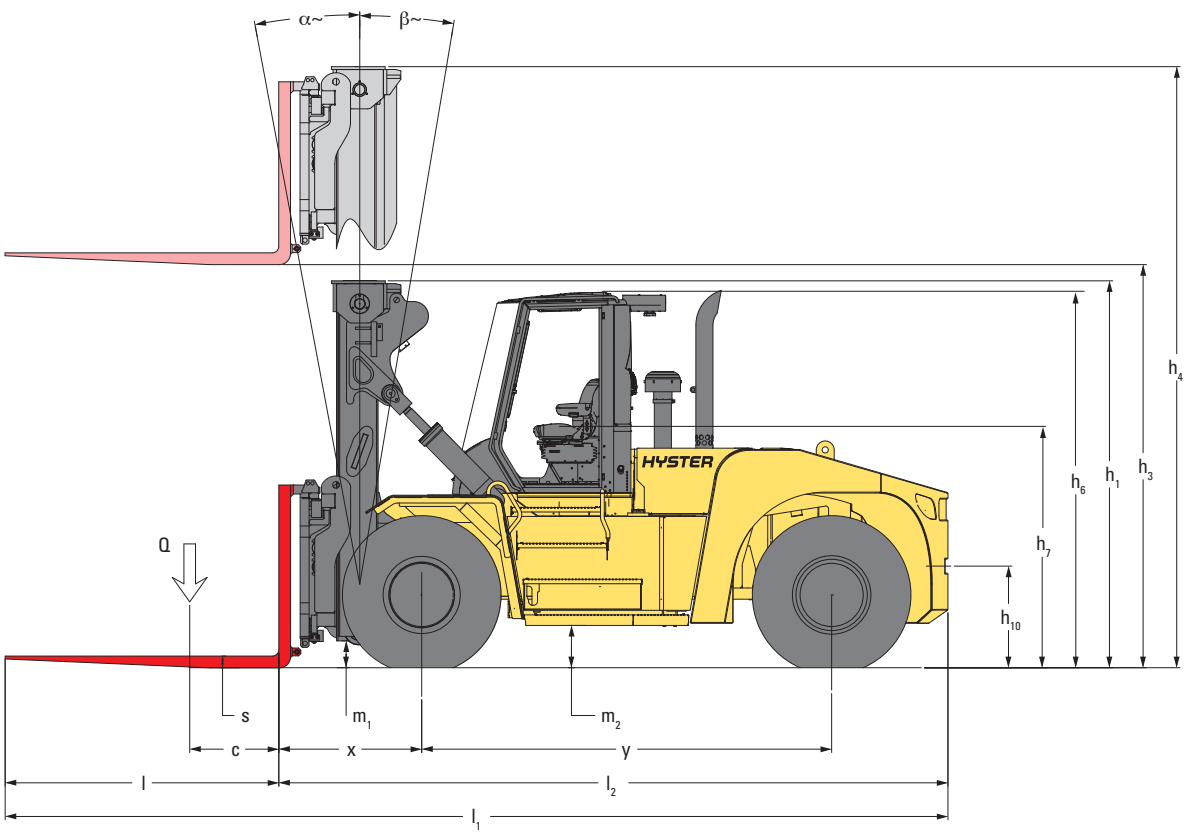

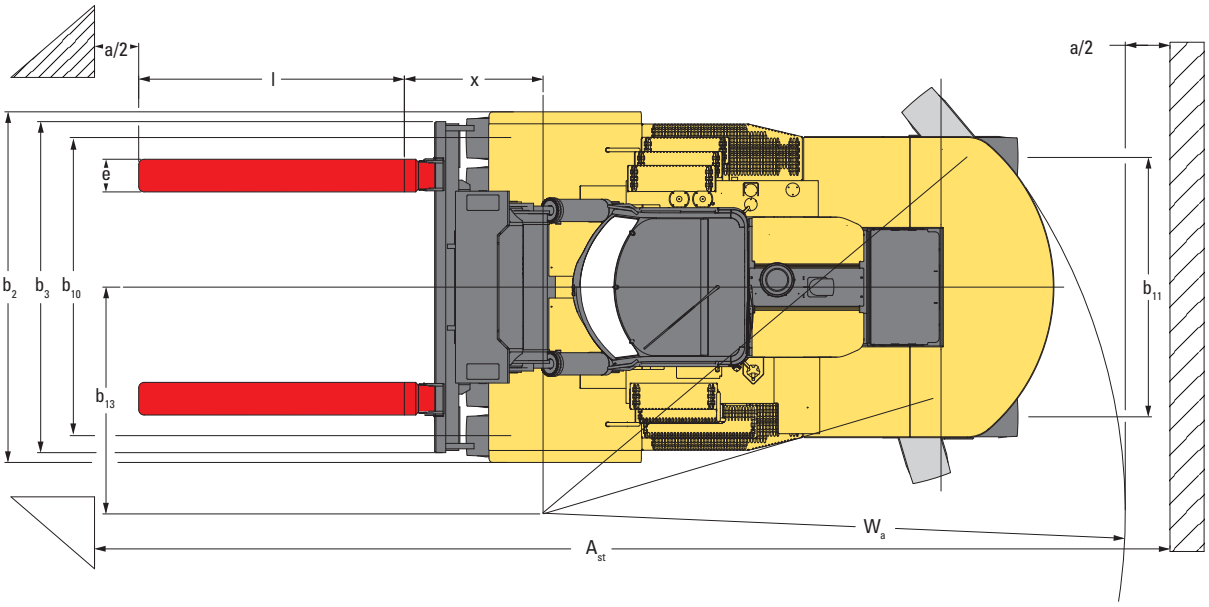

⊕ = Centre de gravité du chariot à vide

A_{ST} = $W_a + x + l_6 + a$ (if $b_{12}/2 < b_{13}$)

A_{ST} = $W_a + ((l_6+x)^2 + (b_{12}/2-b_{13})^{0,5} + a$ (if $b_{12}/2 > b_{13}$ et $W_a > b_{13} + b_{12}/2$)

A_{ST} = $b_{13} + b_{12}/2 \quad ((l_6+x)^2 + (b_{12}/2-b_{13})^{0,5} + a$ (if $b_{12}/2 > b_{13}$ et $W_a < b_{13} + b_{12}/2$)

a = espace de travail minimal = 10 % de A_{ST}
(selon la norme VDI = 200 mm, selon la norme BITA = 300 mm)

l_6 = longueurs de la charge

b_{12} = largeur de la charge

CHAÎNES CINÉMATIQUES

GÉNÉRALITÉS	1-1	Constructeur			HYSTER	HYSTER
	1-2	Désignation du modèle			H25XD9 ; H25XD12	H28XD12 ; H30-32XD9/12
	1-3	Chaîne cinématique / groupe motopropulseur			Diesel	Diesel

MOTEUR	7-1	Constructeur du moteur / modèle			Mercedes / OM936	Mercedes / OM936
	7-1a	Conformité aux normes EPA / CE			Stage V	Stage V
	7-2	Puissance du moteur selon ISO 1585		kW	180	180
	7-2-1	Puissance du moteur - maximale		kW	180	180
	7-3	Vitesse nominale		tr/min	1800	1800
	7-3-1	Couple du moteur selon régime (tr/min)		Nm/tr/min	1000 à 1200-1600	1000 à 1200-1600
	7-4	Nombre de cylindres / cylindrée		Nb / cm^3	6 / 7698	6 / 7698
	7-8	Puissance de l'alternateur		A	100	100
	7-9	Tension du circuit électrique		V	24	24
	7-10	Tension batterie, capacité nominale		V / Ah	24 / 102	24 / 102

TRACTION	8-1	Commande de traction / transmission		Type / n°	Convertisseur de couple	Convertisseur de couple
	8-2	Fabricant de la transmission / type		Type / n°	ZF 5WG211	ZF 5WG211
	8-4	Vitesses de transmission marche avant/marche arrière		Nombre	5 / 3	5 / 3
	8-5	Accouplement		Type	Convertisseur de couple	Convertisseur de couple
	8-6	Fabricant/type roue motrice/pont moteur		Type / n°	Axle Tech PRLC1794W4H	Axle Tech PRC3806W4H
	8-11	Frein de service		Type	À disques en bain d'huile	À disques en bain d'huile
	8-12	Frein de parking		Type	À disques secs sur pont moteur	À disques secs sur pont moteur

DIVERS	10-1	Pression de service pour les accessoires		bar	225
	10-2	Volume d'huile pour les accessoires		l/m	100
	10-3	Capacité du réservoir hydraulique - centre de charge 900 / 1.200mm		l	237 / 274
	10-4	Capacité du réservoir de carburant - centre de charge 900 / 1.200mm		l	304 / 364
	10-5	Conception de la direction			Direction assistée hydraulique
	10-8	Crochet d'attelage, modèle / type			Oui / Goupille

REMARQUES :

Ces spécifications dépendent de l'état du chariot et de ses équipements, ainsi que du site où est utilisé le chariot. Au moment de votre achat, informez votre concessionnaire de la nature et de l'état du site où sera utilisé votre chariot Hyster®.

(1) À vide avec pneus neufs
(2) Bas des fourches
(3) Siège à suspension totale en position surbaissée
(4) Fourches dans une position différente
(5) Distance entre centre du chariot et centre du rayon de braquage intérieur
(6) Les chiffres relatifs à la rampe maximale sont fournis pour comparaison des performances de traction à titre indicatif, mais le véhicule n'est pas destiné à être utilisé sur les pentes indiquées.

Se reporter aux instructions figurant dans le manuel d'utilisation pour l'utilisation en pente.

Toutes les capacités sont conformes à la norme EN1551.

TABLEAU DES MÂTS :

#) Remarque : tablier avec positionnement des fourches "TOUCHE-TOUCHE" non recommandé en combinaison avec des hauteurs de levage supérieures à 6200 mm

CE Sécurité : ce chariot est conforme aux normes européennes et ANSI en vigueur.

REMARQUE :

La manutention des charges à grandes hauteurs exige une attention particulière. Les opérateurs devront recevoir la formation nécessaire ; ils devront avoir lu et compris les instructions figurant dans le Manuel d'utilisation et les respecter.

Toutes les valeurs sont des valeurs nominales auxquelles peuvent s'appliquer des tolérances. Pour de plus amples informations, contactez le constructeur.

La société Hyster se réserve le droit de modifier ses produits sans préavis.

Certains des chariots illustrés peuvent présenter des équipements en option. Ces valeurs peuvent varier selon les diverses configurations.

CERTIFICATION : Les chariots Hyster satisfont aux exigences de conception et de construction de la norme B56.1-1969 selon l'OSHA, section 1910.178(a)(2), et sont également conformes à la révision B56.1 en vigueur au moment de la fabrication. La certification de la conformité aux normes ANSI en vigueur apparaît sur le chariot. Les spécifications de performances sont valables pour un chariot doté des équipements de série décrits dans le présent guide technique. Ces spécifications de performances dépendent de l'état du chariot et de ses équipements, du site où il est utilisé, de son bon entretien et de sa bonne maintenance. Si ces spécifications sont limites, l'application proposée devra faire l'objet d'une discussion avec votre concessionnaire.

REMARQUE : sauf mention contraire, les spécifications sont indiquées pour un chariot standard sans équipements en option.

Caractéristiques basées sur la norme VDI 2198.

SPÉCIFICATIONS DES MODÈLES H25DS9 / H25XD12 / H28XD12

GÉNÉRALITÉS	1-1	Constructeur			HYSTER		HYSTER		HYSTER	
	1-2	Désignation du modèle			H25XD9		H25XD12		H28XD12	
	1-3	Chaîne cinématique / groupe motopropulseur			Diesel		Diesel		Diesel	
	1-4	Type d'opérateur			Assis		Assis		Assis	
	1-5	Capacité de charge au centre de charge, nominale	Q	kg	25 000		25 000		28 000	
	1-6	Distance du centre de charge	c	mm	900		1200		1200	
	1-8	Distance de la charge	x	mm	1189		1189		1274	
	1-9	Empattement	y	mm	3655		4315		4315	
POIDS	2-1	Poids en service		kg	37 985		38 456		45 616	
	2-2	Charge par essieu en charge, avant/arrière		kg	58 534	4451	58 205	5250	67 530	6086
	2-3	Charge par essieu à vide, avant/arrière		kg	19 245	18 739	19 364	19 091	23 476	22 139
ROUES	3-1	Type de pneumatiques			Pneus gonflables		Pneus gonflables		Pneus gonflables	
	3-2	Taille des pneus, avant			14.00 - 24 28PR		14.00 - 24 28PR		16.00 - 25 32PR	
	3-3	Taille des pneus, arrière			14.00 - 24 28PR		14.00 - 24 28PR		16.00 - 25 32PR	
	3-5	Nombre de roues, avant, arrière (x = motrices)			x 4	2	x 4	2	x 4	2
	3-6	Voie, avant	b_{10}	mm	2279		2279		2424	
	3-7	Voie, arrière	b_{11}	mm	2381		2381		2338	
DIMENSIONS	4-1	Inclinaison du mât, vers l'avant/vers l'arrière	α/β	deg	6°	10°	6°	10°	6°	10°
	4-2	Hauteur mât abaissé **(1)**	h_1	mm	4099		4099		4224	
	4-3	Levée libre	h_2	mm	0		0		0	
	4-4	Levée **(2)**	h_3	mm	4265		4265		4265	
	4-5	Hauteur mât déployé	h_4	mm	6231		6231		6356	
	4-7	Hauteur de la cabine (cabine ouverte)	h_6	mm	3399		3399		3495	
	4-7-1	Hauteur du protège-conducteur (cabine fermée)	h_6	mm	3426		3426		3522	
	4-7-2	Hauteur du protège-conducteur (cabine fermée avec climatisation)	h_6	mm	3426		3426		3522	
	4-7-3	Hauteur du protège-conducteur (cabine fermée avec feu à éclat)	h_6	mm	3523		3523		3619	
	4-7-4	Hauteur du protège-conducteur (cabine fermée avec feux de travail)	h_6	mm	3575		3575		3671	
	4-7-5	Hauteur du protège-conducteur (cabine fermée avec climatisation et feu à éclat)	h_6	mm	3553		3553		3649	
	4-8	Hauteur du siège par rapport au point de repère du siège **(3)**	h_7	mm	2192		2192		2292	
	4-12	Hauteur du crochet	h_{10}	mm	935		935		1031	
	4-19	Longueur hors tout	l_1	mm	8321		8981		9066	
	4-20	Longueur jusqu'à la face avant des fourches **(4)**	l_2	mm	5881		6541		6626	
	4-21	Largeur hors tout	b_2	mm	3220		3220		3430	
	4-22	Dimensions des fourches ISO 2331	s/e/l	mm	105 / 280 / 2440		105 / 280 / 2440		105 / 300 / 2440	
	4-23	Type de tablier porte-fourches			Double fonction - déplacement latéral et positionneur de fourches À crochet		Double fonction - déplacement latéral et positionneur de fourches À crochet		Double fonction - déplacement latéral et positionneur de fourches À crochet	
	4-24	Largeur du tablier porte-fourches	b_3	mm	3040		3040		3200	
	4-25	Écartement extérieur des fourches, minimum / maximum	b_5	mm	1430	2970	1430	2970	1480	3140
	4-25-1	Écartement extérieur des fourches, minimum / maximum **(4)**	b_5	mm	880	2420	880	2420	930	2590
	4-30	Déplacement latéral avec largeur extérieure fourches	b_8	mm	+/-385	2200	+/-385	2200	+/-415	2310
	4-31	Garde au sol, en charge, en dessous du mât	m_1	mm	219		219		227	
	4-32	Garde au sol au milieu de l'empattement	m_2	mm	406		406		502	
	4-33	Dimensions de la charge $b_{12} \times l_6$ dans le sens transversal		mm	2400	2400	2400	2400	2400	2400
	4-34-1-2	Largeur d'allée, sans espace de travail	Ast	mm	8915		9774		9859	
	4-34-1-2	Largeur d'allée, avec espace de travail de 200 mm	Ast	mm	9115		9974		10 059	
	4-34-1-3	Largeur d'allée, avec espace de travail de 10 %	Ast	mm	9807		10 751		10 845	
	4-35	Rayon de braquage extérieur	W_a	mm	5326		6185		6185	
	4-36	Rayon de braquage intérieur **(5)**	b_{13}	mm	2040		2589		2589	
PERFORMANCES	5-1	Vitesse de déplacement, en charge/à vide		km/h	25	25	25	25	25	25
	5-2	Vitesse de levage, en charge/à vide, en marche arrière		m/s	0,33	0,35	0,33	0,35	0,27	0,29
	5-2-1	Vitesse de levage, en charge à 70 %		m/s	0,34		0,34		0,28	
	5-3	Vitesse de descente, en charge/à vide		m/s	0,50	0,50	0,50	0,50	0,50	0,50
	5-5	Force de traction - 1,6 km/h | 1 mph, en charge/à vide		kN	196	201	196	201	198	203
	5-5-1	Force de traction - à l'arrêt, en charge/à vide		kN	238	243	238	243	240	245
	5-7	Performances en rampe - 1,6 km/h | 1 mph, en charge/à vide **(6)**		%	34	34	33	35	28	35
	5-7-1	Performances en rampe – à l'arrêt, en charge/à vide **(6)**		%	42	34	41	35	35	35
	5-9	Temps d'accélération, en charge/à vide		s	Sur demande		Sur demande		Sur demande	

(1) À vide avec pneus neufs
(2) Bas des fourches
(3) Siège à suspension totale en position surbaissée
(4) Fourches dans une position différente
(5) Distance entre centre du chariot et centre du rayon de braquage intérieur

(6) Les chiffres relatifs à la rampe maximale sont fournis pour comparaison des performances de traction à titre indicatif, mais le véhicule n'est pas destiné à être utilisé sur les pentes indiquées.
Se reporter aux instructions figurant dans le manuel d'utilisation pour l'utilisation en pente.

SPÉCIFICATIONS DES MODÈLES H30XD9 / H30XD12 / H32XD9 / H32XD12

GÉNÉRALITÉS	1-1	Constructeur			HYSTER		HYSTER		HYSTER		HYSTER	
	1-2	Désignation du modèle			H30XD9		H30XD12		H32XD9		H32XD12	
	1-3	Chaîne cinématique / groupe motopropulseur			Diesel		Diesel		Diesel		Diesel	
	1-4	Type d'opérateur			Assis		Assis		Assis		Assis	
	1-5	Capacité de charge au centre de charge, nominale	Q	kg	29 700		30 000		31 950		32 000	
	1-6	Distance du centre de charge	c	mm	900		1200		900		1200	
	1-8	Distance de la charge	x	mm	1274		1274		1274		1274	
	1-9	Empattement	y	mm	3935		4315		3935		4825	
POIDS	2-1	Poids en service		kg	45 325		46 262		45 935		45 868	
	2-2	Charge par essieu en charge, avant/arrière		kg	69 549	5477	70 740	5 522	73 096	4789	71 898	5970
	2-3	Charge par essieu à vide, avant/arrière		kg	23 440	21 885	23 540	22 723	23 495	22 441	23 490	22 378
ROUES	3-1	Type de pneumatiques			Pneus gonflables		Pneus gonflables		Pneus gonflables		Pneus gonflables	
	3-2	Taille des pneus, avant			16.00 - 25 32PR		16.00 - 25 32PR		16.00 - 25 32PR		16.00 - 25 32PR	
	3-3	Taille des pneus, arrière			16.00 - 25 32PR		16.00 - 25 32PR		16.00 - 25 32PR		16.00 - 25 32PR	
	3-5	Nombre de roues, avant, arrière (x = motrices)			x 4 / 2		x 4 / 2		x 4 / 2		x 4 / 2	
	3-6	Voie, avant	b_{10}	mm	2424		2424		2424		2424	
	3-7	Voie, arrière	b_{11}	mm	2338		2338		2338		2338	
DIMENSIONS	4-1	Inclinaison du mât, vers l'avant/vers l'arrière	α/β	deg	6° / 10°		6° / 10°		6° / 10°		6° / 10°	
	4-2	Hauteur mât abaissé **(1)**	h_1	mm	4224		4224		4224		4224	
	4-3	Levée libre	h_2	mm	0		0		0		0	
	4-4	Levée **(2)**	h_3	mm	4265		4265		4265		4265	
	4-5	Hauteur, mât déployé	h_4	mm	6356		6356		6356		6356	
	4-7	Hauteur de la cabine (cabine ouverte)	h_6	mm	3495		3495		3495		3495	
	4-7-1	Hauteur du protège-conducteur (cabine fermée)	h_6	mm	3522		3522		3522		3522	
	4-7-2	Hauteur du protège-conducteur (cabine fermée avec climatisation)	h_6	mm	3522		3522		3522		3522	
	4-7-3	Hauteur du protège-conducteur (cabine fermée avec feu à éclat)	h_6	mm	3619		3619		3619		3619	
	4-7-4	Hauteur du protège-conducteur (cabine fermée avec feux de travail)	h_6	mm	3671		3671		3671		3671	
	4-7-5	Hauteur du protège-conducteur (cabine fermée avec climatisation et feu à éclat)	h_6	mm	3649		3649		3649		3649	
	4-8	Hauteur du siège par rapport au point de repère du siège **(3)**	h_7	mm	2292		2292		2292		2292	
	4-12	Hauteur du crochet	h_{10}	mm	1031		1031		1031		1031	
	4-19	Longueur hors tout	l_1	mm	8686		9066		8686		9576	
	4-20	Longueur jusqu'à la face avant des fourches **(4)**	l_2	mm	6246		6626		6246		7136	
	4-21	Largeur hors tout	b_2	mm	3430		3430		3430		3430	
	4-22	Dimensions des fourches ISO 2331	s/e/l	mm	105 / 300 / 2440		105 / 300 / 2440		105 / 300 / 2440		105 / 300 / 2440	
	4-23	Type de tablier porte-fourches			Double fonction - déplacement latéral et positionneur de fourches À crochet		Double fonction - déplacement latéral et positionneur de fourches À crochet		Double fonction - déplacement latéral et positionneur de fourches À crochet		Double fonction - déplacement latéral et positionneur de fourches À crochet	
	4-24	Largeur du tablier porte-fourches	b_3	mm	3200		3200		3200		3200	
	4-25	Écartement extérieur des fourches, minimum / maximum	b_5	mm	1480	3140	1480	3140	1480	3140	1480	3140
	4-25-1	Écartement extérieur des fourches, minimum / maximum **(4)**	b_5	mm	930	2590	930	2590	930	2590	930	2590
	4-30	Déplacement latéral avec largeur extérieure fourches	b_8	mm	+/-415	2310	+/-415	2310	+/-415	2310	+/-415	2310
	4-31	Garde au sol, en charge, en dessous du mât	m_1	mm	227		227		227		227	
	4-32	Garde au sol au milieu de l'empattement	m_2	mm	502		502		502		502	
	4-33	Dimensions de la charge $b_{12} \times l_6$ dans le sens transversal		mm	2400	2400	2400	2400	2400	2400	2400	2400
	4-34-1-2	Largeur d'allée, sans espace de travail	Ast	mm	9365		9859		9365		10 522	
	4-34-1-2	Largeur d'allée, avec espace de travail de 200 mm	Ast	mm	9565		10 059		9565		10 722	
	4-34-1-3	Largeur d'allée, avec espace de travail de 10 %	Ast	mm	10 302		10 845		10 302		11 574	
	4-35	Rayon de braquage extérieur	W_a	mm	5691		6185		5691		6848	
	4-36	Rayon de braquage intérieur **(5)**	b_{13}	mm	2273		2589		2273		3013	
PERFORMANCES	5-1	Vitesse de déplacement, en charge/à vide		km/h	25	25	25	25	25	25	25	25
	5-2	Vitesse de levée, en charge/à vide, en marche arrière		m/s	0,27	0,29	0,27	0,29	0,27	0,29	0,27	0,29
	5-2-1	Vitesse de levage, en charge à 70 %		m/s	0,28		0,28		0,28		0,28	
	5-3	Vitesse de descente, en charge/à vide		m/s	0,50	0,50	0,50	0,50	0,50	0,50	0,50	0,50
	5-5	Force de traction - 1,6 km/h | 1 mph, en charge/à vide		kN	198	203	198	203	197	203	197	203
	5-5-1	Force de traction - à l'arrêt, en charge/à vide		kN	240	245	240	245	240	245	240	245
	5-7	Performances en rampe - 1,6 km/h | 1 mph, en charge/à vide **(6)**		%	28	35	27	35	27	34	27	36
	5-7-1	Performances en rampe – à l'arrêt, en charge/à vide **(6)**		%	35	35	34	35	33	34	33	36
	5-9	Temps d'accélération, en charge/à vide		s	Sur demande		Sur demande		Sur demande		Sur demande	

(1) À vide avec pneus neufs
(2) Bas des fourches
(3) Siège à suspension totale en position surbaissée
(4) Fourches dans une position différente
(5) Distance entre centre du chariot et centre du rayon de braquage intérieur
(6) Les chiffres relatifs à la rampe maximale sont fournis pour comparaison des performances de traction à titre indicatif, mais le véhicule n'est pas destiné à être utilisé sur les pentes indiquées.
Se reporter aux instructions figurant dans le manuel d'utilisation pour l'utilisation en pente.

INFORMATIONS RELATIVES AU MÂT ET À LA CAPACITÉ

	Hauteur de levage h_3 (mm)	Hauteur mât abaissé h_1 (mm)	Hauteur de levée libre h_2 (m)	Hauteur mât déployé h_4 (mm)	Éperon de manutention de bobines intégré avec déplacement latéral de +/-250 mm	
					Capacité à un centre de charge de 900* / 1200 mm (kg)	Inclinaison du mât (vers l'avant/ vers l'arrière) (°)
H25XD9	2745	5169	2745	5169	26,500*	6 / 10
H25XD12	2745	5169	2745	5169	27,500	6 / 10
H28XD12	2745	5265	2745	5265	32,500	6 / 10
H30XD9	2745	5265	2745	5265	33,000*	6 / 10
H30XD12	2745	5265	2745	5265	33,500	6 / 10
H32XD9	2745	5265	2745	5265	35,000*	6 / 10
H32XD12	2745	5265	2745	5265	36,000	6 / 10

H25XD9 - CAPACITÉ NOMINALE EN KG À UN CENTRE DE CHARGE DE 900 MM ET 1200 MM

	Hauteur de levage h_3 (mm)	Hauteur mât abaissé h_1 (mm)	Hauteur de levée libre h_2 (m)	Hauteur mât déployé h_4 (mm)	Tablier double fonction à déplacement latéral et positionneur de fourches sans positionnement des fourches TOUCHE-TOUCHE			Tablier double fonction à déplacement latéral et positionneur de fourches avec positionnement des fourches TOUCHE-TOUCHE		
					Capacité à un centre de charge de 900 mm (kg)	Inclinaison du mât (vers l'avant/ vers l'arrière) (°)	Capacité à un centre de charge de 1200 mm (kg)	Capacité à un centre de charge de 900 mm (kg)	Inclinaison du mât (vers l'avant/ vers l'arrière) (°)	Capacité à un centre de charge de 1200 mm (kg)
DUPLEX SANS LEVÉE LIBRE	3155	3491	0	5016	25 000	6 / 10	22 700	25 000	6 / 10	22 700
	3760	3794	0	5621	25 000	6 / 10	22 640	25 000	6 / 10	22 640
	4370	4099	0	6231	25 000	6 / 10	22 600	25 000	6 / 10	22 600
	4980	4404	0	6841	25 000	6 / 10	22 540	25 000	6 / 10	22 540
	6200	5014	0	8061	25 000	6 / 10	22 400	25 000	6 / 10	22 400
	9250	6539	0	11 111	23 720	6 / 6	21 000	20 520 #)	6 / 6	21 000 #)

H25XD12 - CAPACITÉ NOMINALE EN KG À UN CENTRE DE CHARGE DE 1200 MM

	Hauteur de levage h_3 (mm)	Hauteur mât abaissé h_1 (mm)	Hauteur de levée libre h_2 (m)	Hauteur mât déployé h_4 (mm)	Tablier double fonction à déplacement latéral et positionneur de fourches sans positionnement des fourches TOUCHE-TOUCHE		Tablier double fonction à déplacement latéral et positionneur de fourches avec positionnement des fourches TOUCHE-TOUCHE	
					Inclinaison du mât (vers l'avant/ vers l'arrière) (°)	Capacité à un centre de charge de 1200 mm (kg)	Inclinaison du mât (vers l'avant/ vers l'arrière) (°)	Capacité à un centre de charge de 1200 mm (kg)
DUPLEX SANS LEVÉE LIBRE	3155	3491	0	5016	6 / 10	22 700	6 / 10	22 700
	3760	3794	0	5621	6 / 10	22 640	6 / 10	22 640
	4370	4099	0	6231	6 / 10	22 600	6 / 10	22 600
	4980	4404	0	6841	6 / 10	22 540	6 / 10	22 540
	6200	5014	0	8061	6 / 10	22 400	6 / 10	22 400
	9250	6539	0	11 111	6 / 6	21 000	6 / 6	21 000 #)

H28XD12 - CAPACITÉ NOMINALE EN KG À UN CENTRE DE CHARGE DE 900 MM ET 1200 MM

	Hauteur de levage h_3 (mm)	Hauteur mât abaissé h_1 (mm)	Hauteur de levée libre h_2 (m)	Hauteur mât déployé h_4 (mm)	Tablier double fonction à déplacement latéral et positionneur de fourches sans positionnement des fourches TOUCHE-TOUCHE			Tablier double fonction à déplacement latéral et positionneur de fourches avec positionnement des fourches TOUCHE-TOUCHE		
					Capacité à un centre de charge de 900 mm (kg)	Inclinaison du mât (vers l'avant/ vers l'arrière) (°)	Capacité à un centre de charge de 1200 mm (kg)	Capacité à un centre de charge de 900 mm (kg)	Inclinaison du mât (vers l'avant/ vers l'arrière) (°)	Capacité à un centre de charge de 1200 mm (kg)
DUPLEX SANS LEVÉE LIBRE	2850	3464	0	4836	31 860	6 / 10	28 000	31 860	6 / 10	28 000
	3155	3616	0	5141	31 860	6 / 10	28 000	31 860	6 / 10	28 000
	3760	3919	0	5746	31 860	6 / 10	28 000	31 860	6 / 10	28 000
	4370	4224	0	6356	31 860	6 / 10	28 000	31 860	6 / 10	28 000
	6200	5139	0	8186	31 860	6 / 10	28 000	31 860	6 / 10	28 000
	6810	5444	0	8716	31 700	6 / 10	27 860	31 700	6 / 10	27 860
	9250	7174	0	11 746	30 920	6 / 6	27 180	30 920 #)	6 / 6	27 180 #)
	9860	7479	0	12 356	30 600	6 / 6	26 900	29 660 #)	6 / 6	26 900 #)

#) Remarque : tablier avec positionnement des fourches «TOUCHE-TOUCHE» non recommandé en combinaison avec des hauteurs de levage supérieures à 6200 mm

INFORMATIONS RELATIVES AU MÂT ET À LA CAPACITÉ

H30XD9 - CAPACITÉ NOMINALE EN KG À UN CENTRE DE CHARGE DE 900 MM ET 1200 MM

	Hauteur de levage h_3 (mm)	Hauteur mât abaissé h_1 (mm)	Hauteur de levée libre h_2 (m)	Hauteur mât déployé h_4 (mm)	Tablier double fonction à déplacement latéral et positionneur de fourches sans positionnement des fourches TOUCHE-TOUCHE			Tablier double fonction à déplacement latéral et positionneur de fourches avec positionnement des fourches TOUCHE-TOUCHE		
					Capacité à un centre de charge de 900 mm (kg)	Inclinaison du mât (vers l'avant/ vers l'arrière) (°)	Capacité à un centre de charge de 1200 mm (kg)	Capacité à un centre de charge de 900 mm (kg)	Inclinaison du mât (vers l'avant/ vers l'arrière) (°)	Capacité à un centre de charge de 1200 mm (kg)
DUPLEX SANS LEVÉE LIBRE	2850	3464	0	4836	30 000	6 / 10	27 000	30 000	6 / 10	27 000
	3155	3616	0	5141	30 000	6 / 10	27 000	30 000	6 / 10	27 000
	3760	3919	0	5746	30 000	6 / 10	26 940	30 000	6 / 10	26 940
	4370	4224	0	6356	30 000	6 / 10	26 880	30 000	6 / 10	26 880
	6200	5139	0	8186	30 000	6 / 10	26 620	30 000	6 / 10	26 620
	6810	5444	0	8716	29 840	6 / 10	26 420	29 840 #)	6 / 10	26 420 #)
	9250	7174	0	11 746	28 880	6 / 6	25 360	28 880 #)	6 / 6	25 360 #)
	9860	7479	0	12 356	28 580	6 / 6	25 120	28 580 #)	6 / 6	25 120 #)

H30XD12 - CAPACITÉ NOMINALE EN KG À UN CENTRE DE CHARGE DE 900 MM ET 1200 MM

	Hauteur de levage h_3 (mm)	Hauteur mât abaissé h_1 (mm)	Hauteur de levée libre h_2 (m)	Hauteur mât déployé h_4 (mm)	Tablier double fonction à déplacement latéral et positionneur de fourches sans positionnement des fourches TOUCHE-TOUCHE			Tablier double fonction à déplacement latéral et positionneur de fourches avec positionnement des fourches TOUCHE-TOUCHE		
					Capacité à un centre de charge de 900 mm (kg)	Inclinaison du mât (vers l'avant/ vers l'arrière) (°)	Capacité à un centre de charge de 1200 mm (kg)	Capacité à un centre de charge de 900 mm (kg)	Inclinaison du mât (vers l'avant/ vers l'arrière) (°)	Capacité à un centre de charge de 1200 mm (kg)
DUPLEX SANS LEVÉE LIBRE	2850	3464	0	4836	32 000	6 / 10	30 000	32 000	6 / 10	30 000
	3155	3616	0	5141	32 000	6 / 10	30 000	32 000	6 / 10	30 000
	3760	3919	0	5746	32 000	6 / 10	30 000	32 000	6 / 10	30 000
	4370	4224	0	6356	32 000	6 / 10	30 000	32 000	6 / 10	30 000
	6200	5139	0	8186	32 000	6 / 10	30 000	32 000	6 / 10	30 000
	6810	5444	0	8716	31 840	6 / 10	29 840	31 840	6 / 10	29 840
	9250	7174	0	11 746	31 100	6 / 6	29 000	31 100 #)	6 / 6	29 000 #)
	9860	7479	0	12 356	30 880	6 / 6	29 680	29 840 #)	6 / 6	28 720 #)

H32XD9 - CAPACITÉ NOMINALE EN KG À UN CENTRE DE CHARGE DE 900 MM ET 1200 MM

	Hauteur de levage h_3 (mm)	Hauteur mât abaissé h_1 (mm)	Hauteur de levée libre h_2 (m)	Hauteur mât déployé h_4 (mm)	Tablier double fonction à déplacement latéral et positionneur de fourches sans positionnement des fourches TOUCHE-TOUCHE			Tablier double fonction à déplacement latéral et positionneur de fourches avec positionnement des fourches TOUCHE-TOUCHE		
					Capacité à un centre de charge de 900 mm (kg)	Inclinaison du mât (vers l'avant/ vers l'arrière) (°)	Capacité à un centre de charge de 1200 mm (kg)	Capacité à un centre de charge de 900 mm (kg)	Inclinaison du mât (vers l'avant/ vers l'arrière) (°)	Capacité à un centre de charge de 1200 mm (kg)
DUPLEX SANS LEVÉE LIBRE	2850	3464	0	4836	32 000	6 / 10	28 680	32 000	6 / 10	28 680
	3155	3616	0	5141	32 000	6 / 10	28 640	32 000	6 / 10	28 640
	3760	3919	0	5746	32 000	6 / 10	28 560	32 000	6 / 10	28 560
	4370	4224	0	6356	32 000	6 / 10	28 500	32 000	6 / 10	28 500
	6200	5139	0	8186	32 000	6 / 10	28 240	32 000	6 / 10	28 240
	6810	5444	0	8716	31 840	6 / 10	28 040	31 840	6 / 10	28 040
	9250	7174	0	11 746	30 020	6 / 6	26 360	30 020 #)	6 / 6	26 360 #)
	9860	7479	0	12 356	29 420	6 / 6	26 160	29 420 #)	6 / 6	26 120 #)

H32XD12 - CAPACITÉ NOMINALE EN KG À UN CENTRE DE CHARGE DE 1200 MM

	Hauteur de levage h_3 (mm)	Hauteur mât abaissé h_1 (mm)	Hauteur de levée libre h_2 (m)	Hauteur mât déployé h_4 (mm)	Tablier double fonction à déplacement latéral et positionneur de fourches sans positionnement des fourches TOUCHE-TOUCHE		Tablier double fonction à déplacement latéral et positionneur de fourches avec positionnement des fourches TOUCHE-TOUCHE	
					Inclinaison du mât (vers l'avant/ vers l'arrière) (°)	Capacité à un centre de charge de 1200 mm (kg)	Inclinaison du mât (vers l'avant/ vers l'arrière) (°)	Capacité à un centre de charge de 1200 mm (kg)
DUPLEX SANS LEVÉE LIBRE	2850	3464	0	4836	6 / 10	32 000	6 / 10	32 000
	3155	3616	0	5141	6 / 10	32 000	6 / 10	32 000
	3760	3919	0	5746	6 / 10	32 000	6 / 10	32 000
	4370	4224	0	6356	6 / 10	32 000	6 / 10	32 000
	6200	5139	0	8186	6 / 10	32 000	6 / 10	32 000
	6810	5444	0	8716	6 / 10	32 000	6 / 10	32 000
	9250	7174	0	11 746	6 / 6	31 020	6 / 6	31 020
	9860	7479	0	12 356	6 / 6	30 720	6 / 6	29 820

#) Remarque : tablier avec positionnement des fourches «TOUCHE-TOUCHE» non recommandé en combinaison avec des hauteurs de levage supérieures à 6200 mm

CARACTÉRISTIQUES ET OPTIONS

PERFORMANCES	DE SÉRIE	EN OPTION
Moteur diesel Stage V 7,7 L Mercedes OM936 : puissance nominale/ maximale 180 kW / 241 ch	X	
Prise d'air pour applications ardues	X	
Préfiltre à air surélevé		X
Transmission hydrodynamique 5 vitesses ZF WG211	X	
Pont moteur Axle Tech PRLC1794W4H avec freins à disques en bain d'huile	X	
Pont moteur Axle Tech PRC3806W4H avec freins à disques en bain d'huile	X	
TRACTION	**DE SÉRIE**	**EN OPTION**
Limiteur de vitesse de déplacement - fixe et réglable selon les préférences du client - pré-réglage à 16 km/h		X
Pneus gonflables à carcasse diagonale 14.00 - 24 28 pour roues motrices et directrices	X	
Pneus à carcasse radiale Michelin XZM 14.00 - R24 pour roues motrices et directrices (H25XD/S)		X
Pneus à carcasse radiale Trelleborg 14.00 - R24 pour roues motrices et directrices (H25XD/S)		X
Pneus gonflables à carcasse diagonale 16.00 - 25 32PR pour roues motrices et directrices (H28-32XD/S)	X	
Pneus Continental Straddlemaster à carcasse diagonale 16.00 - 25 32PR pour roues motrices et directrices (H28-32XD/S)		X
Pneus à carcasse radiale Michelin XZM 16.00 - R25 pour roues motrices et directrices (H25XD/S)		X
Roues de secours et pneus		X
LEVÉE	**DE SÉRIE**	**EN OPTION**
Mât simplex MONO		X
Mât duplex sans levée libre	X	
Mât duplex à levée libre totale		X
Mât triplex à levée libre totale		X
Inclinaison du mât 6° vers l'avant / 10° vers l'arrière	X	
Inclinaison du mât 6° vers l'avant / 6° vers l'arrière		X
Inclinaison du mât 15° vers l'avant / 10° vers l'arrière		X
Indicateur d'inclinaison à effet mécanique		X
Accumulateur hydraulique		X
Descente contrôlée par pression	X	
MANUTENTION	**DE SÉRIE**	**EN OPTION**
Tablier à broche		X
Tablier à broche à déplacement latéral avec positionneur de fourches		X
Tablier à broche avec positionnement des fourches indépendant		X
Tablier à broche à déplacement latéral et à cadre mobile avec positionnement des fourches indépendant		X
Tablier à crochet double fonction à déplacement latéral et positionnement des fourches indépendant, avec 1 fonction auxiliaire		X
Tablier à crochet double fonction à déplacement latéral et positionnement des fourches indépendant, avec 1 fonction auxiliaire - 300 mm intérieur-intérieur		X
Tablier à crochet double fonction à déplacement latéral et positionneur de fourches	X	
Tablier à crochet double fonction à déplacement latéral et positionneur de fourches - "touche-touche"		X
Tablier à broche avec éperon intégré, à déplacement latéral de +/-250 mm ; longueur de l'éperon 1500 mm		X
Fourches à crochet de 280 x 105 x 2440 mm (H25XD/S)	X	
Fourches pin-type de 280 x 105 x 2440 mm (H25XD/S)		X
Fourches à crochet de 300 x 105 x 2440 mm (H28-32XD/S)	X	
Fourches pin-type de 300 x 105 x 2440 mm (H28-32XD/S)		X
Fourches à crochet de 300 x 110 x 2440 mm (H28-32XD/S)		X
Fourches pin-type de 300 x 110 x 2440 mm (H28-32XD/S)		X
Éperon de manutention de bobines intégré de 1500 mm		X
Éperon de manutention de bobines à crochet 356 x 1500 mm		X
Éperon de manutention de bobines à crochet 356 x 1800 mm		X
Éperon de manutention de bobines à broche 356 x 1500 mm		X
Éperon de manutention de bobines à broche 356 x 1800 mm		X
Système de manutention de pneus - TH25K164L intégré		X

ERGONOMIE	DE SÉRIE	EN OPTION
Système de manutention de pneus - TH36K164L intégré		X
Système de manutention de pneus - TH25K164L suspendu		X
Module opérateur ouvert en tant que protège-conducteur	X	
Cabine opérateur fermée, avec chauffage		X
Cabine opérateur fermée, avec système Climate Control automatique		X
Inclinaison manuelle de la cabine	X	
Inclinaison électrique de la cabine		X
Chauffage diesel de la cabine		X
Essuie-glace en H à double balai sur le pare-brise avant		X
Essuie-glace en I à un seul balai sur le pare-brise avant	X	
Vitre arrière chauffante		X
Vitre supérieure et pare-brise arrière chauffants		X
Vitre supérieure chauffante		X
Vitre supérieure en verre blindé	X	
Vitre supérieure en verre blindé et dotée de barres d'acier supplémentaires		X
Vitre supérieure de cabine teintée		X
Vitres de cabine teintées - s'applique à toutes les vitres		X
Protège-conducteur en treillis métallique		X
Protection de pare-brise avant par barre verticale en acier		X
Protection en Plexiglas devant le pare-brise avant		X
Protection contre la pluie en verre blindé		X
Treillis métallique monté en haut du compartiment opérateur		X
2 pare-soleil pour pare-brise avant		X
Écran pare-soleil à enrouleur pour vitre supérieure et vitre arrière		X
Siège tissu à suspension mécanique		X
Siège vinyle à suspension mécanique	X	
Siège tissu à suspension pneumatique		X
Siège vinyle à suspension pneumatique		X
Siège tissu luxe à suspension pneumatique		X
Siège tissu luxe chauffant à suspension pneumatique		X
Siège vinyle luxe Air Ride à suspension totale, avec dossier de siège haut		X
Siège luxe à suspension pneumatique avec revêtement tissu, chauffage et ventilation		X
Dossier de siège haut et réglable		X
Accoudoir côté gauche sur le siège de l'opérateur	X	
Mécanisme de coulissement latéral du siège opérateur		X
Ceinture de sécurité 2 points grande visibilité rouge	X	
Siège formateur avec revêtement tissu et ceinture de sécurité 2 points grande visibilité		X
Volant avec boule de volant		X
Afficheur intégré 7"	X	
Support de montage d'accessoire sur le montant A		X
Porte-documents		X
Pré-équipement radio avec 2 haut-parleurs et antenne		X
Radio Bluetooth avec 2 haut-parleurs et antenne		X
Plafonnier intérieur	X	
Liseuse		X
Ventilateur de circulation d'air		X
Essieu directeur avec protection d'écrou de roue	X	
VISIBILITÉ	**DE SÉRIE**	**EN OPTION**
2 rétroviseurs extérieurs montés sur la main courante de la cabine, rétroviseurs extérieurs grand angle		X
2 feux de conduite, feux de position et clignotants halogènes sur l'aile avant / 2 feux de travail halogènes montés sur le mât / 2 feux arrière halogènes montés sur la cabine / ensemble arrière avec feux stop, arrière, clignotant et de recul incluant la fonction feu de détresse	X	
2 feux de conduite, feux de position et clignotants halogènes sur l'aile avant / 4 feux de travail halogènes montés à l'avant de la cabine / 2 feux halogènes montés à l'arrière de la cabine / ensemble arrière avec feux stop, arrière, clignotant et de recul incluant la fonction feu de détresse		X
Quatre feux avant halogènes sur la cabine / deux arrière / deux feux avant sur les ailes / feux stop/arrière/de recul		X

VISIBILITÉ *(suite)*	DE SÉRIE	EN OPTION
Caméra couleur montée à l'arrière avec afficheur LCD monté à l'arrière		X
Caméra couleur montée à l'arrière avec afficheur LCD monté à l'avant		X
2 feux de travail à LED hautes performances sur mât avant avec 2 feux sur ailes arrière et avant / feux stop/arrière/de recul		X
2 feux de travail à LED hautes performances à l'avant du mât avec 2 feux sur les ailes arrière et avant / feux stop/arrière/de recul avec clignotants		X
4 feux de travail à LED hautes performances sur la cabine avec 2 feux sur les ailes arrière et avant (à LED) / feux stop/arrière/de recul avec clignotants		X
4 feux de travail à LED montés sur la cabine, 2 feux de conduite, feux de position et clignotants à LED sur l'aile avant, 2 feux de travail à LED à l'arrière du compartiment opérateur / ensemble arrière avec feux stop, arrière, clignotant et de recul à LED		X
2 feux de travail à LED montés sur le mât, 2 feux de conduite, feux de position et clignotants à LED sur l'aile avant, 2 feux de travail à LED à l'arrière du compartiment opérateur / ensemble arrière avec feux stop, arrière, clignotant et de recul à LED		X
Phares à LED, 2 avant (montés sur le mât)		X
UTILISATION	**DE SÉRIE**	**EN OPTION**
Avertisseur sonore pneumatique		X
Avertisseur sonore électrique	X	
Alarme sonore de recul	X	
Alarme sonore à bruit blanc sur marche arrière		X
Alarme sonore - marche avant / marche arrière		X
Feu à éclat orangé - activé par contact à clé		X
Projecteur à lumière bleue à LED – à l'arrière – s'active en marche arrière		X
Caméra avant montée sur le mât extérieur		X
Caméra avant montée sur le tablier		X
Frein de parking – manuel	X	
Démarrage du chariot – contact à clé avec bouton de démarrage – sans verrouillage de la ceinture de sécurité	X	
Démarrage du chariot – contact à clé avec bouton de démarrage et verrouillage de la ceinture de sécurité		X
Mot de passe opérateur sur l'afficheur - requis pour le démarrage du chariot		X
Levier de commande du sens de marche		X
Monotrol™		X
Commande du sens de marche sur mini-leviers	X	
Commande du sens de marche sur joystick		X
Coupure automatique du chariot avec temporisation		X
Délai de coupure du moteur pour refroidissement du turbo	X	
Coupure automatique de la climatisation en cas de porte ouverte		X
Système de surveillance de pression pneumatique		X
Indicateur du poids de la charge		X
Niveau d'huile moteur sur l'afficheur et la jauge		X
Niveau d'huile moteur sur l'afficheur	X	
Alerte niveau de liquide de refroidissement sur l'afficheur	X	
Alerte niveau de liquide de refroidissement sur l'afficheur et la jauge transparente		X
Panneau de distribution électrique avec fusibles partiellement remplacés par des disjoncteurs électriques		X
Indicateur de charge de l'essieu arrière		X
Système de pesée de charge hydraulique		X
Système de détection des objets par radar à l'arrière		X
Système d'extincteur automatique		X
2 anneaux d'élingage avant / 2 arrière		X
Graissage chariot de base		X
Flexible de graissage au niveau de l'extrémité supérieure du mât		X
Système de graissage centralisé de la partie supérieure du mât		X
Pare-boue avant et arrière		X
Bouchon de réservoir de carburant verrouillable		X
Bouchon de réservoir de carburant non verrouillable	X	
Crépine en acier inoxydable dans le goulot de remplissage du carburant		X
Module Wireless Monitoring Hyster Tracker	X	
Module Wireless Access Hyster Tracker		X
Module Wireless Verification Hyster Tracker		X
Convertisseur CC/CC 24/12 V avec 1 prise et 2 ports USB		X

UTILISATION *(suite)*	DE SÉRIE	EN OPTION
Convertisseur CC/CC 24/12 V avec 2 prises et 2 ports USB		X
Connecteur pour démarrage batterie avec prise NATO		X
Système de chauffage du bloc-moteur (230 V)		X
Protection contre les surchauffes hydrauliques		X
ASPECT	**DE SÉRIE**	**EN OPTION**
Chariot base peinture jaune Hyster	X	
Remplacer le jaune par 1 couleur		X
Remplacer le jaune par 2 couleurs (mât, cabine et roues non compris)		X
Peinture de couleur spéciale à l'extérieur de la cabine		X
Peinture de couleur spéciale sur la cabine complète		X
Peinture de même couleur sur côté roue/jante que sur le chariot de base		X
Marquage d'avertissement pour les dangers liés au contrepoids		X
AUTRES	**DE SÉRIE**	**EN OPTION**
Documentation		X
Certification CE		X
Extension de garantie 24 mois / 4000 heures	X	
Garantie constructeur 12 mois / 2000 heures		X

**De série ou en option sur certains marchés ou sur certains modèles. D'autres options sont disponibles via le Service d'études spéciales (SPED).*
Pour plus de détails, contactez Hyster.

ENSEMBLE DE LEVAGE

Gamme des mâts duplex sans levée libre

Fourches pin-type et à crochet à déverrouillage rapide

Tablier standard de 3100 mm de large – Fourches pin-type	Tablier de 3100 mm de large avec positionneur de fourches – système de commande individuel des fourches – Fourches pin-type

Tablier à Déplacement Latéral (TDL) - Largeur 3100 mm - Fourches Pin type

Tablier à Déplacement Latéral (TDL) et positionneur de fourches individuel - Largeur 3100 mm - Fourches Pin type

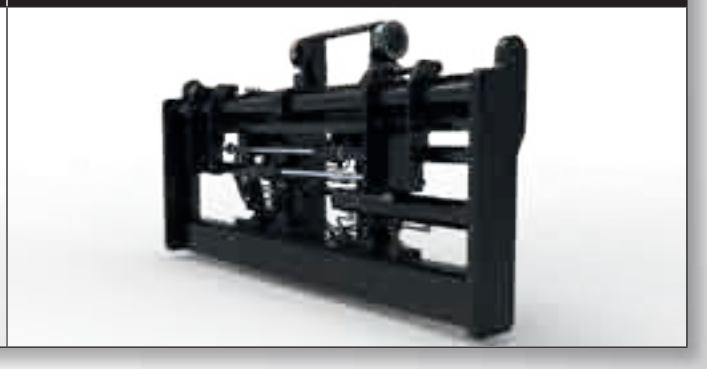

Tablier double fonctions à Déplacement Latéral (TDL) et positionneur de fourches individuel - largeur 3040 mm - Fourches rapportées à crochets

Tablier multi fonctions à Déplacement Latéral (TDL) et positionneur de fourches individuel - largeur 3200 mm - Fourches rapportées à crochets et déverrouillage rapide

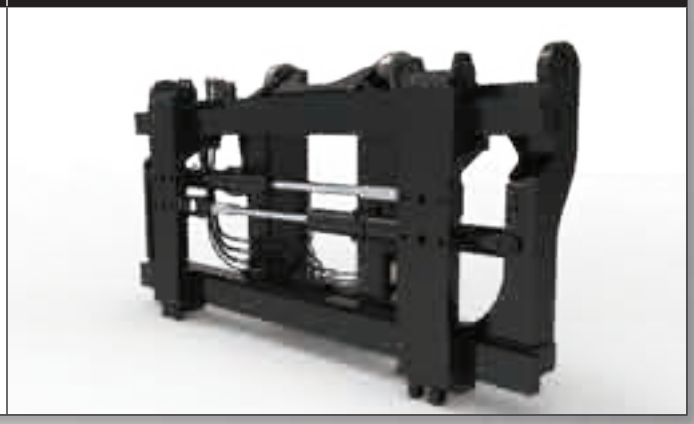

Mono-mât ou mât simplex

Tablier intégré pour éperon

Tablier à déplacement latéral à broche avec éperon de manutention de bobines intégré

Éperon de manutention de bobines

DES PARTENAIRES PUISSANTS, DES CHARIOTS SOLIDES.™

POUR LES APPLICATIONS ET LES UTILISATEURS EXIGENTS, PARTOUT DANS LE MONDE.

Hyster fournit une gamme complète d'équipements de magasinage, de chariots à contrepoids thermiques et électriques, de chariots de manutention de conteneurs et de ReachStackers. Hyster s'engage à être beaucoup plus qu'un simple fournisseur de chariots.

Notre objectif ? Vous proposer un véritable partenariat permettant de répondre à n'importe quelle problématique relative à la manutention. Que vous ayez besoin de conseils professionnels concernant la gestion de votre parc, d'une assistance maintenance compétente ou d'un approvisionnement en pièces détachées d'une fiabilité absolue, vous pouvez compter sur Hyster.

Notre réseau vous garantit une assistance de proximité, grâce à ses concessionnaires spécialisés et très réactifs. Ils sont à même de vous proposer des solutions financières adaptées et de vous présenter des programmes de maintenance optimisés : vous bénéficierez ainsi de la plus grande valeur ajoutée possible. Notre mission consiste à prendre en charge vos besoins en manutention, afin de vous permettre de vous consacrer à la réussite de votre entreprise, aujourd'hui et demain.

HYSTER EUROPE

Hyster-Yale France, Regus, 14 avenue de l'Europe, 77144 MONTEVRAIN, France

Tel: +33 (0) 1 60 43 58 70

www.hyster.eu **infoeurope@hyster.com** **/HysterEurope** **@HysterEurope** **/HysterEurope**

HYSTER-YALE UK LIMITED opérant sous la dénomination Hyster Europe. Siège social : Centennial House, Building 4.5, Frimley Business Park, Frimley, Surrey GU16 7SG, Royaume-Uni. Immatriculée en Angleterre et au Pays de Galles. Numéro d'immatriculation de la société : 02636775.

©2020 HYSTER-YALE UK LIMITED, tous droits réservés. HYSTER, et DES PARTENAIRES PUISSANTS. DES CHARIOTS SOLIDES. sont des marques d'HYSTER-YALE Group, Inc.

La société Hyster se réserve le droit de modifier ses produits sans préavis. Les chariots élévateurs illustrés peuvent être présentés avec des équipements en option.

Imprimé dans l'UE. Référence : 3990446 Rév. 01-11/20