SOCIOS COMPROMETIDOS.
EQUIPOS ROBUSTOS.™

CARRETILLAS ELEVADORAS ELÉCTRICAS CONTRAPESADAS DE CUATRO RUEDAS

J4.0-5.5XN6

4 000-5 500 KG

J4.0XN, J4.5XN, J5.0XN6, J5.5XN6

MARCA DISTINTIVA	1.1	Fabricante (abreviatura)	HYSTER	HYSTER	HYSTER	HYSTER	HYSTER
	1.2	Designación de tipo del fabricante	J4.0XN	J4.5XN	J5.0XN	J5.0XN6	J5.5XN6
		Modelo	Advance	Advance	Advance	Advance	Advance
	1.3	Accionamiento: eléctrico (batería o red de suministro), diesel, gasolina, gas combustible	Eléctrica (batería)	Eléctrica (batería)	Eléctrica (batería)	Eléctrica (batería)	Eléctrica (batería)
	1.4	Tipo de carretillero: manual, a pie, de pie, sentado, recogepedidos	Sentado	Sentado	Sentado	Seated	Sentado
	1.5	Capacidad nominal / carga nominal Q (t)	4.0	4.5	4.9	5.0	5.5
	1.6	Distancia del centro de carga c (mm)	500	500	500	600	600
	1.8	Distancia de carga, centro del árbol propulsor a la horquilla x (mm)	523	523	523	581	591
	1.9	Batalla y (mm)	2 020	2 020	2 020	2 180	2 180
PESO	2.1	Peso de servicio ★ kg	7 435	7 568	7 821	8 656	8 867
	2.2	Carga por eje, delantero/trasero con carga ★ kg	10006 / 1429	10801 / 1267	11603 / 1219	12236 / 1420	13025 / 1342
	2.3	Carga por eje, delantero/trasero sin carga ★ kg	3980 / 3455	4022 / 3546	4070 / 3751	4467 / 4189	4520 / 4347
NEUMÁTICOS/RASTIDOR	3.1	Ruedas: L = Neumáticas, V = Bandajes, SE = superelásticas	SE	SE	SE	SE	SE
	3.2	Tamaño de las ruedas, delanteras	250 x 15	250 x 15	355/50-15	355/50-15	355/50-15
	3.3	Tamaño de las ruedas, traseras	7.00 x 12	7.00 x 12	7.00 x 12	28 x 9-15	28 x 9-15
	3.5	Número ruedas delanteras/traseras (x = ruedas conducidas)	2X / 2	2X / 2	2X / 2	2X / 2	2X / 2
	3.6	Banda de rodadura, delanteras, estándar/banda de rodadura ancha * b_{10} (mm)	1 123 / 1 167	1 123 / 1 167	- / 1 167	- / 1 167	- / 1 167
	3.7	Banda de rodadura, traseras b_{11} (mm)	1 143	1 143	1 143	1 143	1 143
DIMENSIONES	4.1	Inclinación del mástil/tablero horquillas hacia delante/hacia atrás α / β (°)	6 / 8	6 / 8	6 / 8	6 / 8	6 / 8
	4.2	Altura del mástil, descendido h_1 (mm)	2320	2320	2320	2320	2320
	4.3	Elevación libre ¶ h_2 (mm)	100	100	100	100	100
	4.4	Elevación ¶ h_3 (mm)	3 300	3 040	3 040	3 040	3 040
	4.5	Altura mástil extendido ✦ h_4 (mm)	4 109	3 855	3 855	4 030	4 030
	4.7	Altura del tejadillo protector (cabina) ■ h_6 (mm)	2 338	2 338	2 338	2 338	2 338
	4.7.1	Altura cabina (cabina abierta)	2 350	2 350	2 350	2 350	2 350
	4.8	Altura asiento/altura plataforma ○ h_7 (mm)	1 318	1 318	1 318	1 318	1 318
	4.12	Altura acoplamiento h_{10} (mm)	526	526	526	526	526
	4.19	Longitud total l_1 (mm)	3908	3908	4108	4326	4336
	4.20	Longitud hasta la cara anterior de las horquillas l_2 (mm)	2908	2908	2908	3126	3136
	4.21	Anchura total * b_1/b_2 (mm)	1 373 / 1 451	1 373 / 1 451	- / 1 451	- / 1 451	- / 1 451
	4.22	Dimensiones horquillas s/e/l (mm)	50 / 120 / 1 000	50 / 120 / 1 000	50 / 150 / 1 200	50 / 150 / 1 200	60 / 150 / 1 200
	4.23	Tablero de horquillas DIN 15173. Clase, A / B	3A	3A	3A	4A	4A
	4.24	Anchura del tablero de horquillas ● b_3 (mm)	1219	1219	1219	1219	1219
	4.31	Altura libre hasta el suelo, con carga, debajo del mástil m_1 (mm)	130	130	135	135	135
	4.32	Altura libre hasta el suelo, centro de la batalla m_2 (mm)	177	177	177	177	177
	4.33	Dimensión de la carga $b_{12} \times l_6$ en sentido transversal $b_{12} \times l_6$ (mm)	1000 x 1200	1000 x 1200	1000 x 1200	1000 x 1200	1000 x 1200
	4.34	Anchura de pasillo con dimensiones de carga predeterminadas A_{st} (mm)	4 161	4 161	4 161	4 381	4 391
	4.34.1	Anchura de pasillo con palés 1 000 x 1 200 en anchura ◆ A_{st} (mm)	4 161	4 161	4 161	4 381	4 391
	4.34.2	Anchura de pasillo con palés 800 x 1 200 en longitud ◆ A_{st} (mm)	4 336	4 336	4 336	4 555	4 565
	4.35	Radio de giro W_a (mm)	2 411	2 411	2 411	2 573	2 573
	4.36	Radio de giro interno b_{13} (mm)	313	313	313	337	337
	4.41	Pasillo intersección 90° (Con palés W (anchura) = 1200mm, L (longitud) = 1000mm) (mm)	2 302	2 302	2 302	2 421	2 423
	4.42	Altura escalón (desde el suelo hasta el larguero) (mm)	840	840	840	840	840
	4.43	Altura del escalón (mm)	490	490	490	490	490
DATOS DEL RENDIMIENTO	5.1	Velocidad de desplazamiento, con/sin carga △ km/h	20.0 / 21.0	20.0 / 21.0	20.0 / 21.0	20.0 / 21.0	19.5 / 21.0
	5.1.1	Velocidad de desplazamiento, con carga/sin carga, marcha atrás km/h	20.0 / 21.0	20.0 / 21.0	20.0 / 21.0	20.0 / 21.0	19.5 / 21.0
	5.2	Velocidad de elevación con carga/sin carga m/s	0.44 / 0.60	0.38 / 0.47	0.36 / 0.47	0.30 / 0.46	0.30 / 0.46
	5.3	Velocidad de descenso con carga/sin carga m/s	0.53 / 0.48	0.45 / 0.37	0.45 / 0.37	0.46 / 0.36	0.46 / 0.36
	5.5	Esfuerzo en la barra de tracción, con carga/sin carga ** □ N	6 422 / 6 561	6 493 / 6 640	6 487 / 6 627	6 602 / 6 442	6 598 / 6 429
	5.6	Esfuerzo máximo en la barra de tracción, con carga/sin carga *** N	17203 / 17725	17382 / 17904	17377 / 17891	17326 / 17880	17312 / 17874
	5.7	Trepabilidad, con carga/sin carga **** † %	8.1 / 11.8	7.7 / 11.7	7.3 / 11.3	6.7 / 9.9	6.4 / 9.7
	5.8	Trepabilidad máxima, con carga/sin carga *** † %	15.6 / 23.0	14.9 / 22.7	14.1 / 22.2	13.7 / 21.5	13 / 21
	5.9	Tiempo de aceleración, con carga/sin carga △ s	5.1 / 4.6	5.2 / 4.6	5.3 / 4.6	4.70 / 4.20	4.90 / 4.20
	5.10	Freno de servicio	Hidráulico	Hidráulico	Hidráulico	Hidráulico	Hidráulico
MOTOR ELÉCTRICO	6.1	Valor nominal motor de tracción, S2 60 min kW	2x 14.7	2x 14.7	2x 14.7	2x 14.7	2x 14.7
	6.2	Valor nominal del motor de elevación en S3 15% kW	36	36	36	36.0	36.0
	6.3	Batería de conformidad con la norma DIN 43531/35/36 A, B, C, non	43536 A	43536 A	43536 A	43536 A	43536 A
	6.4	Tensión de batería/capacidad nominal K5 (V)/(Ah)	80 / 840/930	80 / 840/930	80 / 840/930	80 / 840/930	80 / 840/930
	6.5	Peso de la batería kg	2069 / 2287	2069 / 2287	2069 / 2287	2069 / 2287	2069 / 2287
	6.6	Consumo de energía de acuerdo con el ciclo VDI ◘ kWh/h @Nº de Ciclos	10.6	11.2	12.3	13.10	13.40
DATOS ADICIONALES	8.1	Control de tracción	electrónica CA	electrónica CA	electrónica CA	electrónica CA	electrónica CA
	10.1	Presión de trabajo para accesorios bares	155	155	155	155	155
	10.2	Volumen de aceite para accesorios ▽ l/min	60	60	60	60	60
	10.3	Depósito de aceite hidráulico, capacidad l	49.6	49.6	49.6	49.6	49.6
	10.7	Nivel de ruido medio en el oído del carretillero ◇ dB(A)	68	68	68	68	68
	10.8	Acoplamiento de remolcado, tipo DIN	Pasador	Pasador	Pasador	Pasador	Pasador

* Banda de rodadura estándar / ancha ** valor nominal 60 minutos *** valor nominal 5 minutos **** valor nominal 30 minutos Los datos de la especificación se basan en la VDI 2198

EQUIPAMIENTO Y PESO: Los pesos (línea 2.1) están basados en las siguientes especificaciones: Carretilla completa con mástil de elevación libre limitada de 2 etapas de 3350 mm (J4.0XN) / 3090 mm (J4.5-5.0XN) / 3100 mm (5.0-5.5XN6), tablero estándar, horquillas de 1000 mm (4.0) / horquillas de 1200 mm (4.5-5.5) y rejilla soporte de carga, hidráulicos manuales y ruedas de tracción y de dirección superelásticas.

INFORMACIÓN DE MÁSTILES Y CAPACIDAD

MÁSTILES VISTA J4.0XN

	Altura máxima horquillas (mm)❖	Inclinación hacia atrás	Altura total descendido (mm)	Altura total extendido (mm)	Elevación libre (parte superior de las horquillas) (mm) ☐
Dos etapas, Elevación libre limitada	**3 350** **3 650** **4 250** **4 950**	8° 8° 8° 8°	2 320 2 470 2 770 3 220	4 109 ★ 4 409 ★ 5 009 ★ 5 709 ★	150 150 150 150
Dos etapas, Elevación libre completa	**3 375** **3 675**	8° 8°	2 320 2 470	4 187 ✱ 4 487 ✱	1 514 ▲ 1 664 ▲
3 etapas Elevación libre completa	**4 950** **5 250** **5 550** **6 000**	8° 8° 8° 8°	2 370 2 470 2 570 2 770	5 762 ✱ 6 062 ✱ 6 362 ✱ 6 812 ✱	1 564 ▲ 1 664 ▲ 1 764 ▲ 1 964 ▲

MÁSTILES VISTA J4.5-5.0XN

	Altura máxima horquillas (mm)❖	Inclinación hacia atrás	Altura total descendido (mm)	Altura total extendido (mm)	Elevación libre (parte superior de las horquillas) (mm) ☐
Dos etapas, Elevación libre limitada	**3 090** **3 390** **3 990** **4 690** **5 290** **5 890**	8° 8° 8° 8° 8° 8°	2 320 2 470 2 770 3 220 3 620 4 020	3 855 ★ 4 155 ★ 4 755 ★ 5 455 ★ 6 055 ★ 6 655 ★	150 150 150 150 150 150
Dos etapas, Elevación libre completa	**3 559**	8°	2 470	4 371 ⬟	1 658 ✢
3 etapas Elevación libre completa	**4 835** **5 135** **5 435**	8° 8° 8°	2 370 2 470 2 570	5 647 ⬟ 5 947 ⬟ 6 247 ⬟	1 558 ✢ 1 658 ✢ 1 758 ✢

MÁSTILES VISTA J5.0-5.5XN6

	Altura máxima horquillas (mm)❖	Inclinación hacia atrás	Altura total descendido (mm)	Altura total extendido (mm)	Elevación libre (parte superior de las horquillas) (mm) ☐
Dos etapas, Elevación libre limitada	**3 090** ✤ **3 390** ✤ **3 990** ✤ **4 690** ✤ **5 290** ✤ **5 890** ✤	8° 8° 8° 8° 8° 8°	2 320 2 470 2 770 3 220 3 620 4 020	4 030 ◎ 4 330 ◎ 4 930 ◎ 5 630 ◎ 6 230 ◎ 6 830 ◎	150 ✤ 150 ✤ 150 ✤ 150 ✤ 150 ✤ 150 ✤
Dos etapas, Elevación libre completa	**2 815 (9)**	8°	2 170	3 807 ✳	1 184 ✤ ✤
3 etapas Elevación libre completa	**4 137** ✤ **4 690** ✤ **4 990** ✤ **5 290** ✤	8° 8° 8° 8°	2170 2370 2470 2570	5 129 ✳ 5 682 ✳ 5 982 ✳ 6 282 ✳	1 178 ✤ ✤ 1 378 ✤ ✤ 1 478 ✤ ✤ 1 578 ✤ ✤

J4.0XN - CUADRO DE CAPACIDAD en kg @ 500, 600 y 700mm de centros de carga

	Altura máxima horquillas (mm)❖	Ruedas superelásticas					
		Sin desplazamiento lateral			Con desplazamiento lateral integrado		
		J4.0XN 500mm centro de carga	J4.0XN 600mm centro de carga	J4.0XN 700mm centro de carga	J4.0XN 500mm centro de carga	J4.0XN 600mm centro de carga	J4.0XN 700mm centro de carga
Dos etapas, Elevación libre limitada	**3 350** **3 650** **4 250** **4 950**	4 000 4 000 4 000 4 000	3 500 3 500 3 500 3 500	3 480 3 470 3 460 3 430	4 000 4 000 3 990 3 950	3 500 3 500 3 500 3 500	3 370 3 360 3 350 3 320
Dos etapas, Elevación libre completa	**3 375** **3 675**	4 000 4 000	3 500 3 500	3 500 3 490	4 000 4 000	3 500 3 500	3 430 3 430
3 etapas Elevación libre completa	**4 950** **5 250** **5 550** **6 000**	4 000 4 000 4 000 3 890	3 500 3 500 3 500 3 410	3 440 3 430 3 420 3 320	3 980 3 970 3 970 3 850	3 500 3 500 3 500 3 410	3 360 3 350 3 350 3 250

J4.0XN = horquillas 50x120x1000 mm

J4.5-5.0XN - CUADRO DE CAPACIDAD en kg @ 500, 600 y 700mm centros de carga

	Ruedas superelásticas												
	Altura máxima horquillas (mm)❖	Sin desplazamiento lateral						Altura máxima horquillas (mm)❖	Con desplazamiento lateral integrado				
		J4.5XN 500mm centro de carga	J4.5XN 600mm centro de carga	J4.5XN 700mm centro de carga	J5.0XN 500mm centro de carga	J5.0XN 600mm centro de carga	J5.0XN 700mm centro de carga		J4.5XN 500mm centro de carga	J4.5XN 600mm centro de carga	J4.5XN 700mm centro de carga	J5.0XN 500mm centro de carga	J5.0XN 600mm centro de carga	J5.0XN 700mm centro de carga
Dos etapas, Elevación libre limitada	**3 090** **3 390** **3 990** **4 690** **5 290** **5 890**	4 500 4 500 4 500 4 500 4 410 4 260	4 100 4 100 4 100 4 100 4 020 3 890	3 880 3 870 3 860 3 820 3 720 3 580	4 990 4 990 4 990 4 910 4 700 4 450	4 990 4 990 4 990 4 910 4 700 4 450	3 760 3 760 3 740 3 710 3 610 3 470	**3 090** **3 390** **3 990** **4 690** **5 290** **5 890**	4 480 4 470 4 450 4 410 4 300 4 130	4 090 4 080 4 060 4 030 3 920 3 770	3 950 3 950 3 950 3 950 3 950 3 750	4 910 4 900 4 880 4 760 4 540 4 300	4 490 4 480 4 460 4 350 4 150 3 930	3 950 3 950 3 950 3 950 3 840 3 640
Dos etapas, Elevación libre completa	**3 559**	4 500	4 100	3 880	4 990	4 500	3 810	**3 559**	4 500	4 100	3 950	4 970	4 500	3 950
3 etapas Elevación libre completa	**4 835** **5 135** **5 435**	4 440 4 380 4 310	4 050 3 990 3 930	3 790 3 730 3 660	4 790 4 690 4 590	4 310 4 220 4 130	3 710 3 640 3 580	**4 835** **5 135** **5 435**	4 390 4 320 4 240	4 020 3 950 3 880	3 950 3 950 3 880	4 690 4 580 4 470	4 290 4 190 4 090	3 950 3 890 3 800

J4.5XN = horquillas 50x120x1000 mm J5.0XN = horquillas 50x150x1000 mm

J5.0-5.5XN6 - CUADRO DE CAPACIDAD en kg @ 500, 600 y 700mm de centros de carga

	Ruedas superelásticas												
	Altura máxima horquillas (mm)❖	Sin desplazamiento lateral						Altura máxima horquillas (mm)❖	Con desplazamiento lateral integrado				
		J4.5XN 500mm centro de carga	J4.5XN 600mm centro de carga	J4.5XN 700mm centro de carga	J5.0XN 500mm centro de carga	J5.0XN 600mm centro de carga	J5.0XN 700mm centro de carga		J4.5XN 500mm centro de carga	J4.5XN 600mm centro de carga	J4.5XN 700mm centro de carga	J5.0XN 500mm centro de carga	J5.0XN 600mm centro de carga	J5.0XN 700mm centro de carga
Dos etapas, Elevación libre limitada	**3 090** **3 390** **3 990** **4 690** **5 290** **5 890**	5 400 5 400 5 400 5 400 5 330 5 110	5 000 5 000 5 000 5 000 4 940 4 740	4 770 4 760 4 750 4 720 4 630 4 420	5 500 5 500 5 500 5 500 5 310 5 070	5 500 5 500 5 500 5 500 5 310 5 070	5 150 5 140 5 130 5 100 4 900 4 680	**3 090** **3 390** **3 990** **4 690** **5 290** **5 890**	5 400 5 400 5 400 5 400 5 310 5 070	5 000 5 000 4 990 4 960 4 870 4 650	4 630 4 620 4 610 4 580 4 500 4 290	5 500 5 500 5 500 5 500 5 310 5 090	5 410 5 410 5 390 5 360 5 150 4 920	5 000 5 000 4 980 4 950 4 760 4 540
Dos etapas, Elevación libre completa	**2 815**	5 400	5 000	4 710	5 500	5 160	5 160	**2 815**	5 390	4 950	4 570	5 420	5 010	5 010
3 etapas Elevación libre completa	**4 137** **4 690** **4 990** **5 290**	5 400 5 400 5 400 5 350	5 000 5 000 5 000 4 950	4 690 4 670 4 660 4 610	5 500 5 500 5 410 5 310	5 110 5 100 5 000 4 910	5 110 5 100 5 000 4 910	**4 137** **4 690** **4 990** **5 290**	5 380 5 360 5 350 5 290	4 930 4 920 4 910 4 860	4 560 4 540 4 530 4 490	5 380 5 360 5 270 5 160	4 970 4 960 4 870 4 770	4 970 4 960 4 870 4 700

J5.0XN6 = horquillas 50x150x1200 mm J5.5XN6 = horquillas 60x150x1200 mm - añadir 10 mm a la altura máxima de las horquillas

Los valores mostrados son para equipos estándar Cuando se utilicen equipos no estándar estos valores pueden cambiar. Contacte con su distribuidor Hyster para más información.

NOTA: Para calcular las capacidades de las carretillas con especificaciones de carretillas alternativas a las mostradas en las tablas anteriores, consulte con su distribuidor Hyster.
Las capacidades nominales indicadas son para mástiles en posición vertical en carretillas equipadas con un tablero estándar o de desplazamiento lateral y horquillas de longitud nominal.
Los mástiles con alturas superiores a la altura máxima de las horquillas que se han incluido en la tabla de mástiles están clasificados como mástiles de gran elevación y pueden requerir, en función de la configuración de las ruedas/bandas de rodadura una reducción de capacidad, una inclinación hacia atrás limitada o una banda de rodadura ancha.

DIMENSIONES DE LA CARRETILLA

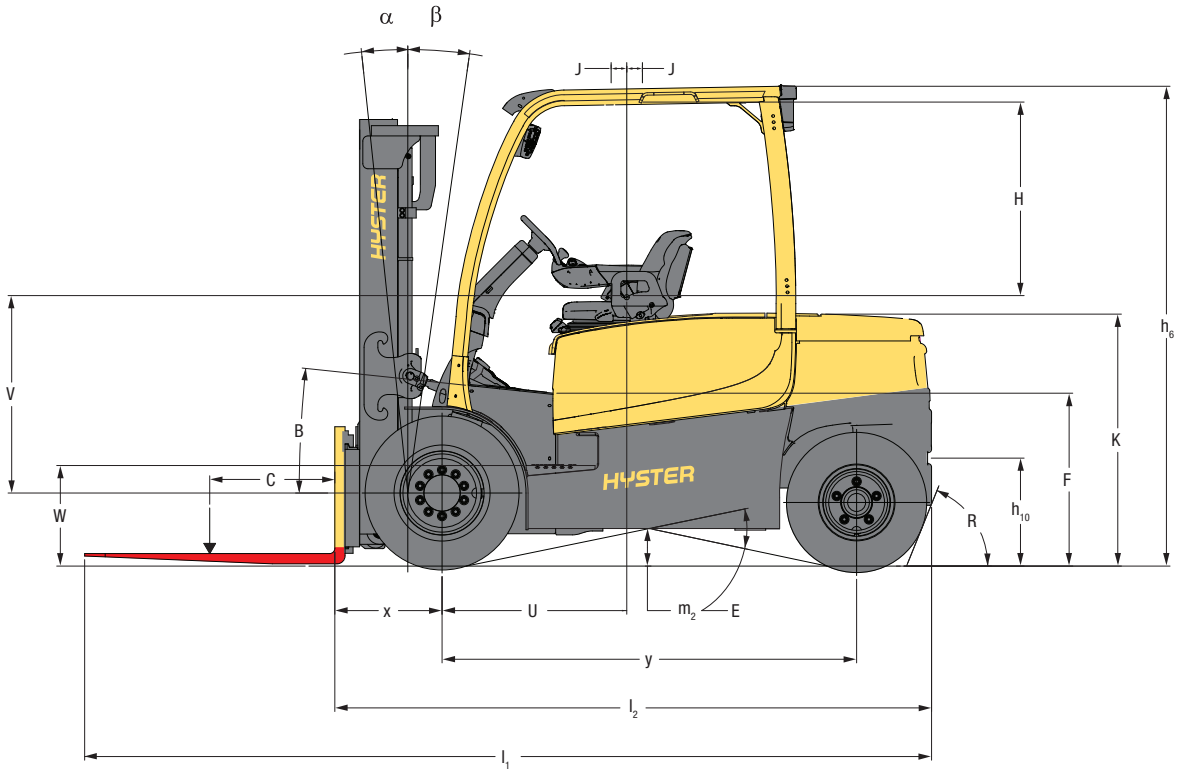

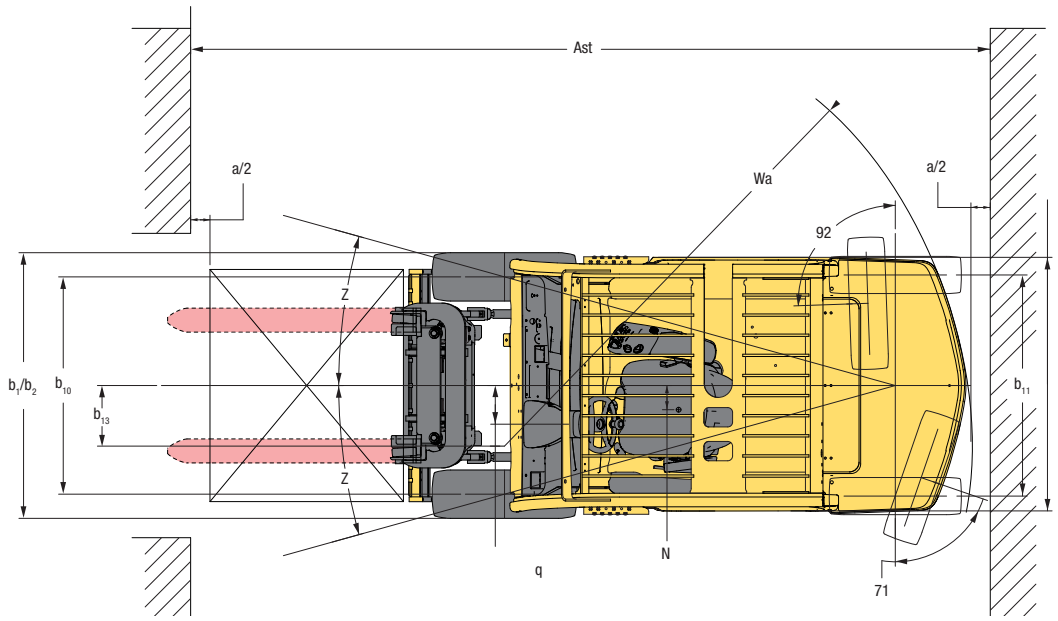

$$R = \sqrt{(l_6 + x)^2 + \left(\frac{b_{12} - b_{13}}{2}\right)^2}$$

A_{st} = W_a + R + a (ver líneas 4.34.1 y 4.34.2)

a = Espacio libre mínimo de funcionamiento
(Norma VDI = 200 mm Recomendación BITA = 300 mm)

l_6 = Longitud de la carga

DIMENSIONES DE LA CARRETILLA

	J4.0XN	J4.5XN	J5.0XN	J5.0XN6	J5.5XN6
Momento de carga - cmkgs	409200	460350	511500	561500	617650
Centro de gravedad verticald mm	690	689	677	703	703
Centro de gravedad horizontal f mm	929	913	956	1040	1068
Altura escalón k mm	490	490	490	490	490
Espacio libre superior O n mm	978	978	978	978	978

CAPACIDADES NOMINALES

TABLERO ESTÁNDAR

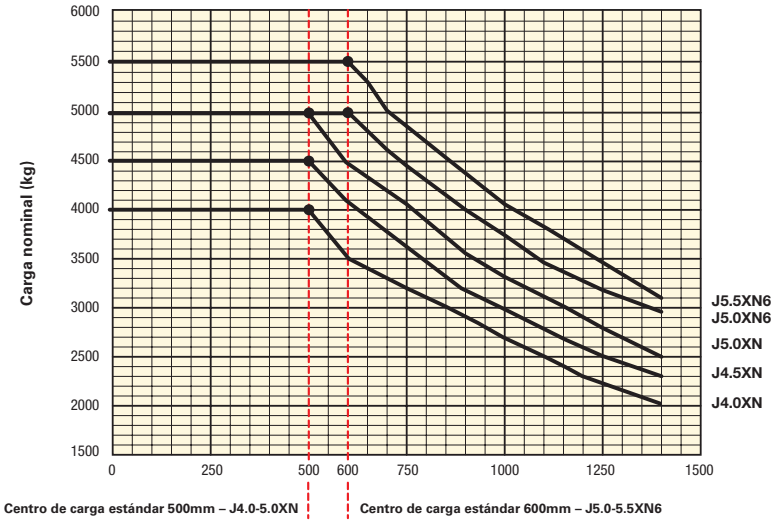

Centro de carga Distancia desde la parte delantera de las horquillas hasta el centro de gravedad de la carga.

Carga nominal Basada en un mástil LFL de 2 etapas con 5450mm de altura de elevación para J4.0XN, 4890mm para J4.5XN, 4390mm para J5.0XN, 5100mm para J5.0XN6, 4700mm para J5.5XN6 y tablero de desplazamiento lateral integral de 1374mm con rejilla soporte de carga. Peso mínimo de la batería 2070kg para todos los modelos.

TABLERO DE DESPLAZAMIENTO LATERAL INTEGRAL

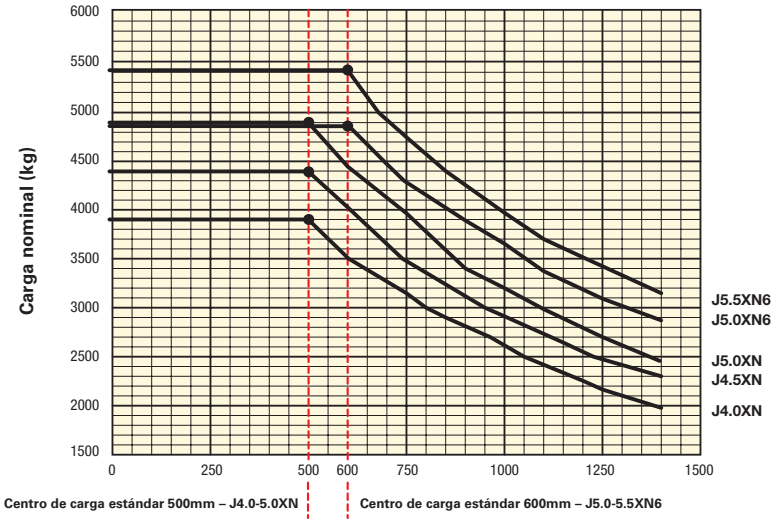

NOTA: Puede ser necesario emplear horquillas especiales con cargas nominales más altas para conseguir los valores nominales completos de la carretilla con centros de carga de 1400 mm o mayores

NOTA:

Las especificaciones se ven afectadas por el estado y el equipamiento del vehículo, y también por la naturaleza y las condiciones del área de trabajo. Si estas especificaciones fueran críticas, debería hablar de la aplicación propuesta con su distribuidor.

- ★ Máx batería
- ¶ Parte inferior de las horquillas
- ✦ Sin rejilla soporte de carga
- ■ h_6 sujeto a +/- 5 mm de tolerancia
- O Especificado suspensión total en posición comprimida.
- ● Añadir 30mm con rejilla soporte de carga
- △ Con configuración de rendimiento HiP
- ◘ Con configuración de rendimiento eLo
- ◇ L_{PAZ}, medido de acuerdo con los ciclos de prueba y basado en los valores de ponderación contenidos en la Norma EN12053
- □ L_{WAZ}, medido de acuerdo con los ciclos de prueba y basado en los valores de ponderación contenidos en la Norma EN12053
- ◆ La anchura del pasillo de apilado (líneas 4.34.1 y 4.34.2) se basa en el cálculo estándar según la norma V.D.I. , tal y como se muestra en la ilustración. La British Industrial Truck Association (bita) (Asociación Británica de Carretillas Industriales) recomienda añadir 100 mm a la tolerancia (dimensión a) para conseguir un margen de trabajo adicional en la parte trasera de la carretilla.
- † Las cifras de trepabilidad (líneas 5.7 y 5.8) se proporcionan para comparar las prestaciones de tracción, pero no pretenden corroborar que el vehículo pueda funcionar sobre las rampas indicadas. Siga las instrucciones del manual del usuario cuando trabaje en una rampa.
- ▽ Variable

TABLAS DE MÁSTILES:

- ❖ Altura máxima de las horquillas = h3+s
- □ Elevación libre (parte superior de las horquillas) = h2+s
- ★ Añadir 482mm con extensión de la rejilla soporte de carga
- ▲ Restar 435mm con extensión de la rejilla soporte de carga
- ✱ Añadir 435mm con extensión de la rejilla soporte de carga
- ✢ Añadir 429mm con extensión de la rejilla soporte de carga
- ⬟ Restar 429mm con extensión de la rejilla soporte de carga,
- ◎ Añadir 334mm con extensión de la rejilla soporte de carga
- ❖ Restar 282mm con extensión de la rejilla soporte de carga.
- ✳ Restar 282mm con extensión de la rejilla soporte de carga.
- ❖ Añadir 10mm para 5.5XN6

AVISO

Se debe tener cuidado al manejar cargas elevadas. Cuando se eleva el tablero y/o la carga se reduce la estabilidad de la carretilla. Es importante mantener al mínimo la inclinación de mástil en uno u otro sentido cuando se lleven cargas elevadas. Los que manejen las carretillas deben estar formados y atenerse a las instrucciones contenidas en el manual del operador

Los productos Hyster están sujetos a cambios sin previo aviso.
Las carretillas elevadoras ilustradas pueden tener equipamiento opcional.

CE **Seguridad:** Esta carretilla cumple los requisitos vigentes de la UE.

CARACTERÍSTICAS DEL PRODUCTO

La carretilla J4.0XN-5.5XN6 está diseñada para la manipulación de cargas en aplicaciones rigurosas a cubierto o al aire libre, tales como proceso y manipulación de madera, fábricas de automóviles, papel/pasta, bebidas/manipulación de botellas y fábricas de cerveza / destilerías, fábricas y fabricantes de metales, almacenamiento y acopio de carga, edificación y construcción. Ofrece muchas funciones y características, incluyendo configuración de rendimiento eLo y HiP y la pantalla multifuncional montada en alto que se puede encontrar en las carretillas J1.5-3.5XN que tanto éxito han tenido.

FIABILIDAD

- Parte de la exitosa gama XN que les ha brindado una fiabilidad líder de la industria
- La construcción robusta y los componentes probados aseguran la fiabilidad y durabilidad a largo plazo. Por ejemplo: el VSM (controlador de sistemas del vehículo), racores con obturadores de junta tórica, motores de CA, conectores eléctricos sellados, sensores de efecto Hall, codificadores de estado sólido
- Carretilla robusta con una construcción de gran rigidez que ha sido diseñada con un mástil y un eje para grandes cargas que proporciona una excelente capacidad de manejo de cargas y una alta capacidad residual, todo lo cual garantiza un manejo de las cargas rápido y estable y una elevada productividad en aplicaciones rigurosas y de trabajo intensivo.
- Refrigerador hidráulico auxiliar opcional para las aplicaciones de elevación más intensas, cojinetes de empuje laterales para uso de accesorios

COSTE DE PROPIEDAD

- Diseñada para proporcionar el balance óptimo entre productividad y consumo de energía (balance energético) para ofrecerle un bajo coste por palé movido en diferentes condiciones de aplicación
- Diseñada para ser la carretilla contrapesada eléctrica más robusta del mercado, para soportar los rigores de las aplicaciones más arduas
- Hay disponibles baterías DIN 840-930 Ah 80V
- Frenos en baño de aceite y frenos de estacionamiento automáticos que permiten ahorrar dinero al reducir los requisitos de mantenimiento

PRODUCTIVIDAD

- Tracción doble 80m en ruedas delanteras y CA para todas las funciones de la carretilla (elevación/dirección y tracción)
- La configuración de rendimiento HiP ofrece lo más avanzado en balance energético (eBalance). Productividad comparable a producto de CI y bajo consumo de energía
- El motor de tracción doble y el eje ZTR son una característica única en este segmento de capacidad, que permite obtener una excelente maniobrabilidad y productividad, gracias a una anchura de pasillo de giro de 4161mm para H4.0-5.0XN (palé de 1000x1200mm), ofreciendo al mismo tiempo un espacio y confort para el carretillero sin igual
- La carretilla está diseñada para uso de trabajo intensivo con una soberbia capacidad residual y con un tablero de trabajo intensivo Clase IV y con desplazamiento lateral en los modelos J5.0XN6 y J5.5XN6. Esto permite conseguir que los carretilleros sean más productivos al poder efectuar la manipulación de carga con confianza.
- Ofrece las velocidades de desplazamiento más altas de la industria (21km/h sin carga) igualando de ese modo el rendimiento de las carretillas de CI con una asombrosa velocidad de elevación máxima con carga de 0,44 m/s. Diseñada para satisfacer los requisitos de aplicaciones intensivas en las que es esencial una alta productividad
- Las opciones disponibles, que ayudan a aumentar la productividad incluyen: minipalancas TouchPoint™ integradas en el reposabrazos, kits de luces, tablero con desplazamiento lateral integral, cabinas completas o parciales incluyendo calefacción opcional, opciones de recordatorio de mantenimiento programable

ERGONOMÍA

Hyster se centra en garantizar que la primera hora del carretillero sea tan productiva como la última.

- El asiento con el nivel más bajo de vibraciones. 0,5 m/s^2 de acuerdo con la Norma EN13059 - Seguridad de las carretillas industriales
- Las aclamadas minipalancas TouchPoint™ y el reposabrazos garantizan que el carretillero se sienta confortable en todo momento
- Bajo nivel de ruido, 68 dB(A), con carretilla estándar

- Los motores de tracción dobles y el eje de dirección ZTR permiten obtener un radio de giro muy ajustado, gracias a lo cual la carretilla puede ser suficientemente larga para disponer de un compartimento del carretillero muy espacioso
- Ruedas superelásticas para desplazarse confortablemente por terrenos desiguales
- Opciones - Cabina total o parcial con opción de calefacción
  Asiento de respaldo alto con soporte lumbar, módulo de minipalancas TouchPoint™ y reposabrazos, columna de dirección telescópica con memoria de inclinación

FACILIDAD DE SERVICIO

- Intervalos de servicio = 1000 horas / 6 meses
- VSM y tecnología CANbus – localización y resolución de averías más rápidamente
- Freno de estacionamiento automático sin mantenimiento
- Intervalo de servicio de los frenos en baño de aceite = 4000 horas
- Intervalo de cambio de aceite del árbol propulsor / transmisión = 4000 horas
- Los motores de CA de tracción y elevación no requieren mantenimiento
- Intervalo de cambio de aceite hidráulico = 4000 horas
- Garantía estándar = 2000 horas o un año
- Garantía del tren de potencia = 4000 horas o dos años
- Disponible recordatorio de mantenimiento programable

OPCIONES

- Ofertas de 10 mástiles estándar clase III
- Ofertas de 10 mástiles estándar clase IV
- Banda de rodadura ancha (delantera) para manejo de cargas anchas y ruedas dobles para mejorar la marcha por terrenos desiguales
- Rejilla soporte de carga y horquillas
- Desplazamiento lateral integral
- Ruedas sin huella
- Minipalancas TouchPoint ™
- Asientos de suspensión total giratorios (tela/vinilo)
- Asiento de respaldo alto con soporte lumbar y reposacabezas
- Columna de dirección telescópica con memoria de inclinación
- Cabina modular con calefacción
- Monotrol
- Paquetes de luz LED con alarma visible estroboscópica
- Alarma audible de marcha atrás
- Toma de alimentación de 12V
- Baterías DIN y cargadores de múltiples suministradores
- Garantía extendida (36 meses / 6000 horas)
- Espejo interno doble y panorámico
- Indicador de peso de la carga
- Sensor de impactos
- Arranque sin llave de contacto con ID de carretillero
- Lista de comprobación diaria del carretillero
- Monitorización del sistema
- Refrigerador hidráulico auxiliar (estándar en la J5.5XN6)
- rodillos laterales para uso de accesorios
- Kit de protección para entornos de neblina y corrosivos y "lavado a fondo"

SOCIOS COMPROMETIDOS. EQUIPOS ROBUSTOS.™
PARA OPERACIONES EXIGENTES, EN CUALQUIER LUGAR.

Hyster suministra una gama completa de equipos de almacén, carretillas elevadoras de contrapeso IC y eléctricas, manipuladores de contenedores y apiladores retráctiles Hyster está comprometido en ser mucho más que un suministrador de carretillas elevadoras.

Nuestro objetivo es ofrecer una asociación completa capaz de responder a la totalidad del espectro de asuntos relacionados con la manutención de materiales: Tanto si necesita servicios de consultoría profesional para la gestión de su flota, como si lo que necesita es apoyo de servicio cualificado o suministro fiable de repuestos, puede confiar en Hyster.

Nuestra red de distribuidores altamente preparados proporciona apoyo local experto y una gran capacidad de respuesta. Pueden ofrecer paquetes financieros de adecuada relación coste-eficacia y pueden introducir programas de mantenimiento gestionados de manera eficaz para asegurar que pueda obtener el mayor valor posible. Nuestra actividad de negocios consiste en tratar sus necesidades de manutención de materiales de manera que usted pueda centrarse en el éxito de su propia actividad de negocios tanto en el momento actual como en el futuro.

HYSTER EUROPE
Centennial House, Frimley Business Park, Frimley, Surrey, GU16 7SG, Inglaterra.
Tel: +44 (0) 1276 538500

www.hyster.eu **infoeurope@hyster.com** **/HysterEurope** **@HysterEurope** **/HysterEurope**

HYSTER-YALE UK LIMITED actuando como Hyster Europe. Sede social: Centennial House, Building 4.5, Frimley Business Park, Frimley, Surrey GU16 7SG, Reino Unido.
Registrada en Inglaterra y Gales. Número de registro de la empresa: 02636775
HYSTER, y FORTENS son marcas comerciales registradas en la Unión Europea y en algunas otras jurisdicciones.
MONOTROL® es una marca comercial registrada y DURAMATCH y son marcas comerciales en los Estados Unidos y en algunas otras jurisdicciones.
Los productos Hyster están sujetos a cambios sin previo aviso. Algunas carretillas elevadoras que aparecen en las fotografías pueden disponer de equipos opcionales.

Impreso en los Países Bajos. Número de referencia: 3990076 Rev04-11/14-TLC