FORTENS™

DES PARTENAIRES PUISSANTS.
DES CHARIOTS SOLIDES.™

CHARIOTS ÉLÉVATEURS GPL

S6.0-7.0FT FORTENS / FORTENS ADVANCE / FORTENS ADVANCE+

6 000-7 000 KG

FORTENS, FORTENS ADVANCE, FORTENS ADVANCE+ S6.0FT, S7.0FT LPG

CARACTÉRISTIQUES DISTINCTIVES	1.1	Constructeur (abréviation)	HYSTER	HYSTER	HYSTER	HYSTER
	1.2	Désignation constructeur	S6.0FT	S6.0FT	S6.0FT	S6.0FT
		Désignation du modèle	Fortens	Fortens	Fortens Advance	Fortens Advance+
		Moteur	PSI 4.3L	PSI 4.3L	PSI 4.3L	PSI 4.3L
		Transmission	Powershift de base 2-vitesses	Powershift de bas 2-vitesses avec inversion du sens de marche Soft Shift	DuraMatch™ 3-vitesses	DuraMatch™ Plus3 3-vitesses
		Type de freins	Freins à disques en bain d'huile	Freins à disques en bain d'huile	Freins à disques en bain d'huile	Freins à disques en bain d'huile
	1.3	Moteur : électrique (batterie ou réseau), diesel, essence, GPL	LPG	LPG	LPG	LPG
	1.4	Type d'opérateur : manuel, à conducteur accompagnant, debout, assis, préparateur de commande	Assis	Assis	Assis	Assis
	1.5	Capacité nominale/charge nominale Q (t)	6.0	6.0	6.0	6.0
	1.6	Distance du centre de charge c (mm)	600	600	600	600
	1.8	Distance de la charge, entre le centre du pont moteur et les fourches x (mm)	498	498	498	498
	1.9	Empattement y (mm)	1830	1830	1830	1830
POIDS	2.1	Poids en service kg	8616	8616	8616	8616
	2.2	Charge par essieu, en charge, avant/arrière kg	13124 / 1492	13124 / 1492	13124 / 1492	13124 / 1492
	2.3	Charge par essieu à vide, avant/arrière kg	3526 / 5090	3526 / 5090	3526 / 5090	3526 / 5090
PNEUS/CHÂSSIS	3.1	Pneus: L = pneumatiques, V = bandages, SE = pneus pleins	V	V	V	V
	3.2	Dimensions des pneus avant	28 x 12 x 22	28 x 12 x 22	28 x 12 x 22	28 x 12 x 22
	3.3	Dimensions des pneus arrière	22 x 8 x 16	22 x 8 x 16	22 x 8x 16	22 x 8 x 16
	3.5	Nombre de roues, avant, arrière (x = motrices)	2x / 2	2x / 2	2x / 2	2x / 2
	3.6	Voie, avant b_{10} (mm)	1133	1133	1133	1133
	3.7	Voie, arrière b_{11} (mm)	1192	1192	1192	1192
DIMENSIONS	4.1	Inclinaison du mât/du tablier porte-fourches avant/arrière α / β (°)	6 / 10	6 / 10	6 / 10	6 / 10
	4.2	Hauteur, mât abaissé h_1 (mm)	2697	2697	2697	2697
	4.3	Levée libre h_2 (mm)	100	100	100	100
	4.4	Levage h_3 (mm)	3340	3340	3340	3340
	4.5	Hauteur, mât déployé h_4 (mm)	4575	4575	4575	4575
	4.7	Hauteur du protège-conducteur (cabine) h_6 (mm)	2302	2302	2302	2302
	4.8	Hauteur du siège relative à SIP/ Hauteur de plancher h_7 (mm)	1335	1335	1335	1335
	4.12	Hauteur d'accouplement h_{10} (mm)	388	388	388	388
	4.19	Longueur hors-tout l_1 (mm)	4128	4128	4128	4128
	4.20	Longueur jusqu'à la face avant des fourches l_2 (mm)	2928	2928	2928	2928
	4.21	Largeur hors-tout b_1/b_2 (mm)	1438	1438	1438	1438
	4.22	Dimensions des fourches ISO 2331 s /e /l (mm)	60 / 150 / 1200	60 / 150 / 1200	60 / 150 / 1200	60 / 150 / 1200
	4.23	Tablier porte-fourches ISO 2328, classe/type A, B	IVA	IVA	IVA	IVA
	4.24	Largeur fourches-tablier b_3 (mm)	1219	1219	1219	1219
	4.31	Garde au sol, en charge, en dessous du mât m_1 (mm)	113	113	113	113
	4.32	Garde au sol au milieu de l'empattement m_2 (mm)	188	188	188	188
	4.33	Dimensions de la charge $b_{12} \times l_6$ dans le sens transversal $b_{12} \times l_6$ (mm)	1200 x 1000	1200 x 1000	1200 x 1000	1200 x 1000
	4.34	Largeur d'allée, dimensions de la charge prédéterminées A_{st} (mm)	4283	4283	4283	4283
	4.34.1	Largeur d'allée pour palettes 1000 x 1 200 dans le sens transversal A_{st} (mm)	4483	4483	4483	4483
	4.34.2	Largeur d'allée pour palettes 800 x 1 200 dans le sens en longueur A_{st} (mm)	4483	4483	4483	4483
	4.35	Rayon de braquage W_a (mm)	2585	2585	2585	2585
	4.36	Rayon de braquage intérieur b_{13} (mm)	751	751	751	751
	4.41	Allée pour giration à 90° (avec des palettes de largeur = 1 200 mm et longueur = 1 000 mm)	2292	2292	2292	2292
	4.42	Marche d'accès (du sol au marchepied)	531	531	531	531
	4.43	Marche d'accès (entre les marches intermédiaires entre le marchepied et le plancher)	313	313	313	313
DONNÉES RELATIVES AUX PERFORMANCES	5.1	Vitesse de déplacement, en charge/à vide km/h	20.1 / 19.4	20.1 / 19.4	20.8 / 20.4	20.8 / 20.4
	5.1.1	Vitesse de déplacement en charge/à vide, vers l'arrière km/h	20.1 / 19.4	20.1 / 19.4	18.2 / 17.9	18.2 / 17.9
	5.2	Vitesse de levage, en charge/à vide m/s	0.53 / 0.54	0.53 / 0.54	0.53 / 0.54	0.53 / 0.54
	5.3	Vitesse de descente, en charge/à vide m/s	0.58 / 0.53	0.58 / 0.53	0.58 / 0.53	0.58 / 0.53
	5.5	Force de traction, en charge/à vide ■ N	38440 / 21350	38440 / 21350	44500 / 21350	44500 / 21350
	5.7	Performances en rampe, en charge/à vide □ %	16.6 / 24.8	16.6 / 24.8	20.2 / 24.8	20.2 / 24.8
	5.9	Temps d'accélération, en charge/à vide ✦ s	6.2 / 5.4	6.2 / 5.4	6.5 / 6.1	6.5 / 6.1
	5.10	Frein de service	Hydraulique	Hydraulique	Hydraulique	Hydraulique
COMBUSTION ENGINE	7.1	Fabricant du moteur/type	PSI 4.3L	PSI 4.3L	PSI 4.3L	PSI 4.3L
	7.2	Puissance moteur selon ISO 1585 kW	72	72	72	72
	7.3	Vitesse nominale min–1	2400	2400	2400	2400
	7.3.1	Couple à 1/min Nm/min–1	285 / 2400	285 / 2400	285 / 2400	285 / 2400
	7.4	Nombre de cylindres/cylindrée (-)/cm³	6 / 4302	6 / 4302	6 / 4302	6 / 4302
	7.5	Consommation de carburant selon cycle VDI kg/h	5.40	5.40	5.60	5.60
	7.10	Tension batterie/capacité nominale ● (V)/(Ah)	12 / 105	12 / 105	12 / 105	12 / 105
ADDITIONAL DATA	8.1	Type d'unité motrice	Hydrodynamique	Hydrodynamique	Hydrodynamique	Hydrodynamique
	10.1	Pression de service pour les accessoires bar	153	153	153	153
	10.2	Volume d'huile pour les accessoires l/min	83.3	83.3	83.3	83.3
	10.3	Capacité en huile du réservoir hydraulique l	64.7	64.7	64.7	64.7
	10.4	Capacité du réservoir de carburant l	38.6	38.6	38.6	38.6
	10.7	Niveau de pression sonore à l'oreille de l'opérateur LPAZ dB (A)	83	83	83	83
	10.7.1	Niveau de puissance acoustique pendant le cycle de travail LWAZ dB (A)	103	103	103	103
	10.7.2	Niveau sonore à l'extérieur du chariot (2000/14/CE) dB (A)	108	108	108	108
	10.8	Axe de remorquage, type DIN	À broche	À broche	À broche	À broche

Caractéristiques basées sur la norme VDI 2198

ÉQUIPEMENTS ET POIDS : Les poids (ligne 2.1) sont indiqués sur la base des caractéristiques suivantes :
Chariot complet avec mât duplex à levée libre limitée de 400 mm, tablier standard, fourches de 200 mm, e-hydraulique, protège-conducteur et bandages sur roues motrices et directrices standard.

HYSTER	HYSTER	HYSTER	HYSTER	1.1	CARACTÉRISTIQUES DISTINCTIVES
S7.0FT	S7.0FT	S7.0FT	S7.0FT	1.2	
Fortens	Fortens	Fortens Advance	Fortens Advance+		
PSI 4.3L	PSI 4.3L	PSI 4.3L	PSI 4.3L		
Powershift de base 2-vitesses	Powershift de base 2-vitesses avec inversion du sens de marche Soft Shift	DuraMatch™ 3 vitesses	DuraMatch™ Plus3 3 vitesses		
Freins à disques en bain d'huile	Freins à disques en bain d'huile	Freins à disques en bain d'huile	Freins à disques en bain d'huile		
LPG	LPG	LPG	LPG	1.3	
Assis	Assis	Assis	Assis	1.4	
7.0	7.0	7.0	7.0	1.5	
600	600	600	600	1.6	
498	498	498	498	1.8	
2100	2100	2100	2100	1.9	

9480		9480		9480		9480			2.1	POIDS
14908	1572	14908	1572	14908	1572	14908	1572		2.2	
3710	5770	3710	5770	3710	5770	3710	5770		2.3	

V		V		V		V			3.1	PNEUS/CHÂSSIS
28 x 12 x 22		28 x 12 x 22		28 x 12 x 22		28 x 12 x 22			3.2	
22 x 8 x 16		22 x 8 x 16		22 x 8x 16		22 x 8 x 16			3.3	
2x	2	2x	2	2x	2	2x	2		3.5	
1133		1133		1133		1133			3.6	
1192		1192		1192		1192			3.7	

6	10		6	10		6	10		6	10		4.1	DIMENSIONS
2697			2697			2697			2697			4.2	
100			100			100			100			4.3	
3340			3340			3340			3340			4.4	
4575			4575			4575			4575			4.5	
2302			2302			2302			2302			4.7	
1335			1335			1335			1335			4.8	
388			388			388			388			4.12	
4128			4128			4128			4128			4.19	
2928			2928			2928			2928			4.20	
1438			1438			1438			1438			4.21	
60	150	1200	60	150	1200	60	150	1200	60	150	1200	4.22	
IVA			IVA			IVA			IVA			4.23	
1219			1219			1219			1219			4.24	
113			113			113			113			4.31	
188			188			188			188			4.32	
1200 x 1000			1200 x 1000			1200 x 1000			1200 x 1000			4.33	
4283			4283			4283			4283			4.34	
4483			4483			4483			4483			4.34.1	
4483			4483			4483			4483			4.34.2	
2585			2585			2585			2585			4.35	
751			751			751			751			4.36	
2292			2292			2292			2292			4.41	
531			531			531			531			4.42	
313			313			313			313			4.43	

20.1	19.4	20.1	19.4	20.8	20.4	20.8	20.4		5.1	DONNÉES RELATIVES AUX PERFORMANCES
20.1	19.4	20.1	19.4	18.2	17.9	18.2	17.9		5.1.1	
0.53	0.54	0.53	0.54	0.53	0.54	0.53	0.54		5.2	
0.58	0.53	0.58	0.53	0.58	0.53	0.58	0.53		5.3	
38100	22550	38100	22550	44500	22550	44500	22550		5.5	
14.7	23.9	14.7	23.9	17.9	23.9	17.9	23.9		5.7	
6.5	5.5	6.5	5.5	6.7	6.2	6.7	6.2		5.9	
Hydraulique		Hydraulique		Hydraulique		Hydraulique			5.10	

PSI 4.3L		PSI 4.3L		PSI 4.3L		PSI 4.3L			7.1	COMBUSTION ENGINE
72		72		72		72			7.2	
2400		2400		2400		2400			7.3	
285	2400	285	2400	285	2400	285	2400		7.3.1	
6	4302	6	4302	6	4302	6	4302		7.4	
6.50		6.50		6.80		6.80			7.5	
12	105	12	105	12	105	12	105		7.10	

Hydrodynamique		Hydrodynamique		Hydrodynamique		Hydrodynamique			8.1	ADDITIONAL DATA
153		153		153		153			10.1	
83.3		83.3		83.3		83.3			10.2	
64.7		64.7		64.7		64.7			10.3	
38.6		38.6		38.6		38.6			10.7	
83		83		83		83			10.7	
103		103		103		103			10.7.1	
108		108		108		108			10.7.2	
À broche		À broche		À broche		À broche			10.8	

REMARQUE :
Ces spécifications dépendent de l'état du transpalette et de ses équipements, ainsi que du site où est utilisé le transpalette. Au moment de votre achat, informez votre concessionnaire de la nature et de l'état du site où sera utilisé votre transpalette Hyster.

■ à 1,6 km/h

□ à 4,8km/h

✦ à 15 m (selon norme VDI 2198 décembre 2012)

● Les capacités nominales de batterie en ampères-heure (Ah) sont des estimations.

◆ Avec et sans cabine.

TABLEAUX DES MÂTS :

▲ Avec dosseret d'appui de charge

Ø Sans dosseret d'appui de charge

ATTENTION
La manutention des charges à grande hauteur exige une attention particulière. Lorsque le tablier et/ou la charge est élevé(e), la stabilité du transpalette est réduite. Lors du levage des charges, il est important de limiter au minimum l'inclinaison du mât dans un sens ou dans l'autre.

Les opérateurs devront recevoir la formation nécessaire; ils devront avoir lu et compris les instructions figurant dans le Manuel d'utilisation et les respecter.

Toutes les valeurs sont des valeurs nominales auxquelles peuvent s'appliquer des tolérances. Pour de plus amples informations, contactez le constructeur.

La société Hyster se réserve le droit de modifier ses produits sans préavis. Certains des transpalettes illustrés peuvent être présentés avec des équipements en option.

Ces valeurs peuvent varier selon les diverses configurations.

CE **Sécurité**
Ce chariot est conforme aux normes européennes en vigueur.

INFORMATIONS RELATIVES AU MÂT ET À LA CAPACITÉ

MÂTS DES MODÈLES S6.0-7.0FT

Type de mât	Hauteur maximale des fourches (mm)	Retour inclinaison	Hauteur hors tout mât baissé (mm)	Hauteur hors tout mât déployé (mm)	Levée libre (haut des fourches)
Duplex Levée libre limitée	**2400** **3400** **4400**	10° 10° 10°	2197 2697 3197	3632 ▲ 4632 ▲ 5632 ▲	160 ✖ 160 ✖ 160 ✖
Triplex à levée libre totale	**3800** **4700** **5600** **6200**	6° 6° 6° 6°	2227 2527 2827 3077	5026 ▲ 5926 ▲ 6826 ▲ 7426 ▲	995 ✖ 1295 ✖ 1595 ✖ 1845 ✖

S6.0-7.0FT - Tableau de capacité en kg à un centre de charge de 600 mm

Mât	Pneus bandages						
	Hauteur maximale des fourches (mm)	Avec tablier uniquement		Avec tablier + déplacement latéral		Avec tablier + positionneur de fourches à déplacement latéral	
		S6.0FT	S7.0FT	S6.0FT	S7.0FT	S6.0FT	S7.0FT
Duplex Levée libre limitée	**2400** **3400** **4400**	6000 6000 6000	7000 7000 7000	5730 5700 5650	6580 6550 6490	5680 5650 5600	6530 6500 6440
Triplex à levée libre totale	**3800** **4700** **5600**	6000 6000 5800	7000 7000 6740	5630 5600 5390	6430 6400 6190	5570 5550 5340	6380 6350 6140

REMARQUES

Pour calculer les capacités d'un chariot dont les spécifications sont différentes de celles indiquées dans les tableaux ci-dessus, veuillez consulter votre concessionnaire Hyster.

Les capacités nominales indiquées s'appliquent à des mâts en position verticale sur des chariots équipés d'un tablier de série ou à déplacement latéral et de fourches d'une longueur nominale.
Les mâts au-delà de la hauteur maximale des fourches indiquée ici sont classés comme mâts à grande levée qui peuvent nécessiter, suivant la configuration des pneus et de la voie, une réduction de capacité, une inclinaison arrière limitée ou une voie élargie.

Les valeurs indiquées se réfèrent à des équipements de série. Ces valeurs peuvent changer en cas d'utilisation d'équipements en option. Pour de plus amples informations, veuillez contacter votre concessionnaire Hyster.

CAPACITÉS NOMINALES

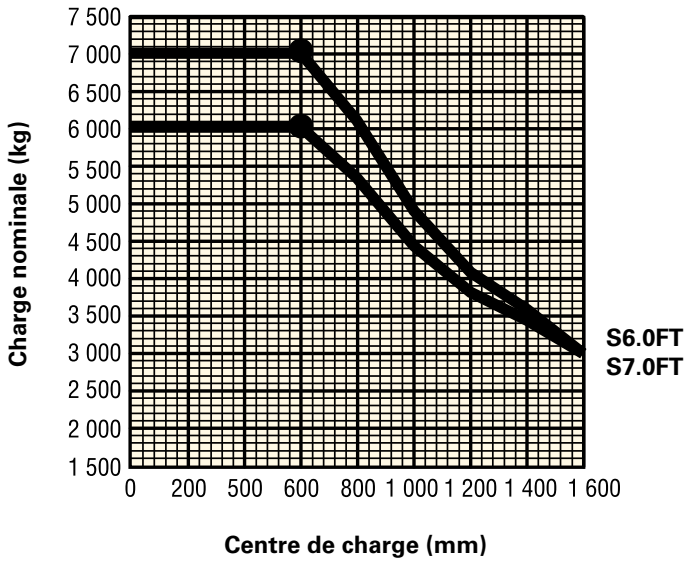

Centre de charge
Distance entre la face avant des fourches et le centre de gravité de la charge.

Charge nominale
Basée sur des mâts verticaux, jusqu'à 4700 mm au haut des fourches.

DIMENSIONS DU CHARIOT

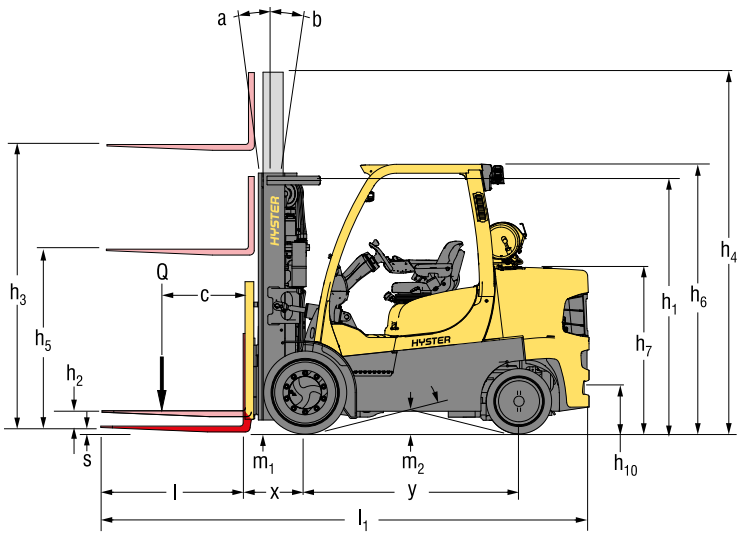

= Centre de gravité du chariot à vide

Ast = W_a + x + l_6 + a (voir lignes 4.34.1 et 4.34.24)

a = Espace de travail minimal

(selon la norme VDI = 200 mm, selon la recommandation BITA = 300 mm)

l_6 = longueur de la charge

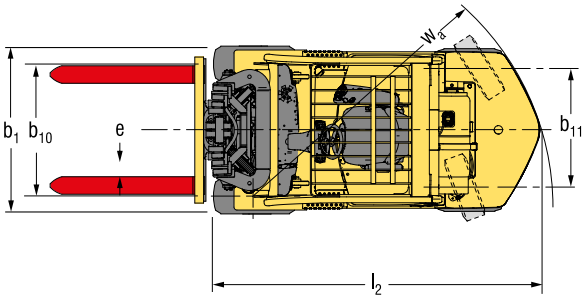

CONFIGURATION DES CHARIOTS

La gamme Fortens™ Hyster été conçue pour répondre à un large éventail d'applications et aux objectifs de rentabilité qu'exigent les clients.

Les chariots de la série S6.0-7.0FT sont disponibles en plusieurs configurations, et vous pouvez choisir parmi plusieurs combinaisons de chaîne cinématique pour satisfaire au mieux vos exigences opérationnelles. Chaque configuration offre une meilleure efficacité, une grande fiabilité, des coûts d'exploitation réduits et une grande facilité d'entretien.

Modèle/pack	S6.0FT			S7.0FT		
LPG	**Moteur**	**Transmission**	**Freins**	**Moteur**	**Transmission**	**Freins**
Fortens	PSI 4.3L	Powershift électronique 2-vitesses	Freins à disques en bain d'huile	PSI 4.3L	Powershift électronique 2-vitesses	Freins à disques en bain d'huile
Fortens Advance	PSI 4.3L	Powershift électronique avec inversion du sens de marche Soft Shift 2-vitesses	Freins à disques en bain d'huile	PSI 4.3L	Powershift électronique avec inversion du sens de de marche Soft Shift 2-vitesses	Freins à disques en bain d'huile
	PSI 4.3L	DuraMatch™ 3-vitesses	Freins à disques en bain d'huile	PSI 4.3L	DuraMatch™ 3-vitesses	Freins à disques en bain d'huile
Fortens Advance +	PSI 4.3L	DuraMatch™ Plus3 3-vitesses	Freins à disques en bain d'huile	PSI 4.3L	DuraMatch™ Plus3 3-vitesses	Freins à disques en bain d'huile

GROUPES MOTO-PROPULSEURS

	1.3	Énergie : électrique (batterie ou réseau), diesel, essence, GPL	GPL
MOTEUR THERMIQUE	7.1	Constructeur/type moteur	PSI 4.3L
	7.2	Puissance du moteur selon ISO 1585 kW	72
	7.3	Vitesse nominale min–1	2400
	7.3.1	Couple à 1/min Nm/min–1	3285 / 2400
	7.4	Nombre de cylindres/cylindrée cm^3	6 / 4302
	7.6	Productivité maximale kWh/h au nombre de cycles	À préciser
	7.7	Consommation d'énergie en conditions de productivité maximale tr/h	À préciser
	7.10	Tension batterie/capacité nominale ⌖ (V)/(Ah)	12 / 105
MÉCANISME DE TRACTION	8.1	Type d'unité motrice	Hydrodynamique
	8.2	Constructeur/type	NMHG/Électronique
	8.6	Roue motrice/fabricant du pont moteur/type	Dana ou NMHG/essieu à freins à disques en bain d'huile
	8.11	Frein de service	Hydraulique
	8.12	Frein de parking	Frein à disques multiples

⌖ Les capacités nominales de batterie en ampère-heure (Ah) sont des estimations.

CARACTERISTIQUES DES CHARIOTS

La série Fortens H6.0-7.0FT d'Hyster représente une solution de manutention puissante et compacte pour les applications ardues en intérieur telles que le gerbage des bobines de papier.

Son châssis compact et son empattement plus court permettent d'optimiser l'espace et l'efficacité sur le site, afin de maintenir les coûts d'exploitation au niveau le plus bas.

Les modèles Fortens S6.0-7.0FT Hyster sont dotés du moteur GPL PSI 4.3L.

Le modèle Fortens standard est doté d'une transmission Powershift électronique 2 vitesses (2 vitesses en marche avant/2vitesses en marche arrière) avec fonction**d'inversion du sens de marche "Soft-Shift"** disponible en option pour la manutention des charges délicates, empêchant tout changement de sens de marche à une vitesse supérieure à 3,5 km/h. Les modèles Fortens Advance sont équipés de la transmission Duramatch™ 3 à trois vitesses (3 vitesses en marche avant/2 vitesses en marche arrière) et à commande électronique, avec :

- **Système de décélération automatique (ADS).** Il ralentit automatiquement le chariot lorsque la pédale d'accélérateur est relâchée et provoque finalement l'arrêt du chariot, ce qui contribue à prolonger la durée de vie des freins.
  En outre, cette fonctionnalité permet au cariste de positionner avec précision le chariot élévateur devant une charge. Le système de décélération automatique comporte 10 plages de réglages qui peuvent être paramétrés par un technicien de maintenance depuis l'afficheur tableau de bord. Ces paramètres correspondent à différentes caractéristiques de freinage, de "très progressif" à "agressif", en fonction des besoins de l'application.
- **Inversion maîtrisée du sens de marche.** Le Pacesetter VSM™ commande la transmission et permet des changements du sens de marche tout en douceur. Le VSM diminue l'accélération pour ralentir le moteur, active la décélération automatique pour arrêter le chariot, change automatiquement le sens de marche de la transmission et augmente l'accélération pour faire repartir le chariot élévateur.
  Le système élimine pratiquement le patinage des pneus et les effets de choc sur la transmission et augmente substantiellement la durée de vie des pneus. Comme pour le système de décélération automatique, un technicien de maintenance peut programmer ce système depuis l'afficheur tableau de bord avec une plage de réglages allant de 1 à 10 en fonction des besoins de l'application.
- **Recul en rampe contrôlé** Lorsque la pédale de frein ou d'accélérateur est relâchée, la transmission contrôle la vitesse de descente du chariot sur la pente, pour une maîtrise en rampe optimale et une plus grande productivité pour l'opérateur.

La première vitesse offre **une plus grande force de traction** pour une utilisation en rampe.

Les deuxième et troisième vitesses (le cas échéant) offrent une efficacité optimale du moteur dans les applications où de longues distances de déplacement sont fréquentes.

Les modèles Fortens Advance+ sont équipés de la transmission DuraMatch™ Plus3 à trois vitesses avec commande électronique et fonctionnalités étendues. Cette transmission, en plus des caractéristiques mentionnées ci-dessus, est dotée des fonctionnalités suivantes :

- **Système de gestion de l'accélérateur** Il permet à l'opérateur de gérer sa vitesse de déplacement en fonction de la position de son pied sur la pédale de l'accélérateur. Il est par exemple possible de maintenir une certaine vitesse à la fois sur sol plat et en pente sans avoir besoin d'enfoncer davantage la pédale. Le système compense également le fonctionnement hydraulique et la force de traction.
- **Système de décélération automatique dynamique** Comme pour la transmission DuraMatch™3, l'opérateur peut faire ralentir le chariot sans utiliser le frein. Ce sont les paramètres 1 à 10 du tableau de bord qui déterminent le taux de freinage. En outre, grâce au système de gestion de l'accélérateur, il est possible d'ajuster avec précision la vitesse de décélération, en fonction de la rapidité avec laquelle l'opérateur enlève son pied de la pédale de l'accélérateur.
- **Asservissement du moteur aux fonctions hydrauliques avec contrôle de l'approche lente** Lorsque le chariot soulève une charge, le régime du moteur augmente automatiquement afin de fournir la pleine puissance hydraulique. Le Pacesetter VSM™ maintient la vitesse de déplacement actuelle (ou empêche le déplacement) jusqu'à ce que l'opérateur enfonce la pédale de l'accélérateur. L'opérateur n'a pas besoin d'actionner l'avance lente : la productivité augmente, grâce à la plus grande simplicité des actions qu'il doit effectuer.

PRODUCT FEATURES

Les transmissions sont compatibles avec le radiateur Combi-Cooler, le contrepoids à tunnel d'air optimisé, et le ventilateur de type soufflant, afin de garantir le meilleur niveau de refroidissement de l'industrie.

Les freins à disques en bain d'huile standard offrent des coûts et des temps de maintenance et de réparation réduits. Résultat : une plus grande fiabilité et un temps de fonctionnement effectif accru des chariots. Ces chariots sont parfaitement adaptés aux environnements humides, sales ou corrosifs, et bénéficient d'une qualité de freinage constante tout au long de leur durée de vie.
L'unité étanche qui abrite les freins empêche en effet la pénétration de contaminants et tout risque de les endommager.

Tous les groupes moto-propulseurs sont commandés, protégés et gérés par l'ordinateur industriel embarqué Pacesetter VSM™, équipé d'un réseau de communication CANbus.

Ce système permet le réglage et l'optimisation de modes de fonctionnement du chariot et le contrôle des fonctions clés. Il permet des diagnostics rapides et aisés : les temps d'immobilisation dus aux réparations et les remplacements de pièces sont donc minimisés.

Les circuits hydrauliques sont sécurisés : ils sont équipés de raccords à joint toriques étanches, pour une meilleure fiabilité.

Des capteurs et interrupteurs à effet Hall non mécaniques équipent les chariots et sont conçus pour résister pendant toute la durée de vie du chariot.

Le compartiment opérateur offre la meilleure **ergonomie** qui soit, pour un confort maximal de l'opérateur et une productivité optimale.

- L'espace dédié à l'opérateur est optimisé, grâce à un nouveau modèle de protège-conducteur et à un espace au sol plus agrandi.
- L'accès au compartiment opérateur, facilité par le concept de prise sur 3 points, se fait par une marche d'accès ouverte antidérapante de seulement 31,3 cm de haut.
- L'ensemble de transmission isolée minimise l'effet des vibrations sur la chaîne cinématique.
- Le siège à suspension totale, allié à la chaîne cinématique isolée, offre les meilleurs niveaux de vibrations transmises à l'ensemble du corps du marché, à 0,6 m/s^2. Ainsi, le confort de travail de l'opérateur est maintenu tout au long de l'équipe, et la pénibilité et les douleurs sont réduites au maximum.
- L'accoudoir mini-leviers TouchPoint™ présente un nouveau design ergonomique. En plus des fonctions hydrauliques, il est également doté d'un avertisseur sonore et d'un interrupteur de sens de marche, mettant ainsi toutes les fonctions clés du chariot à portée de la main.
- La poignée arrière, dotée d'un avertisseur sonore, facilite la conduite en marche arrière.
- Une colonne de direction réglable à l'infini, un volant de 30 cm de diamètre muni d'une boule de volant et un siège à suspension totale augmentent le confort de l'opérateur.

Le Fortens d'Hyster est le chariot le plus rapide et le plus facile d'entretien qui soit.

- Un accès total depuis l'avant jusqu'au contrepoids arrière pour la maintenance ainsi que la disposition simplifiée du câblage électrique et des circuits hydraulique facilitent significativement l'accès aux divers composants. Le temps nécessaire aux réparations et à l'entretien régulier est donc réduit.
- Les systèmes de diagnostic et de contrôle quotidien, rapides et identifiés par des codes de couleur, peuvent être gérés via l'afficheur du tableau de bord.
- L'intervalle de remplacement du liquide de refroidissement du moteur et de l'huile hydraulique est de 4000 heures, contribuant ainsi à la réduction des temps d'immobilisation.

DES PARTENAIRES PUISSANTS. DES CHARIOTS SOLIDES.™

POUR LES APPLICATIONS LES PLUS EXIGEANTES, PARTOUT DANS LE MONDE.

Hyster fournit une gamme complète d'équipements de magasinage, de chariots à contrepoids thermiques et électriques, de porte-conteneurs et de reachstackers. Hyster s'engage à être beaucoup plus qu'un simple fournisseur de chariots.

Notre objectif est de proposer un partenariat complet visant à répondre à un large éventail de besoins en manutention : Que vous ayez besoin de conseils professionnels concernant la gestion de votre parc, d'une assistance maintenance très qualifiée ou d'un approvisionnement en pièces détachées extrêmement fiable, vous pouvez compter sur Hyster.

Notre réseau vous garantit une assistance de proximité, grâce à ses concessionnaires spécialisés et très réactifs. Ils sont à même de vous proposer des solutions financières très rentables et de vous présenter des programmes de maintenance gérés de façon très efficace : vous bénéficierez ainsi de la plus grande valeur ajoutée possible. Notre mission consiste à prendre en charge vos besoins en manutention, afin de vous permettre de vous consacrer à la réussite de votre entreprise, aujourd'hui et demain.

HYSTER EUROPE

10 Rue de la Fountaine Rouge, Immeuble "Le Gallilee", 77700, Chessy, France

Tel: +33 (0) 1 60 43 58 70

www.hyster.eu **infoeurope@hyster.com** **/HysterEurope** **@HysterEurope** **/HysterEurope**

HYSTER-YALE UK LIMITED opérant sous la dénomination Hyster Europe. Siège social : Centennial House, Building 4.5, Frimley Business Park, Frimley, Surrey GU16 7SG, Royaume-Uni. Immatriculée en Angleterre et au Pays de Galles. Numéro d'immatriculation de la société : 02636775

HYSTER, et FORTENS sont des marques commerciales déposées dans l'Union européenne et dans certains autres territoires.

MONOTROL® est une marque commerciale déposée. DURAMATCH et sont des marques commerciales aux États-Unis et dans certains autres territoires.

La société Hyster se réserve le droit de modifier ses produits sans préavis. Certains des chariots illustrés peuvent être présentés avec des équipements en option

Imprimé aux Pays-Bas. Référence : 3990859 Rev00-07/16-TLC