FORTENS™

DES PARTENAIRES PUISSANTS.
DES CHARIOTS SOLIDES.™

GUIDE TECHNIQUE
SÉRIE H6.0-8.0FT

STAGE V

WWW.HYSTER.COM

DIMENSIONS

H6.0-7.0FT

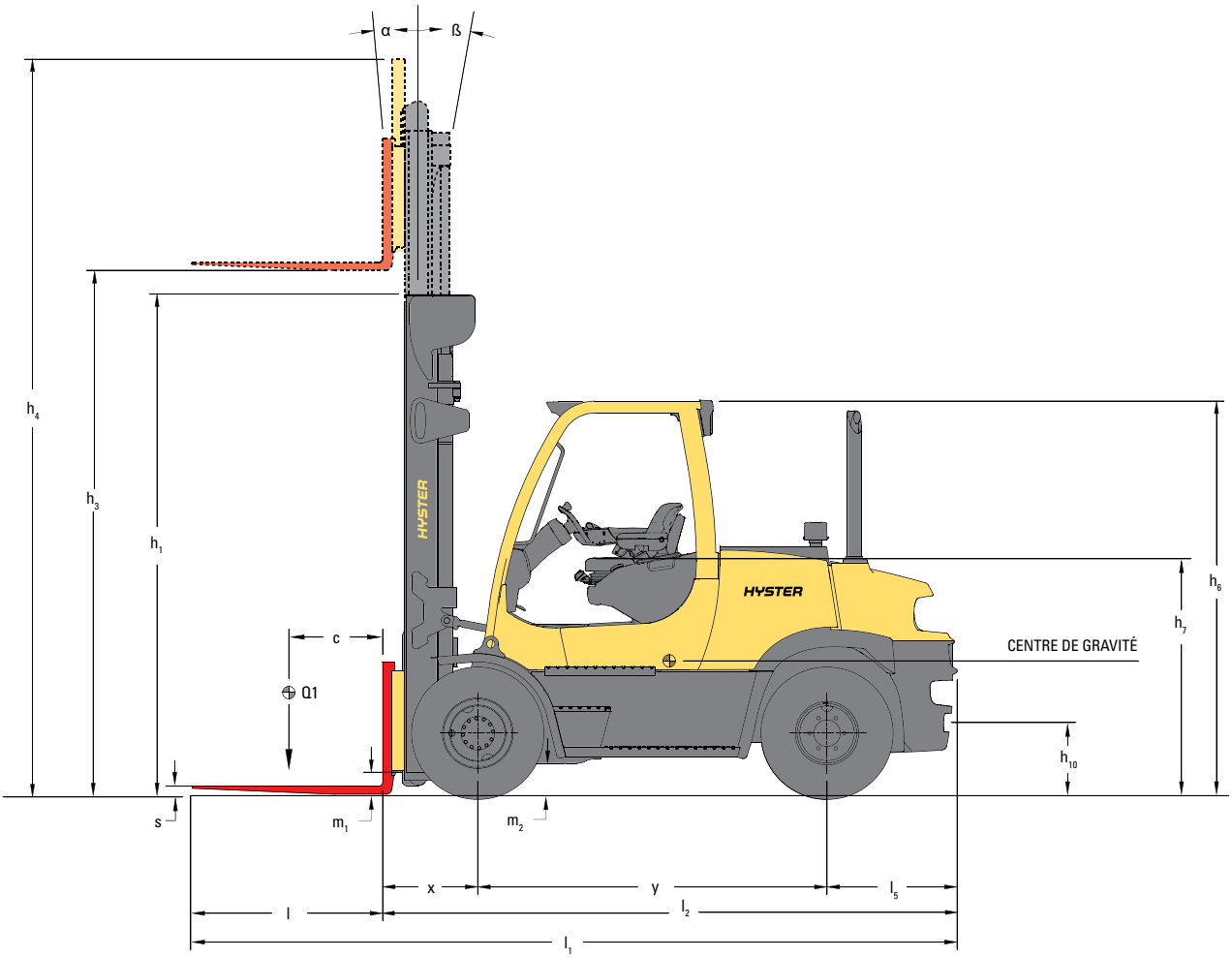

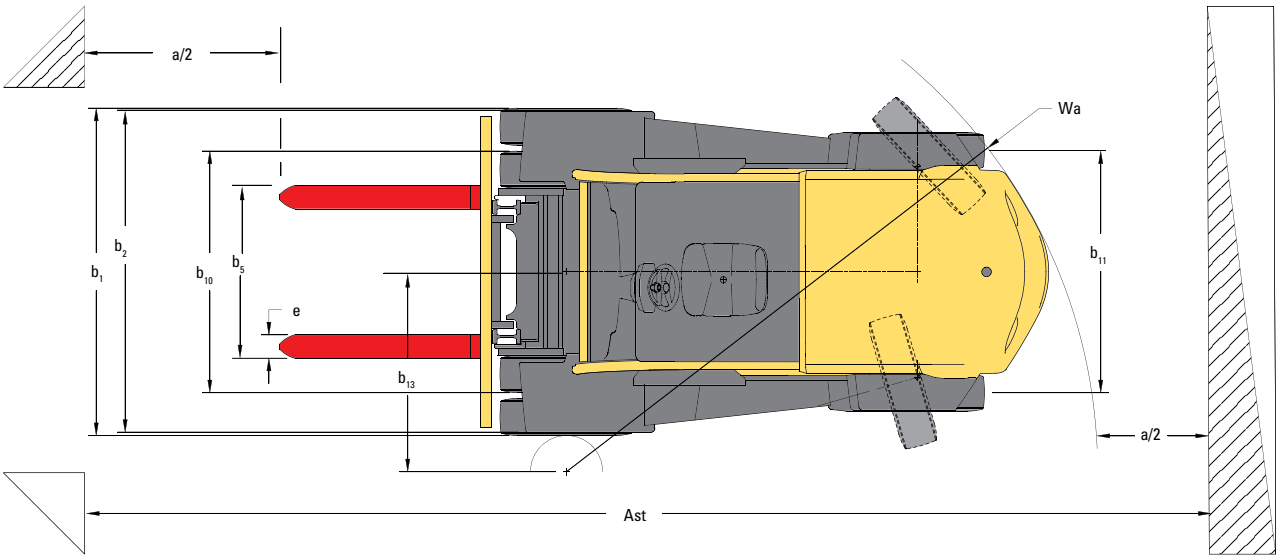

H7.0-8.0FTS

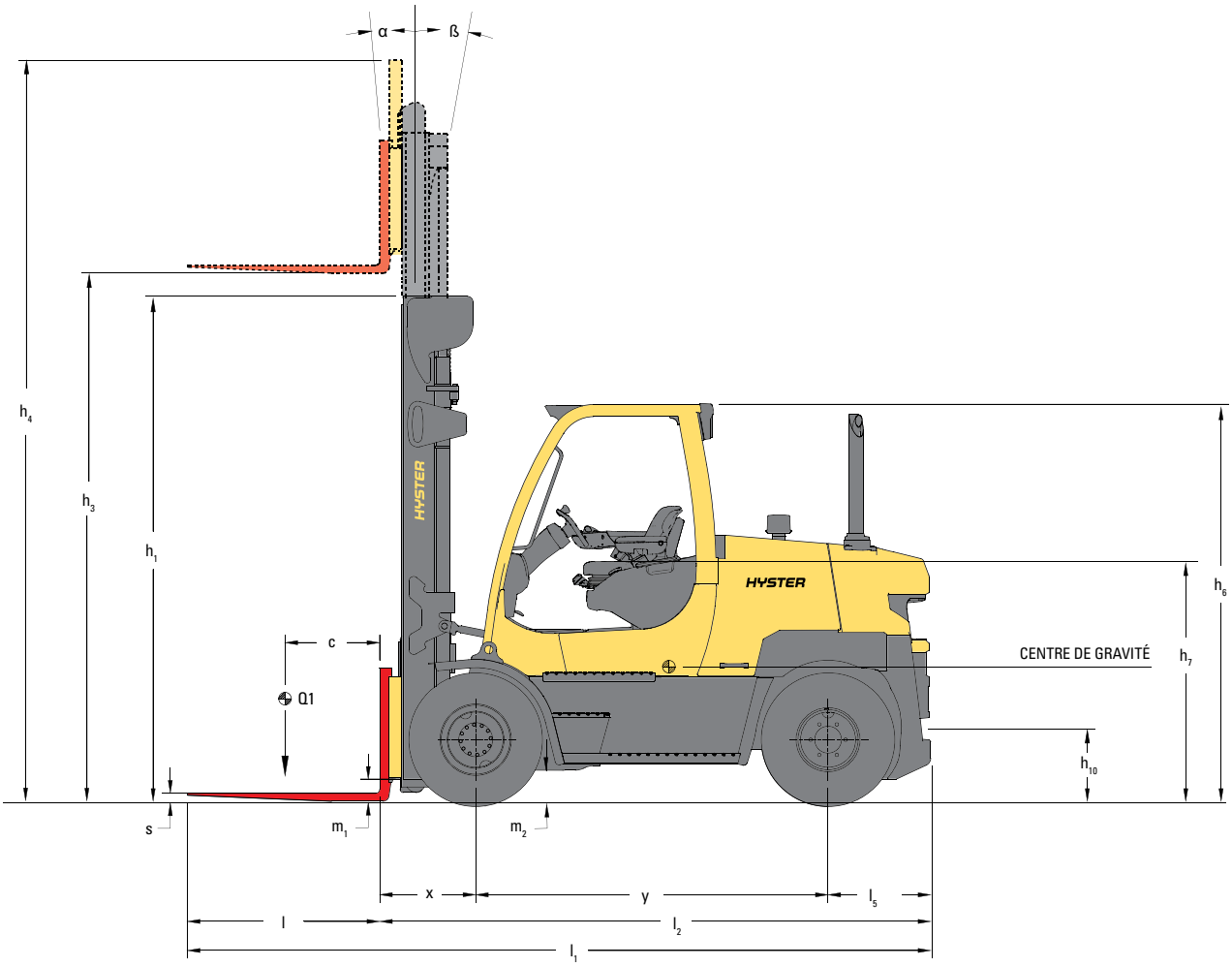
α
ß
h4
h3
h1
c
Q1
s
m1
m2
x
y
l5
l
l2
l1
h6
h7
h10
CENTRE DE GRAVITÉ
HYSTER
HYSTER

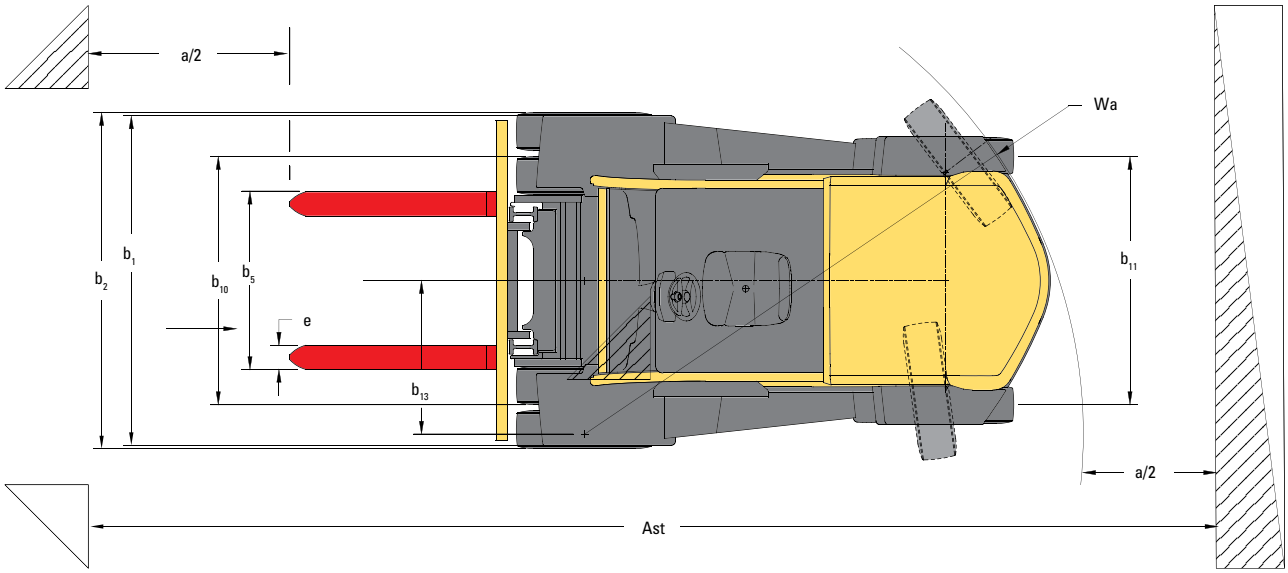
a/2
Wa
b1
b2
b10
b5
e
b13
b11
a/2
Ast

SPÉCIFICATIONS H6.0FT

GÉNÉRALITÉS	1-1	Constructeur			HYSTER			HYSTER			HYSTER			HYSTER		
	1-2	Désignation du modèle			H6.0FT			H6.0FT			H6.0FT			H6.0FT		
		Modèle			FORTENS™			FORTENS™			FORTENS™ Advance			FORTENS™ Advance		
		Moteur			Kubota 3,8 L 55 kW			Kubota 3,8 L 82 kW			Kubota 3,8 L 55 kW			Kubota 3,8 L 82 kW		
		Transmission			Powershift électronique			Powershift électronique			DuraMatch™ 3			DuraMatch™ 3		
					2 vitesses avec inversion du sens de marche Soft Shift			2 vitesses avec inversion du sens de marche Soft Shift			3 vitesses			3 vitesses		
	1-3	Chaîne cinématique / groupe motopropulseur			Diesel			Diesel			Diesel			Diesel		
	1-4	Type d'opérateur			Assis			Assis			Assis			Assis		
	1-5	Capacité nominale / charge nominale	Q	kg	6000			6000			6000			6000		
	1-6	Distance du centre de charge	c	mm	600			600			600			600		
	1-8	Distance de la charge	x	mm	609			609			609			609		
	1-9	Empattement	y	mm	2235			2235			2235			2235		
POIDS	2-1	Poids en service		kg	8994			8994			8994			8994		
	2-2	Charge par essieu en charge, avant/arrière		kg	13 728	1468		13 728	1468		13 728	1468		13 728	1468	
	2-3	Charge par essieu à vide, avant/arrière		kg	4172	4,822		4172	4822		4172	4822		4172	4822	
ROUES	3-1	Type de pneumatiques			Pneus gonflables			Pneus gonflables			Pneus gonflables			Pneus gonflables		
	3-2	Taille des pneus, avant			8.25x15 14PR			8.25x15 14PR			8.25x15 14PR			8.25x15 14PR		
	3-3	Taille des pneus, arrière			8.25x15 14PR			8.25x15 14PR			8.25x15 14PR			8.25x15 14PR		
	3-5	Nombre de roues, avant, arrière (x = motrices)			x4	2		x4	2		x4	2		x4	2	
	3-6	Voie, avant	b_{10}	mm	1847			1847			1847			1847		
	3-7	Voie, arrière	b_{11}	mm	1536			1536			1536			1536		
DIMENSIONS	4-1	Inclinaison du mât, vers l'avant/vers l'arrière	α/β	deg	5°	10°		5°	10°		5°	10°		5°	10°	
	4-2	Hauteur, mât abaissé	h_1	mm	2540			2540			2540			2540		
	4-3	Levée libre (1)	h_2	mm	100			100			100			100		
	4-4	Levée (1)	h_3	mm	2940			2940			2940			2940		
	4-5	Hauteur, mât déployé (2)	h_4	mm	4040			4040			4040			4040		
	4-7	Hauteur du protège-conducteur (cabine ouverte) (3)	h_6	mm	2549			2549			2549			2549		
	4-7-1	Hauteur du protège-conducteur (cabine fermée)	h_6	mm	2531			2531			2531			2531		
	4-8	Hauteur du siège par rapport au point de repère du siège (4)	h_7	mm	1547			1547			1547			1547		
	4-12	Hauteur du crochet	h_{10}	mm	467			467			467			467		
	4-19	Longueur hors tout	l_1	mm	4813			4813			4813			4813		
	4-20	Longueur jusqu'à la face avant des fourches	l_2	mm	3613			3613			3613			3613		
	4-21	Largeur hors tout	b_2	mm	2082			2082			2082			2082		
	4-22	Dimensions des fourches ISO 2331	s/e/l	mm	60	150	1200	60	150	1200	60	150	1200	60	150	1200
	4-23	Type de tablier porte-fourches			IV A			IV A			IV A			IV A		
	4-24	Largeur du tablier porte-fourches (5)	b_3	mm	1980			1980			1980			1980		
	4-31	Garde au sol, en charge, en dessous du mât	m_1	mm	125			125			125			125		
	4-32	Garde au sol au milieu de l'empattement	m_2	mm	253			253			253			253		
	4-34-1	Largeur d'allée avec palettes de 1000 mm de long x 1200 mm dans le sens transversal	Ast	mm	5129			5129			5129			5129		
	4-34-2	Largeur d'allée avec palettes de 800 mm de large x 1200 mm dans le sens transversal	Ast	mm	5329			5329			5329			5329		
	4-35	Rayon de braquage extérieur	W_a	mm	3320			3320			3320			3320		
	4-36	Rayon de braquage intérieur	b_{13}	mm	1271			1271			1271			1271		
PERFORMANCES	5-1	Vitesse de déplacement, en charge/à vide		km/h	20,5	21,7		22,7	23,9		22,3	23,6		24,7	26,0	
	5-1-1	Vitesse de déplacement, en charge/à vide, en marche arrière		km/h	20,5	21,7		22,7	23,9		20,5	21,7		20,5	21,7	
	5-2	Vitesse de levage, en charge/à vide		m/s	0,45	0,47		0,52	0,52		0,45	0,47		0,52	0,52	
	5-3	Vitesse de descente, en charge/à vide		m/s	0,58	0,53		0,58	0,53		0,58	0,53		0,58	0,53	
	5-5	Force de traction, en charge/à vide		kN	36,1	24,5		46,7	24,5		51,2	24,5		51,2	24,5	
	5-7	Performances en rampe, en charge/à vide		%	25	29		22	29		37	29		37	29	
	5-9	Temps d'accélération, en charge/à vide		s	Sur demande			Sur demande			Sur demande			Sur demande		
	5-10	Frein de service			Hydraulique			Hydraulique			Hydraulique			Hydraulique		
	7-5	Consommation de carburant selon cycle VDI			6,7			7,3			7,0			7,5		

SPÉCIFICATIONS H7.0FT

GÉNÉRALITÉS	1-1	Constructeur			HYSTER			HYSTER			HYSTER			HYSTER		
	1-2	Désignation du modèle			H7.0FT			H7.0FT			H7.0FT			H7.0FT		
		Modèle			FORTENS™			FORTENS™			FORTENS™ Advance			FORTENS™ Advance		
		Moteur			Kubota 3,8 L 55 kW			Kubota 3,8 L 82 kW			Kubota 3,8 L 55 kW			Kubota 3,8 L 82 kW		
		Transmission			Powershift électronique			Powershift électronique			DuraMatch™ 3			DuraMatch™ 3		
					2 vitesses avec inversion du sens de marche Soft Shift			2 vitesses avec inversion du sens de marche Soft Shift			3 vitesses			3 vitesses		
	1-3	Chaîne cinématique / groupe motopropulseur			Diesel			Diesel			Diesel			Diesel		
	1-4	Type d'opérateur			Assis			Assis			Assis			Assis		
	1-5	Capacité nominale / charge nominale	Q	kg	7000			7000			7000			7000		
	1-6	Distance du centre de charge	c	mm	600			600			600			600		
	1-8	Distance de la charge	x	mm	609			609			609			609		
	1-9	Empattement	y	mm	2235			2235			2235			2235		
POIDS	2-1	Poids en service		kg	10 191			10 191			10 191			10 191		
	2-2	Charge par essieu en charge, avant/arrière		kg	14 909	2282		14 909	2282		14 909	2282		14 909	2282	
	2-3	Charge par essieu à vide, avant/arrière		kg	4122	6069		4122	6069		4122	6069		4122	6069	
ROUES	3-1	Type de pneumatiques			Pneus gonflables			Pneus gonflables			Pneus gonflables			Pneus gonflables		
	3-2	Taille des pneus, avant			8.25x15 14PR			8.25x15 14PR			8.25x15 14PR			8.25x15 14PR		
	3-3	Taille des pneus, arrière			8.25x15 14PR			8.25x15 14PR			8.25x15 14PR			8.25x15 14PR		
	3-5	Nombre de roues, avant, arrière (x = motrices)			x4	2		x4	2		x4	2		x4	2	
	3-6	Voie, avant	b_{10}	mm	1847			1847			1847			1847		
	3-7	Voie, arrière	b_{11}	mm	1536			1536			1536			1536		
DIMENSIONS	4-1	Inclinaison du mât, vers l'avant/vers l'arrière	α/β	deg	5°	10°		5°	10°		5°	10°		5°	10°	
	4-2	Hauteur, mât abaissé	h_1	mm	2540			2540			2540			2540		
	4-3	Levée libre (1)	h_2	mm	100			100			100			100		
	4-4	Levée (1)	h_3	mm	2940			2940			2940			2940		
	4-5	Hauteur, mât déployé (2)	h_4	mm	4040			4040			4040			4040		
	4-7	Hauteur du protège-conducteur (cabine ouverte) (3)	h_6	mm	2549			2549			2549			2549		
	4-7-1	Hauteur du protège-conducteur (cabine fermée)	h_6	mm	2531			2531			2531			2531		
	4-8	Hauteur du siège par rapport au point de repère du siège (4)	h_7	mm	1547			1547			1547			1547		
	4-12	Hauteur du crochet	h_{10}	mm	467			467			467			467		
	4-19	Longueur hors tout	l_1	mm	4877			4877			4877			4877		
	4-20	Longueur jusqu'à la face avant des fourches	l_2	mm	3677			3677			3677			3677		
	4-21	Largeur hors tout	b_2	mm	2082			2082			2082			2082		
	4-22	Dimensions des fourches ISO 2331	s/e/l	mm	60	150	1200	60	150	1200	60	150	1200	60	150	1200
	4-23	Type de tablier porte-fourches			IV A			IV A			IV A			IV A		
	4-24	Largeur du tablier porte-fourches (5)	b_3	mm	1980			1980			1980			1980		
	4-31	Garde au sol, en charge, en dessous du mât	m_1	mm	125			125			125			125		
	4-32	Garde au sol au milieu de l'empattement	m_2	mm	253			253			253			253		
	4-34-1	Largeur d'allée avec palettes de 1000 mm de long x 1200 mm dans le sens transversal	Ast	mm	5197			5197			5197			5197		
	4-34-2	Largeur d'allée avec palettes de 800 mm de large x 1200 mm dans le sens transversal	Ast	mm	5397			5397			5397			5397		
	4-35	Rayon de braquage extérieur	W_a	mm	3388			3388			3388			3388		
	4-36	Rayon de braquage intérieur	b_{13}	mm	1271			1271			1271			1271		
PERFORMANCES	5-1	Vitesse de déplacement, en charge/à vide		km/h	20,4	21,6		22,6	23,8		22,2	23,6		24,5	26,0	
	5-1-1	Vitesse de déplacement, en charge/à vide, en marche arrière		km/h	23,5	25,1		23,5	25,1		23,5	23,5		20,4	21,6	
	5-2	Vitesse de levage, en charge/à vide		m/s	0,35	0,47		0,46	0,52		0,35	0,47		0,46	0,52	
	5-3	Vitesse de descente, en charge/à vide		m/s	0,58	0,53		0,58	0,53		0,58	0,53		0,58	0,53	
	5-5	Force de traction, en charge/à vide		kN	35,9	23,8		46,7	23,8		51,1	23,8		51,2	23,8	
	5-7	Performances en rampe, en charge/à vide		%	23	26		30	26		33	26		33	26	
	5-9	Temps d'accélération, en charge/à vide		s	Sur demande			Sur demande			Sur demande			Sur demande		
	5-10	Frein de service			Hydraulique			Hydraulique			Hydraulique			Hydraulique		
	7-5	Consommation de carburant selon cycle VDI			7,5			8,1			7,8			8,4		

SPÉCIFICATIONS H7.0FTS

GÉNÉRALITÉS	1-1	Constructeur			HYSTER			HYSTER			HYSTER			HYSTER		
	1-2	Désignation du modèle			H7.0FTS			H7.0FTS			H7.0FTS			H7.0FTS		
		Modèle			FORTENS™			FORTENS™			FORTENS™ Advance			FORTENS™ Advance		
		Moteur			Kubota 3,8 L 55 kW			Kubota 3,8 L 82 kW			Kubota 3,8 L 55 kW			Kubota 3,8 L 82 kW		
		Transmission			Powershift électronique			Powershift électronique			DuraMatch™ 3			DuraMatch™ 3		
					2 vitesses avec inversion du sens de marche Soft Shift			2 vitesses avec inversion du sens de marche Soft Shift			3 vitesses			3 vitesses		
	1-3	Chaîne cinématique / groupe motopropulseur			Diesel			Diesel			Diesel			Diesel		
	1-4	Type d'opérateur			Assis			Assis			Assis			Assis		
	1-5	Capacité nominale / charge nominale	Q	kg	7000			7000			7000			7000		
	1-6	Distance du centre de charge	c	mm	600			600			600			600		
	1-8	Distance de la charge	x	mm	609			609			609			609		
	1-9	Empattement	y	mm	2235			2235			2235			2235		
POIDS	2-1	Poids en service		kg	10 191			10 191			10 191			10 191		
	2-2	Charge par essieu en charge, avant/arrière		kg	14 909	2282		14 909	2282		14 909	2282		14 909	2282	
	2-3	Charge par essieu à vide, avant/arrière		kg	4122	6069		4122	6069		4122	6069		4122	6069	
ROUES	3-1	Type de pneumatiques			Pneus gonflables			Pneus gonflables			Pneus gonflables			Pneus gonflables		
	3-2	Taille des pneus, avant			8.25x15 14PR			8.25x15 14PR			8.25x15 14PR			8.25x15 14PR		
	3-3	Taille des pneus, arrière			8.25x15 14PR			8.25x15 14PR			8.25x15 14PR			8.25x15 14PR		
	3-5	Nombre de roues, avant, arrière (x = motrices)			x4	2		x4	2		x4	2		x4	2	
	3-6	Voie, avant	b_{10}	mm	1847			1847			1847			1847		
	3-7	Voie, arrière	b_{11}	mm	1536			1536			1536			1536		
DIMENSIONS	4-1	Inclinaison du mât, vers l'avant/vers l'arrière	α/β	deg	5°	10°		5°	10°		5°	10°		5°	10°	
	4-2	Hauteur, mât abaissé	h_1	mm	2540			2540			2540			2540		
	4-3	Levée libre (1)	h_2	mm	100			100			100			100		
	4-4	Levée (1)	h_3	mm	2940			2940			2940			2940		
	4-5	Hauteur, mât déployé (2)	h_4	mm	4040			4040			4040			4040		
	4-7	Hauteur du protège-conducteur (cabine ouverte) (3)	h_6	mm	2549			2549			2549			2549		
	4-7-1	Hauteur du protège-conducteur (cabine fermée)	h_6	mm	2531			2531			2531			2531		
	4-8	Hauteur du siège par rapport au point de repère du siège (4)	h_7	mm	1547			1547			1547			1547		
	4-12	Hauteur du crochet	h_{10}	mm	467			467			467			467		
	4-19	Longueur hors tout	l_1	mm	4695			4695			4695			4695		
	4-20	Longueur jusqu'à la face avant des fourches	l_2	mm	3495			3495			3495			3495		
	4-21	Largeur hors tout	b_2	mm	2082			2082			2082			2082		
	4-22	Dimensions des fourches ISO 2331	s/e/l	mm	60	150	1200	60	150	1200	60	150	1200	60	150	1200
	4-23	Type de tablier porte-fourches			IV A			IV A			IV A			IV A		
	4-24	Largeur du tablier porte-fourches (5)	b_3	mm	1980			1980			1980			1980		
	4-31	Garde au sol, en charge, en dessous du mât	m_1	mm	125			125			125			125		
	4-32	Garde au sol au milieu de l'empattement	m_2	mm	253			253			253			253		
	4-34-1	Largeur d'allée avec palettes de 1000 mm de long x 1200 mm dans le sens transversal	Ast	mm	4889			4889			4889			4889		
	4-34-2	Largeur d'allée avec palettes de 800 mm de large x 1200 mm dans le sens transversal	Ast	mm	5089			5089			5089			5089		
	4-35	Rayon de braquage extérieur	W_a	mm	3080			3080			3080			3080		
	4-36	Rayon de braquage intérieur	b_{13}	mm	951			951			951			951		
PERFORMANCES	5-1	Vitesse de déplacement, en charge/à vide		km/h	20,3	21,6		22,5	23,8		22,1	23,5		24,5	25,9	
	5-1-1	Vitesse de déplacement, en charge/à vide, en marche arrière		km/h	20,3	21,6		22,5	23,8		20,3	21,6		20,4	21,6	
	5-2	Vitesse de levage, en charge/à vide		m/s	0,35	0,47		0,46	0,52		0,35	0,47		0,46	0,52	
	5-3	Vitesse de descente, en charge/à vide		m/s	0,58	0,53		0,58	0,53		0,58	0,53		0,58	0,53	
	5-5	Force de traction, en charge/à vide		kN	35,8	24,3		46,7	24,3		51,1	24,3		51,2	24,3	
	5-7	Performances en rampe, en charge/à vide		%	22	25		29	25		32	25		32	25	
	5-9	Temps d'accélération, en charge/à vide		s	Sur demande			Sur demande			Sur demande			Sur demande		
	5-10	Frein de service			Hydraulique			Hydraulique			Hydraulique			Hydraulique		
	7-5	Consommation de carburant selon cycle VDI			7,9			8,5			8,3			8,8		

SPÉCIFICATIONS H7.0FTS9

GÉNÉRALITÉS	1-1	Constructeur			HYSTER			HYSTER			HYSTER			HYSTER		
	1-2	Désignation du modèle			H7.0FTS9			H7.0FTS9			H7.0FTS9			H7.0FTS9		
		Modèle			FORTENS™			FORTENS™			FORTENS™ Advance			FORTENS™ Advance		
		Moteur			Kubota 3,8 L 55 kW			Kubota 3,8 L 82 kW			Kubota 3,8 L 55 kW			Kubota 3,8 L 82 kW		
		Transmission			Powershift électronique			Powershift électronique			DuraMatch™ 3			DuraMatch™ 3		
					2 vitesses avec inversion du sens de marche Soft Shift			2 vitesses avec inversion du sens de marche Soft Shift			3 vitesses			3 vitesses		
	1-3	Chaîne cinématique / groupe motopropulseur			Diesel			Diesel			Diesel			Diesel		
	1-4	Type d'opérateur			Assis			Assis			Assis			Assis		
	1-5	Capacité nominale / charge nominale	Q	kg	7000			7000			7000			7000		
	1-6	Distance du centre de charge	c	mm	900			900			900			900		
	1-8	Distance de la charge	x	mm	614			614			614			614		
	1-9	Empattement	y	mm	2235			2235			2235			2235		
POIDS	2-1	Poids en service		kg	11 884			11 884			11 884			11 884		
	2-2	Charge par essieu en charge, avant/arrière		kg	16 639	2337		16 639	2337		16 639	2337		16 639	2337	
	2-3	Charge par essieu à vide, avant/arrière		kg	4783	7101		4783	7101		4783	7101		4783	7101	
ROUES	3-1	Type de pneumatiques			Pneus gonflables			Pneus gonflables			Pneus gonflables			Pneus gonflables		
	3-2	Taille des pneus, avant			8.25x15 14PR			8.25x15 14PR			8.25x15 14PR			8.25x15 14PR		
	3-3	Taille des pneus, arrière			8.25x15 14PR			8.25x15 14PR			8.25x15 14PR			8.25x15 14PR		
	3-5	Nombre de roues, avant, arrière (x = motrices)			x4	2		x4	2		x4	2		x4	2	
	3-6	Voie, avant	b_{10}	mm	1847			1847			1847			1847		
	3-7	Voie, arrière	b_{11}	mm	1536			1536			1536			1536		
DIMENSIONS	4-1	Inclinaison du mât, vers l'avant/vers l'arrière	α/β	deg	5°	9°		5°	9°		5°	9°		5°	9°	
	4-2	Hauteur, mât abaissé	h_1	mm	2712			2712			2712			2712		
	4-3	Levée libre (1)	h_2	mm	0			0			0			0		
	4-4	Levée (1)	h_3	mm	3000			3000			3000			3000		
	4-5	Hauteur, mât déployé (2)	h_4	mm	4225			4225			4225			4225		
	4-7	Hauteur du protège-conducteur (cabine ouverte) (3)	h_6	mm	2549			2549			2549			2549		
	4-7-1	Hauteur du protège-conducteur (cabine fermée)	h_6	mm	2531			2531			2531			2531		
	4-8	Hauteur du siège par rapport au point de repère du siège (4)	h_7	mm	1547			1547			1547			1547		
	4-12	Hauteur du crochet	h_{10}	mm	467			467			467			467		
	4-19	Longueur hors tout	l_1	mm	4770			4770			4770			4770		
	4-20	Longueur jusqu'à la face avant des fourches	l_2	mm	3570			3570			3570			3570		
	4-21	Largeur hors tout	b_2	mm	2082			2082			2082			2082		
	4-22	Dimensions des fourches ISO 2331	s/e/l	mm	60	150	1200	60	150	1200	60	150	1200	60	150	1200
	4-23	Type de tablier porte-fourches			IV A			IV A			IV A			IV A		
	4-24	Largeur du tablier porte-fourches (5)	b_3	mm	1980			1980			1980			1980		
	4-31	Garde au sol, en charge, en dessous du mât	m_1	mm	125			125			125			125		
	4-32	Garde au sol au milieu de l'empattement	m_2	mm	253			253			253			253		
	4-34-1	Largeur d'allée avec palettes de 1000 mm de long x 1200 mm dans le sens transversal	Ast	mm	4959			4959			4959			4959		
	4-34-2	Largeur d'allée avec palettes de 800 mm de large x 1200 mm dans le sens transversal	Ast	mm	5159			5159			5159			5159		
	4-35	Rayon de braquage extérieur	W_a	mm	3145			3145			3145			3145		
	4-36	Rayon de braquage intérieur	b_{13}	mm	951			951			951			951		
PERFORMANCES	5-1	Vitesse de déplacement, en charge/à vide		km/h	20,1	21,4		22,3	23,7		21,8	23,3		24,3	25,8	
	5-1-1	Vitesse de déplacement, en charge/à vide, en marche arrière		km/h	20,1	21,4		22,3	23,7		20,1	21,4		20,1	21,4	
	5-2	Vitesse de levage, en charge/à vide		m/s	0,37	0,42		0,44	0,45		0,37	0,42		0,44	0,45	
	5-3	Vitesse de descente, en charge/à vide		m/s	0,41	0,37		0,41	0,37		0,41	0,37		0,41	0,37	
	5-5	Force de traction, en charge/à vide		kN	35,4	28,1		46,7	28,1		50,6	28,1		51,2	28,1	
	5-7	Performances en rampe, en charge/à vide		%	19	25		26	25		28	25		29	25	
	5-9	Temps d'accélération, en charge/à vide		s	Sur demande			Sur demande			Sur demande			Sur demande		
	5-10	Frein de service			Hydraulique			Hydraulique			Hydraulique			Hydraulique		
	7-5	Consommation de carburant selon cycle VDI			9,1			9,7			9,5			10,1		

SPÉCIFICATIONS H8.0FTS

GÉNÉRALITÉS	1-1	Constructeur			HYSTER			HYSTER			HYSTER			HYSTER		
	1-2	Désignation du modèle			H8.0FTS			H8.0FTS			H8.0FTS			H8.0FTS		
		Modèle			FORTENS™			FORTENS™			FORTENS™ Advance			FORTENS™ Advance		
		Moteur			Kubota 3,8 L 55 kW			Kubota 3,8 L 82 kW			Kubota 3,8 L 55 kW			Kubota 3,8 L 82 kW		
		Transmission			Powershift électronique			Powershift électronique			DuraMatch™ 3			DuraMatch™ 3		
					2 vitesses avec inversion du sens de marche Soft Shift			2 vitesses avec inversion du sens de marche Soft Shift			3 vitesses			3 vitesses		
	1-3	Chaîne cinématique / groupe motopropulseur			Diesel			Diesel			Diesel			Diesel		
	1-4	Type d'opérateur			Assis			Assis			Assis			Assis		
	1-5	Capacité nominale / charge nominale	Q	kg	8000			8000			8000			8000		
	1-6	Distance du centre de charge	c	mm	600			600			600			600		
	1-8	Distance de la charge	x	mm	614			614			614			614		
	1-9	Empattement	y	mm	2235			2235			2235			2235		
POIDS	2-1	Poids en service		kg	11 466			11 466			11 466			11 466		
	2-2	Charge par essieu en charge, avant/arrière		kg	16 955	2511		16 955	2511		16 955	2511		16 955	2511	
	2-3	Charge par essieu à vide, avant/arrière		kg	4654	6812		4654	6812		4654	6812		4654	6812	
ROUES	3-1	Type de pneumatiques			Pneus gonflables			Pneus gonflables			Pneus gonflables			Pneus gonflables		
	3-2	Taille des pneus, avant			8.25x15 14PR			8.25x15 14PR			8.25x15 14PR			8.25x15 14PR		
	3-3	Taille des pneus, arrière			8.25x15 14PR			8.25x15 14PR			8.25x15 14PR			8.25x15 14PR		
	3-5	Nombre de roues, avant, arrière (x = motrices)			x4	2		x4	2		x4	2		x4	2	
	3-6	Voie, avant	b_{10}	mm	1847			1847			1847			1847		
	3-7	Voie, arrière	b_{11}	mm	1536			1536			1536			1536		
DIMENSIONS	4-1	Inclinaison du mât, vers l'avant/vers l'arrière	α/β	deg	5°	9°		5°	9°		5°	9°		5°	9°	
	4-2	Hauteur, mât abaissé	h_1	mm	2712			2712			2712			2712		
	4-3	Levée libre (1)	h_2	mm	0			0			0			0		
	4-4	Levée (1)	h_3	mm	3000			3000			3000			3000		
	4-5	Hauteur, mât déployé (2)	h_4	mm	4225			4225			4225			4225		
	4-7	Hauteur du protège-conducteur (cabine ouverte) (3)	h_6	mm	2549			2549			2549			2549		
	4-7-1	Hauteur du protège-conducteur (cabine fermée)	h_6	mm	2531			2531			2531			2531		
	4-8	Hauteur du siège par rapport au point de repère du siège (4)	h_7	mm	1547			1547			1547			1547		
	4-12	Hauteur du crochet	h_{10}	mm	467			467			467			467		
	4-19	Longueur hors tout	l_1	mm	4770			4770			4770			4770		
	4-20	Longueur jusqu'à la face avant des fourches	l_2	mm	3570			3570			3570			3570		
	4-21	Largeur hors tout	b_2	mm	2082			2082			2082			2082		
	4-22	Dimensions des fourches ISO 2331	s/e/l	mm	60	150	1200	60	150	1200	60	150	1200	60	150	1200
	4-23	Type de tablier porte-fourches			IV A			IV A			IV A			IV A		
	4-24	Largeur du tablier porte-fourches (5)	b_3	mm	1980			1980			1980			1980		
	4-31	Garde au sol, en charge, en dessous du mât	m_1	mm	125			125			125			125		
	4-32	Garde au sol au milieu de l'empattement	m_2	mm	253			253			253			253		
	4-34-1	Largeur d'allée avec palettes de 1000 mm de long x 1200 mm dans le sens transversal	Ast	mm	4959			4959			4959			4959		
	4-34-2	Largeur d'allée avec palettes de 800 mm de large x 1200 mm dans le sens transversal	Ast	mm	5154			5154			5154			5154		
	4-35	Rayon de braquage extérieur	W_a	mm	3145			3145			3145			3145		
	4-36	Rayon de braquage intérieur	b_{13}	mm	951			951			951			951		
PERFORMANCES	5-1	Vitesse de déplacement, en charge/à vide		km/h	20,1	21,4		22,3	23,7		21,8	23,3		24,3	25,8	
	5-1-1	Vitesse de déplacement, en charge/à vide, en marche arrière		km/h	20,1	21,4		22,3	23,7		20,1	21,4		20,1	21,4	
	5-2	Vitesse de levage, en charge/à vide		m/s	0,371	0,42		0,43	0,45		0,31	0,42		0,43	0,45	
	5-3	Vitesse de descente, en charge/à vide		m/s	0,41	0,37		0,41	0,37		0,41	0,37		0,41	0,37	
	5-5	Force de traction, en charge/à vide		kN	35,4	27,4		46,7	27,4		50,6	27,4		51,2	27,4	
	5-7	Performances en rampe, en charge/à vide		%	19	25		25	25		27	25		28	25	
	5-9	Temps d'accélération, en charge/à vide		s	Sur demande			Sur demande			Sur demande			Sur demande		
	5-10	Frein de service			Hydraulique			Hydraulique			Hydraulique			Hydraulique		
	7-5	Consommation de carburant selon cycle VDI			9,4			10,0			9,8			10,4		

CHAÎNES CINÉMATIQUES

GÉNÉRALITÉS	1-1	Constructeur			HYSTER	HYSTER
	1-2	Désignation du modèle			H6.0-8.0FT	H6.0-8.0FT
	1-3	Chaîne cinématique / groupe motopropulseur			Diesel	Diesel

MOTEUR	7-1	Constructeur du moteur / modèle			KUBOTA V3800 55 KW	KUBOTA V3800 82 KW
	7-1a	Conformité aux normes EPA / CE			Stage IV	Stage V
	7-2	Puissance du moteur selon ISO 1585		kW	55	82
	7-3	Vitesse nominale		tr/min	2200	2400
	7-3-1	Couple du moteur selon régime (tr/min)		Nm/tr/min	308,5 à 1400	373,1 à 1600
	7-4	Nombre de cylindres / cylindrée		Nb / cm^3	4 / 3769	4 / 3769
	7-10	Tension batterie, capacité nominale		V / Ah	12 / 210	24 / 210

TRACTION	8-1	Commande de traction / transmission		Type / n°	Transmission hydrodynamique
	8-2	Fabricant de la transmission / type		Type / n°	DANA
	8-6	Fabricant/type roue motrice/pont moteur		Type / n°	DANA
	8-11	Frein de service		Type	Hydraulique
	8-12	Frein de parking		Type	Levier manuel

DIVERS	10-1	Pression de service pour les accessoires		bar	155	155
	10-2	Volume d'huile pour les accessoires (**6**)		l/m	83,3	83,3
	10-3	Capacité du réservoir hydraulique		l	71,7	71,7
	10-4	Capacité du réservoir de carburant		l	74,8	74,8
	10-7	Niveau de pression sonore au siège de l'opérateur (**7**)	Lpaz	dB(A)	77	79
	10-7-1	Niveau de puissance acoustique pendant le cycle de travail	Lwaz	dB	101	101
	10-8	Crochet d'attelage, modèle / type			Oui / Goupille	Oui / Goupille

CAPACITÉS NOMINALES

TABLIER À CROCHET STANDARD

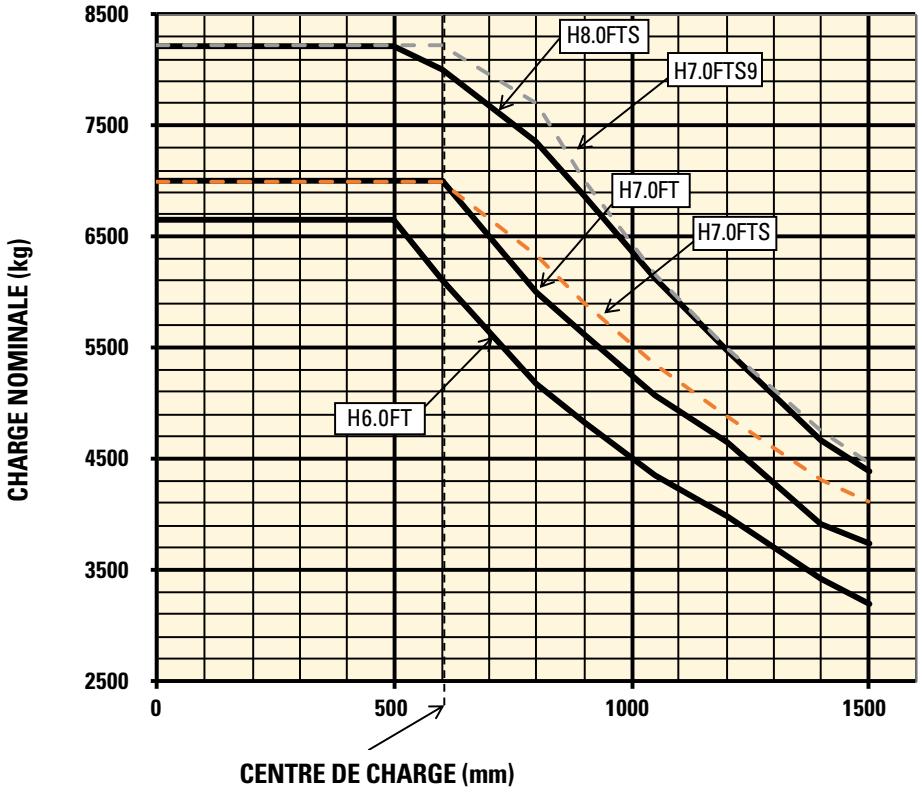

Centre de charge - Distance entre la face avant des fourches et le centre de gravité de la charge.

Charge nominale - Basée sur un mât vertical.

INFORMATIONS RELATIVES AU MÂT ET À LA CAPACITÉ

H6.0FT / H7.0FT / H7.0FTS - CAPACITÉ NOMINALE EN KG À UN CENTRE DE CHARGE DE 600 MM

	Hauteur des fourches maximale $h_3 + s$ (mm)	Inclinaison vers l'arrière (°)	Hauteur mât abaissé h_1 (mm)	Hauteur mât déployé h_4 (mm) (**1**)	Hauteur de levée libre $h_2 + s$ (m)	Pneus gonflables 8.25 x 15-14 pour roues motrices jumelées					
						Tablier sans déplacement latéral (kg)			Tablier avec déplacement latéral intégré (kg)		
						H6.0FT	H7.0FT	H7.0FTS	H6.0FT	H7.0FT	H7.0FTS
DUPLEX À LEVÉE LIBRE LIMITÉE	3000	10°	2456	4350	100	6000	7000	7000	5760	6710	6710
	3400	10°	2656	4750	100	6000	7000	7000	5750	6700	6700
	4400	10°	3156	5750	100	6000	7000	7000	5700	6650	6650
	5400	10°	3656	6750	100	6000	7000	7000	5670	6620	6620
	6000	6°	3956	7350	100	5810	6800	6800	5480	6410	6410
TRIPLEX À LEVÉE LIBRE TOTALE	4700	6°	2536	6050	1385 (**2**)	6000	7000	7000	55-60	6480	6480
	5600	6°	2836	6954	1685 (**2**)	5910	6900	6900	5450	6360	6360
	6200	6°	3086	7554	1935 (**2**)	5720	6700	6700	5260	6150	6150

H8.0FTS - CAPACITÉ NOMINALE EN KG À UN CENTRE DE CHARGE DE 600 MM

	Hauteur des fourches maximale $h_3 + s$ (mm)	Inclinaison vers l'arrière (°)	Hauteur mât abaissé h_1 (mm)	Hauteur mât déployé h_4 (mm) (**3**)	Hauteur de levée libre $h_2 + s$ (m)	Pneus gonflables 8.25 x 15-14 pour roues motrices jumelées	
						Tablier sans déplacement latéral (kg)	Tablier avec déplacement latéral intégré (kg)
						H8.0FTS	H8.0FTS
DUPLEX À LEVÉE LIBRE LIMITÉE	3065	9°	2712	4350	0	8000	7960
	3565	9°	2962	4850	0	8000	7950
	4565	9°	3462	5850	0	8000	7930
	5565	9°	3962	6850	0	8000	7900
	6065	9°	4212	7350	0	7920	7810
TRIPLEX À LEVÉE LIBRE TOTALE	4615	6°	2702	6077	1565 (**4**)	8000	7410
	5515	6°	3002	6977	1865 (**4**)	8000	7390
	5965	6°	3152	7427	2015 (**4**)	7970	7360

H7.0FTS9 / H8.0FTS - CAPACITÉ NOMINALE EN KG À UN CENTRE DE CHARGE DE 900 MM

	Hauteur des fourches maximale $h_3 + s$ (mm)	Inclinaison vers l'arrière (°)	Hauteur mât abaissé h_1 (mm)	Hauteur mât déployé h_4 (mm) (**3**)	Hauteur de levée libre $h_2 + s$ (m)	Pneus gonflables 8.25 x 15-14 pour roues motrices jumelées			
						Tablier sans déplacement latéral (kg)		Tablier avec déplacement latéral intégré (kg)	
						H7.0FTS9	H8.0FTS	H7.0FTS	H8.0FTS
DUPLEX À LEVÉE LIBRE LIMITÉE	3065	9°	2712	4350	0	7390	6770	6900	6320
	3565	9°	2962	4850	0	7380	6760	6890	6310
	4565	9°	3462	5850	0	7360	6740	6880	6290
	5565	9°	3962	6850	0	7340	6730	6860	6280
	6065	9°	4212	7350	0	7260	6650	6780	6200
TRIPLEX À LEVÉE LIBRE TOTALE	4615	6°	2702	6077	1565 (**4**)	6880	6340	6430	5920
	5515	6°	3002	6977	1865 (**4**)	6860	6320	6410	5900
	5965	6°	3152	7427	2015 (**4**)	6840	6300	6390	5880

NOTES :

Ces spécifications dépendent de l'état du chariot et de ses équipements, ainsi que du site où est utilisé le chariot. Au moment de votre achat, informez votre concessionnaire de la nature et de l'état du site où sera utilisé votre chariot Hyster®.

(1) Dessous des fourches.
(2) Sans dosseret d'appui de charge.
(3) h 6 avec une tolérance de +/- 5 mm. 2549 mm pour l'option cabine.
(4) Siège à suspension totale en position surbaissée.
(5) Ajouter 32 mm avec dosseret d'appui de charge.
(6) Variable.
(7) Mesuré conformément aux cycles de tests et sur la base des valeurs pondérées figurant dans la norme EN12053.

Toutes les capacités sont conformes à la norme EN1551.

TABLEAUX DES MÂTS :

(1) Retrancher 224 mm avec dosseret d'appui de charge
(2) Ajouter 224 mm sans dosseret d'appui de charge
(3) Retrancher 125 mm sans dosseret d'appui de charge
(4) Ajouter 125 mm sans dosseret d'appui de charge

CE Sécurité : ce chariot est conforme aux normes européennes et ANSI en vigueur.

REMARQUE :

La manutention des charges à grande hauteur exige une attention particulière. Les opérateurs devront recevoir la formation nécessaire ; ils devront avoir lu et compris les instructions figurant dans le Manuel d'utilisation et les respecter.

Toutes les valeurs sont des valeurs nominales auxquelles peuvent s'appliquer des tolérances. Pour de plus amples informations, contactez le constructeur.

La société Hyster se réserve le droit de modifier ses produits sans préavis.

Certains des chariots illustrés peuvent présenter des équipements en option. Ces valeurs peuvent varier selon les diverses configurations.

CERTIFICATION : Les chariots Hyster satisfont aux exigences de conception et de construction de la norme B56.1-1969 selon l'OSHA, section 1910.178(a)(2), et sont également conformes à la révision B56.1 en vigueur au moment de la fabrication. La certification de la conformité aux normes ANSI en vigueur apparaît sur le chariot. Les spécifications de performances sont valables pour un chariot doté des équipements de série décrits dans le présent guide technique. Ces spécifications de performances dépendent de l'état du chariot et de ses équipements, du site où il est utilisé, de son bon entretien et de sa bonne maintenance. Si ces spécifications sont limites, l'application proposée devra faire l'objet d'une discussion avec votre concessionnaire.

REMARQUE : Sauf mention contraire, les spécifications sont indiquées pour un chariot standard sans équipements en option.

Caractéristiques basées sur la norme VDI 2198.

CARACTÉRISTIQUES ET OPTIONS

PERFORMANCES	DE SÉRIE	EN OPTION
Moteur Kubota 3,8 L (55 kW) - Stage V (diesel)	X	
Moteur Kubota 3,8 L (82 kW) - Stage V (diesel)		X
Système de protection de la chaîne cinématique avec coupure moteur		X
Prise d'air en hauteur	X	
Prise d'air surélevée avec préfiltre		X
Échappement vertical	X	
Transmission électronique Powershift 2 vitesses avec inversion du sens de marche Soft Shift	X	
Transmission 3 vitesses DuraMatch™		X
Freins à disque en bain d'huile	X	
TRACTION	**DE SÉRIE**	**EN OPTION**
Limiteur de vitesse de traction préréglé à 13 km/h (réglable)		X
Limite de la vitesse de traction multiple à 13/6 km/h		
Limite de la vitesse de traction multiple à 13/8 km/h		X
Limite de la vitesse de traction multiple à 13/10 km/h		X
Limite de la vitesse de traction avec tablier surélevé (500 mm)		X
Pneus gonflables 8.25 x 15-14 pour roues motrices (bande de roulement double)	X	
Pneus gonflables radiaux 8.25 R15 pour roues motrices (bande de roulement double)		X
Pneus pleins souples 8.25 × 15 pour roues motrices (bande de roulement double)		X
Pneus pleins souples non marquants 8.25 × 15 pour roues motrices (bande de roulement double)		X
Pneus pleins souples 355/65 15 pour roues motrices (bande de roulement standard)		X
Pneus gonflables 8.25 x 15-14 pour roues directrices	X	
Pneus gonflables à carcasse radiale 8.25 R15 pour roues directrices		X
Pneus pleins souples 8.25 x 15 pour roues directrices		X
Pneus pleins souples non marquants 8.25 × 15 pour roues directrices		X
Pneus pleins souples 300 x 15 pour roues directrices		X
LEVÉE	**DE SÉRIE**	**EN OPTION**
Asservissement du moteur aux fonctions hydrauliques		X
Mât duplex à levée libre limitée	X	
Mât triplex à levée libre totale		X
Limiteur de vitesse d'inclinaison de 1 degré par seconde		X
Inclinaison de mât de 5° vers l'avant / 10° vers l'arrière	X	
Inclinaison de mât de 5° vers l'avant / 6° vers l'arrière		X
Inclinaison de mât de 5° vers l'avant / 9° vers l'arrière	X	
Inclinaison de mât de 10° vers l'avant / 5° vers l'arrière		X
Accumulateur hydraulique		X
MANUTENTION	**DE SÉRIE**	**EN OPTION**
Tablier à crochet de 1805 mm		X
Tablier à crochet 1980 mm	X	
Tablier à crochet de 2030 mm	X	
Tablier de base pour accessoire intégré		X
Tablier à crochet à déplacement latéral intégré		X
Tablier à crochet à déplacement latéral intégré avec positionneur de fourches		X
Tablier à crochet avec déplacement latéral suspendu		X
Tablier à crochet avec positionneur de fourches à déplacement latéral suspendu		X
Avec galets de butée latéraux de tablier		X
Dosseret d'appui de charge de 1220 mm de haut	X	
Fourches à crochet, à dessous de fourche standard 1200 x 150 x 60 mm - Classe 4	X	
Différents autres types de fourches		X
ERGONOMIE	**DE SÉRIE**	**EN OPTION**
Protège-conducteur de 2531 mm	X	
Liste de contrôles préalables électroniques pour l'opérateur		X
Cabine tout en acier		X
Cabine tout en acier avec climatisation		X
Siège à suspension totale en vinyle	X	
Siège pivotant à suspension totale en vinyle		X
Siège à suspension totale en tissu		X
Siège pivotant à suspension totale en tissu		X
Siège à suspension totale en vinyle à haut dosseret d'appui avec soutien lombaire et appui-tête		X
Siège à suspension totale en tissu à haut dosseret d'appui avec soutien lombaire et appui-tête		X
Siège Grammer à suspension pneumatique en vinyle		X
Siège Grammer à suspension pneumatique en tissu		X
Ceinture de sécurité noire		X
Ceinture de sécurité standard	X	
Ceinture de sécurité rouge grande visibilité		X

ERGONOMIE (*suite*)	DE SÉRIE	EN OPTION
Ceinture de sécurité rouge grande visibilité avec verrouillage		X
Climatisation		X
Poignée de marche arrière avec bouton d'avertisseur sonore		X
Prise d'alimentation auxiliaire 12 V montée sur le tableau de bord		X
Leviers de commande hydraulique manuels	X	
Commandes hydrauliques par mini-leviers TouchPoint™		X
Joystick		X
Levier de commande du sens de marche	X	
Commutateur de sens de marche intégré		X
Monotrol™		X
Afficheur du poids de la charge		X
VISIBILITÉ	**DE SÉRIE**	**EN OPTION**
Rétroviseurs latéraux des deux côtés		X
Caméra couleur montée à l'arrière avec afficheur LCD		X
2 feux de travail avant et 1 arrière à LED avec feux stop, arrière, clignotants et de recul		X
2 feux de travail avant et 1 arrière halogènes avec feux stop, arrière, clignotants et de recul	X	
Protection des feux de travail à LED		X
Feux à LED montés sur le mât		X
Feux de détresse		X
UTILISATION	**DE SÉRIE**	**EN OPTION**
Système Turn Assist - H7.0FTS / H7.0FTS9 / H8.0FTS	X	
Alarme sonore de recul		X
Feu à éclat orangé		X
Projecteur destiné à attirer l'attention des piétons		X
Projecteur avant destiné à attirer l'attention des piétons		X
Démarrage par contact à clé	X	
Démarrage par mot de passe opérateur		X
Démarrage par bouton-poussoir avec mot de passe opérateur		X
Frein de parking à bouton-poussoir		X
Coupe-batterie		X
Pack système de surveillance	X	
Pack surveillance Premium		X
Système de coupure du moteur, des feux et de l'afficheur activés par interrupteur au niveau du siège		X
Système de coupure du moteur activé par signal		X
Système de surveillance des chocs avec arrêt en 30 secondes		X
Détecteur de chocs avec arrêt immédiat		X
Blindage inférieur grillagé complet		X
Système de graissage pour chariot de base		X
Capteur optique de niveau de carburant		X
Capteur manométrique de niveau de carburant		X
2 anneaux d'élingage avant / 1 arrière		X
Pré-équipement kit de télémétrie		X
Lecteur de carte pour accès sans fil		X
Surveillance sans fil - téléphone portable	X	
Surveillance sans fil - wi-fi		X
Vérification sans fil		X
PACKS	**DE SÉRIE**	**EN OPTION**
Pack "Cool Truck" comprenant blindage inférieur avec protection des conduites de frein, enveloppe d'échappement, ventilateurs sous le capot activés à la mise du contact et protection d'essieu avant en caoutchouc		X
ASPECT	**DE SÉRIE**	**EN OPTION**
Chariot base peinture jaune Hyster	X	
Couleur de peinture spéciale		X
Peinture spéciale pour cabine tout en acier		X
Bandes d'avertissement de danger sur le contrepoids		X
AUTRES	**DE SÉRIE**	**EN OPTION**
Documentation		X
Certification CE		X
Garantie constructeur 12 mois / 2000 heures	X	
Extension de garantie 36 mois / 6000 heures		X

**De série ou en option sur certains marchés. D'autres options sont disponibles via le Service d'études spéciales des produits (SPED). Pour plus de détails, contactez Hyster.*

DES PARTENAIRES PUISSANTS. DES CHARIOTS SOLIDES.™

POUR LES APPLICATIONS LES PLUS EXIGEANTES, PARTOUT DANS LE MONDE

Hyster fournit une gamme complète d'équipements de magasinage, de chariots à contrepoids thermiques et électriques, de chariots de manutention de conteneurs et de ReachStackers. Hyster s'engage à être beaucoup plus qu'un simple fournisseur de chariots.

Notre objectif ? Vous proposer un véritable partenariat permettant de répondre à n'importe quelle problématique relative à la manutention. Que vous ayez besoin de conseils professionnels concernant la gestion de votre parc, d'une assistance maintenance compétente ou d'un approvisionnement en pièces détachées d'une fiabilité absolue, vous pouvez compter sur Hyster.

Notre réseau vous garantit une assistance de proximité, grâce à ses concessionnaires spécialisés et très réactifs. Ils sont à même de vous proposer des solutions financières adaptées et de vous présenter des programmes de maintenance optimisés : vous bénéficierez ainsi de la plus grande valeur ajoutée possible. Notre mission consiste à prendre en charge vos besoins en manutention, afin de vous permettre de vous consacrer à la réussite de votre entreprise, aujourd'hui et demain.

HYSTER EUROPE

10 Rue de la Fountaine Rouge, Immeuble "Le Gallilee", 77700, Chessy, France

Tel: +33 (0) 1 60 43 58 70

www.hyster.eu **infoeurope@hyster.com** **/HysterEurope** **@HysterEurope** **/HysterEurope**

HYSTER-YALE UK LIMITED opérant sous la dénomination Hyster Europe. Siège social : Centennial House, Building 4.5, Frimley Business Park, Frimley, Surrey GU16 7SG, Royaume-Uni. Immatriculée en Angleterre et au Pays de Galles. Numéro d'immatriculation de la société : 02636775.

©2020 HYSTER-YALE UK LIMITED, tous droits réservés. HYSTER, , DES PARTENAIRES PUISSANTS. DES CHARIOTS SOLIDES., MONOTROL et sont des marques d'HYSTER-YALE Group, Inc. Kubota est une marque de Kubota Corporation. Grammer est une marque de Grammer Seating Systems Ltd.

La société Hyster se réserve le droit de modifier ses produits sans préavis. Les chariots élévateurs illustrés peuvent être présentés avec des équipements en option.

Imprimé dans l'UE. Référence : 3990324 Rév. 13-01/20