DES PARTENAIRES PUISSANTS.
DES CHARIOTS SOLIDES.™

TRACTEUR DE REMORQUAGE

L05.0T, L07.0T

5000 À 7000 KG

L05.0T, L07.0T

				HYSTER		HYSTER	
CARACTÉRISTIQUES DISTINCTIVES	1.1	Constructeur (abréviation)		HYSTER		HYSTER	
	1.2	Désignation du modèle par le constructeur		L05.0T		L05.0T	
	1.3	Énergie : électrique (batterie ou secteur), diesel, essence, GPL		Batterie		Batterie	
	1.4	Type d'opérateur : manuel, à conducteur accompagnant, debout, assis, préparateur de commande		Tracteur de remorquage		Tracteur de remorquage	
	1.5	Capacité nominale / charge nominale	Q (t)	5,0		5,0	
	1.7	Force de traction nominale	F(N)	1000		1000	
	1.9	Empattement	y (mm)	1229 ✤		1229 ✤	
POIDS	2.1	Poids en service ⊗	kg	1136 ✤		1280 ✤	
	2.3	Charge par essieu, à vide, avant / arrière	kg	699	437	665	615
PNEUS/CHÂSSIS	3.1	Pneus : polyuréthane, topthane, vulkollan, avant/arrière		Vulkollan / Polyuréthane		Vulkollan / Polyuréthane	
	3.2	Taille des pneus, avant	ø (mm x mm)	254 x 90		254 x 90	
	3.3	Taille des pneus, arrière	ø (mm x mm)	200 x 100		200 x 100	
	3.5	Nombre de roues, avant / arrière (x = motrices)		1x	2	1x	2
	3.7	Voie, à l'arrière	b_{11} (mm)	686		686	
DIMENSIONS	4.2	Hauteur, mât abaissé	h_1 (mm)	-		1360	
	4.5	Hauteur, mât déployé	h4 (mm)	-		2190	
	4.8	Hauteur du siège par rapport au point de repère du siège/hauteur de plancher	h_7 (mm)	152		152	
	4.9	Hauteur du timon en position de conduite mini/maxi	h_{14} (mm)	1317		1317	
	4.12	Hauteur du crochet	h_{10} (mm)	365		365	
	4.14	Hauteur de plancher, surélevé	h_{12} (mm)	-		980	
	4.17	Porte-à-faux	l_5 (mm)	135		205	
	4.19	Longueur hors tout	l_1 (mm)	1569 ✤		1639 ✤	
	4.21	Largeur hors tout	b_1 / b_2 (mm)	796		796	
	4.32	Garde au sol au centre de l'empattement	m_2 (mm)	50		50	
	4.35	Rayon de braquage extérieur	W_a (mm)	1434 ✤		1434 ✤	
DONNÉES RELATIVES AUX PERFORMANCES	5.1	Vitesse de déplacement en charge/à vide	km/h	7,0	13,0	7,0	13,0
	5.1.1	Vitesse de déplacement en charge/à vide, vers l'arrière	km/h	-	8,0	-	8,0
	5.2.2	Vitesse de levage, en charge/à vide (cabine)	m/s	-	-	0,189	0,189
	5.3.2	Vitesse de descente, en charge/à vide (cabine)	m/s	-	-	0,162	0,162
	5.5	Force de traction en charge/à vide	N	1000		1000	
	5.6	Force de traction maximale en charge/à vide	N	3000 ◈		3000 ◈	
	5.8	Performances maximales en rampe, en charge/à vide	%	3,4	20,0	3,4	20,0
	5.10	Frein de service		Électromagnétique		Électromagnétique	
MOTEUR ÉLECTRIQUE	6.1	Moteur de traction, puissance nominale S2 à 60 min	kW	2,6		2,6	
	6.2	Moteur de levage, puissance S3 à 15 %	kW	-		2	
	6.3	Batterie selon DIN 43531/35/36 A, B, C, non		Non		Non	
	6.4	Tension batterie/capacité nominale K5	(V)/(Ah)	24 V	620 Ah ✤	24 V	620 Ah ✤
	6.5	Poids de la batterie ⊗	kg	480		480	
	6.6	Consommation d'énergie selon cycle VDI ◘	kWh/h au nombre de cycles	1,82		1,82	
MÉCANISME DE TRACTION/ENTRAÎNEMENT	8.1	Type d'unité motrice		Variateur à CA		Variateur à CA	
DONNÉES COMPLÉMENTAIRES	10.7	Niveau de pression sonore au siège de l'opérateur	dB(A)	< 65		< 67,5	

Caractéristiques basées sur la norme VDI 2198

L05.0T, L07.0T

HYSTER	HYSTER		
		1.1	CARACTÉRISTIQUES DISTINCTIVES
L07.0T	L07.0T	1.2	
Batterie	Batterie	1.3	
Tracteur de remorquage	Tracteur de remorquage	1.4	
7,0	7,0	1,5	
1336	1336	1.7	
1229 ✤	1229 ✤	1.9	
1236	1380	2,1	POIDS
694 / 542	660 / 720	2.3	
Vulkollan / Polyuréthane	Vulkollan / Polyuréthane	3.1	PNEUS/CHÂSSIS
254 x 90	254 x 90	3.2	
200 x 100	200 x 100	3.3	
1x / 2	1x / 2	3.5	
686	686	3.7	
-	1360	4.2	DIMENSIONS
-	2190	4.5	
152	152	4.8	
1317	1317	4.9	
365	365	4.12	
-	980	4.14	
135	205	4.17	
1569 ✤	1639 ✤	4.19	
796	796	4.21	
50	50	4.32	
1434 ✤	1434 ✤	4.35	
8,4 / 13,0	8,4 / 13,0	5.1	DONNÉES RELATIVES AUX PERFORMANCES
- / 8,0	- / 8,0	5.1.1	
- / -	0,189 / 0,189	5.2.2	
- / -	0,162 / 0,162	5.3.2	
1336	1336	5.5	
4500	4500	5.6	
3,0 / 20,0	3,0 / 20,0	5.8	
Électromagnétique	Électromagnétique	5.10	
3,0	3,0	6.1	MOTEUR ÉLECTRIQUE
-	-	6.2	
non	non	6.3	
24 V / 620 Ah ✤	24 V / 620 Ah ✤	6.4	
480	480	6.5	
2,37	2,37	6.6	
Variateur à CA	Variateur à CA	8.1	MÉCANISME DE TRACTION/ENVAGE
< 65	< 67,5	10.7	DONNÉES COMPLÉMENTAIRES

REMARQUE :

Ces spécifications dépendent de l'état du transpalette et de ses équipements, ainsi que du site où est utilisé le transpalette. Au moment de votre achat, informez votre concessionnaire de la nature et de l'état du site où sera utilisé votre transpalette Hyster.

✤ Batterie disponible 465 Ah.
Avec batterie 465 Ah -145 mm,
et poids de service -114 kg

◘ Valeurs obtenues pour 40 cycles

⊗ Ces valeurs peuvent varier de +/- 5 %

◈ Avec roue motrice en Topthane 3200N

ATTENTION

La manutention des charges à grande hauteur exige une attention particulière. Lorsque le tablier et/ou la charge est élevé(e), la stabilité du transpalette est réduite. Lors du levage des charges, il est important de limiter au minimum l'inclinaison du mât dans un sens ou dans l'autre.

Les opérateurs devront recevoir la formation nécessaire; ils devront avoir lu et compris les instructions figurant dans le Manuel d'utilisation et les respecter.

Toutes les valeurs sont des valeurs nominales auxquelles peuvent s'appliquer des tolérances. Pour de plus amples informations, contactez le constructeur.

La société Hyster se réserve le droit de modifier ses produits sans préavis. Certains des transpalettes illustrés peuvent être présentés avec des équipements en option.

Ces valeurs peuvent varier selon les diverses configurations.

CE **Sécurité :**

Ce chariot est conforme aux normes européennes en vigueur.

DIMENSIONS DU CHARIOT - VERSION STANDARD

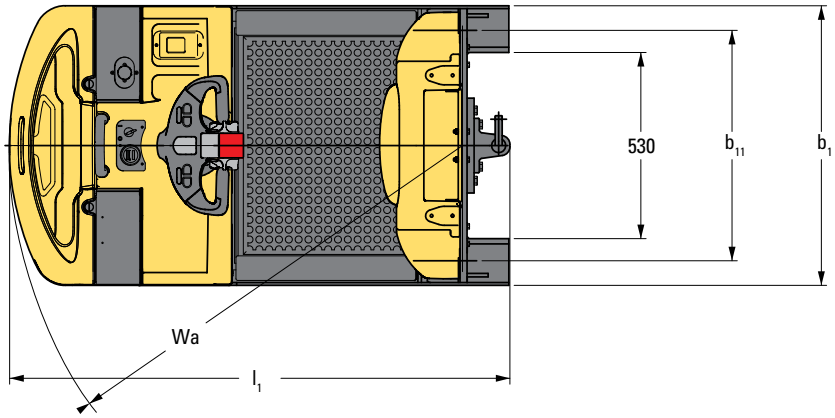

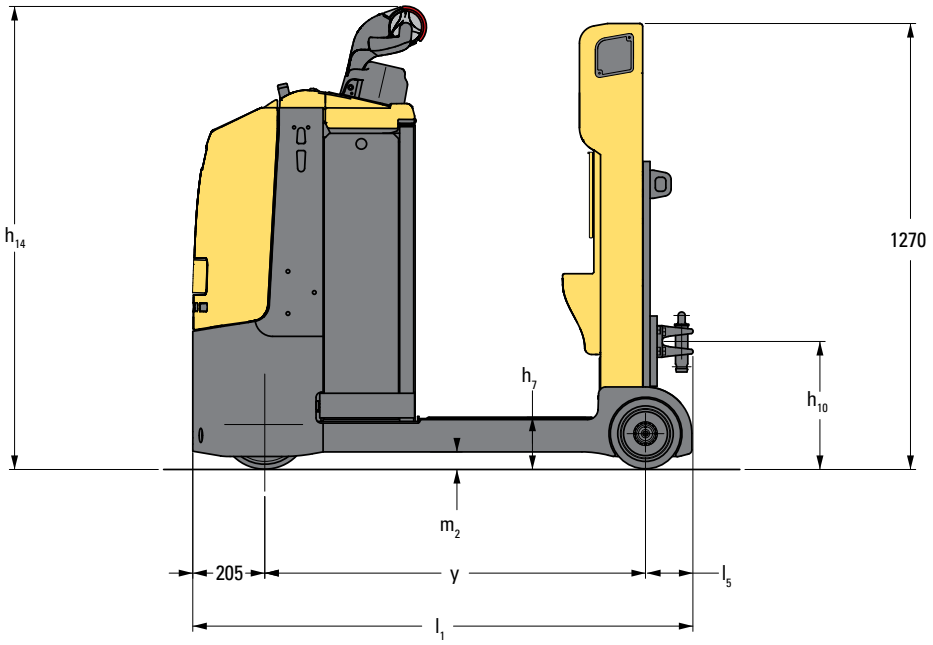

DIMENSIONS DU CHARIOT - VERSION À PLATE-FORME SURÉLEVÉE

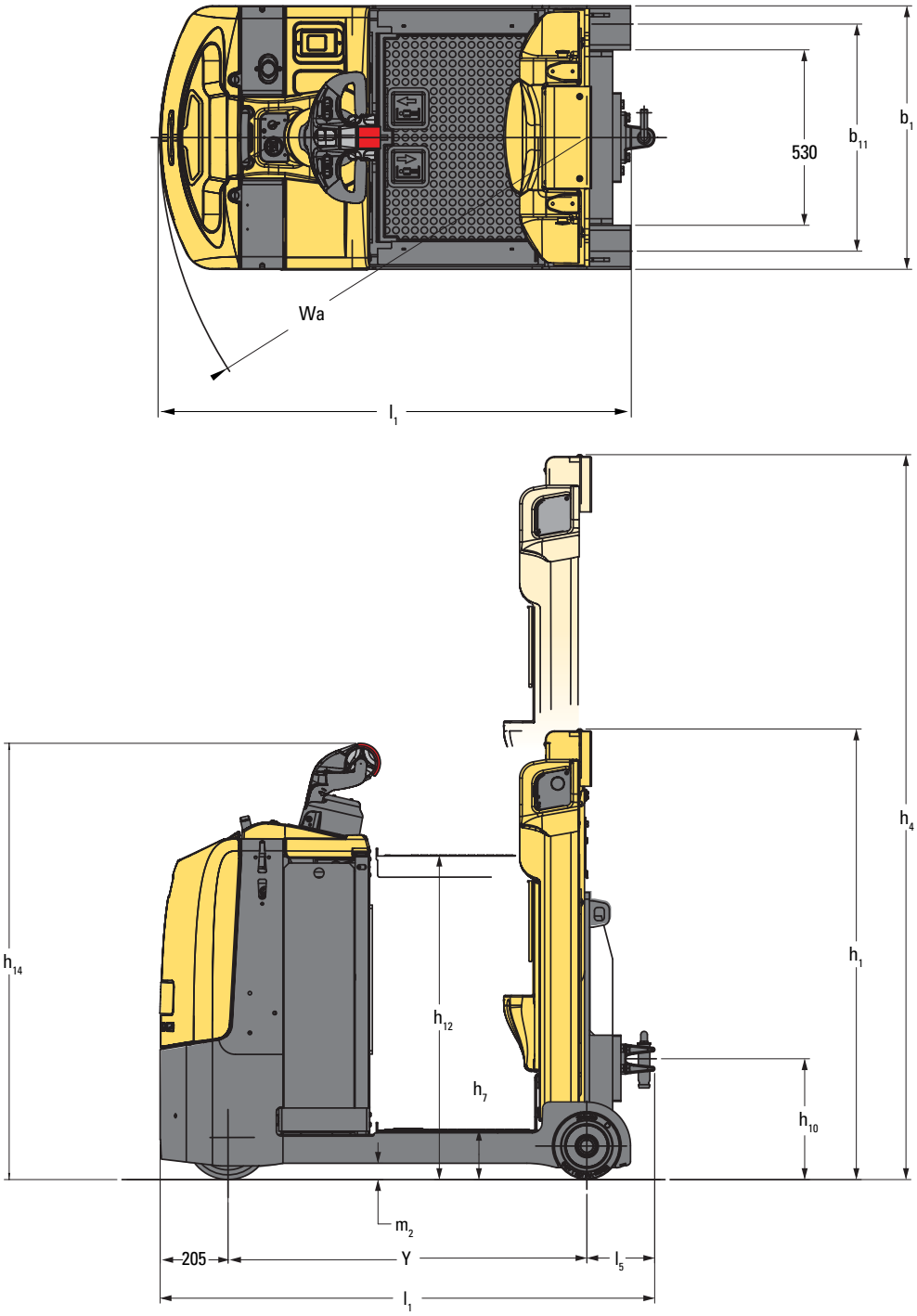

LO5.0T

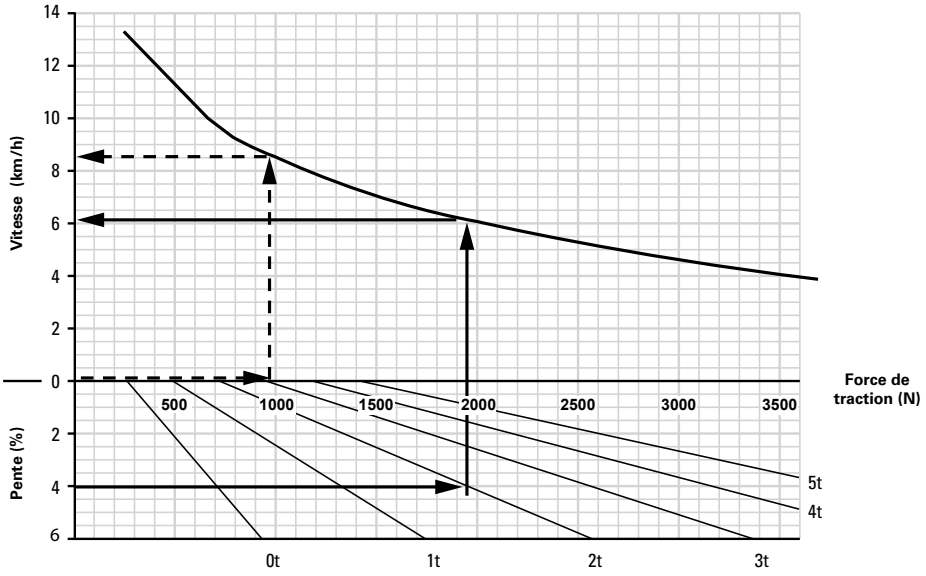

Comment lire le graphique :

Exemple 1 (trait pointillé) :
le modèle MO50T se déplace sur une surface plane avec une charge de 3000 kg.

Il faut une puissance de traction de 965 N pour permettre au chariot de se déplacer, et le chariot a une vitesse de 8,5 km/h environ.

Exemple 2 (trait continu) :
le modèle LO5.0T doit se déplacer sur une rampe de 4 % avec une charge de 2000 kg.

Il faut une puissance de traction de 1930 N pour permettre au chariot de se déplacer, et le chariot atteindra une vitesse de 6,1 km/h environ.

Remarque : pas de fonctionnement en continu possible pour le modèle LO5.0T à plus de 1000 N.

Pour monter ou descendre des pentes de plus de 4 %, nous recommandons l'utilisation de remorques équipées de freins.

LO7.0T

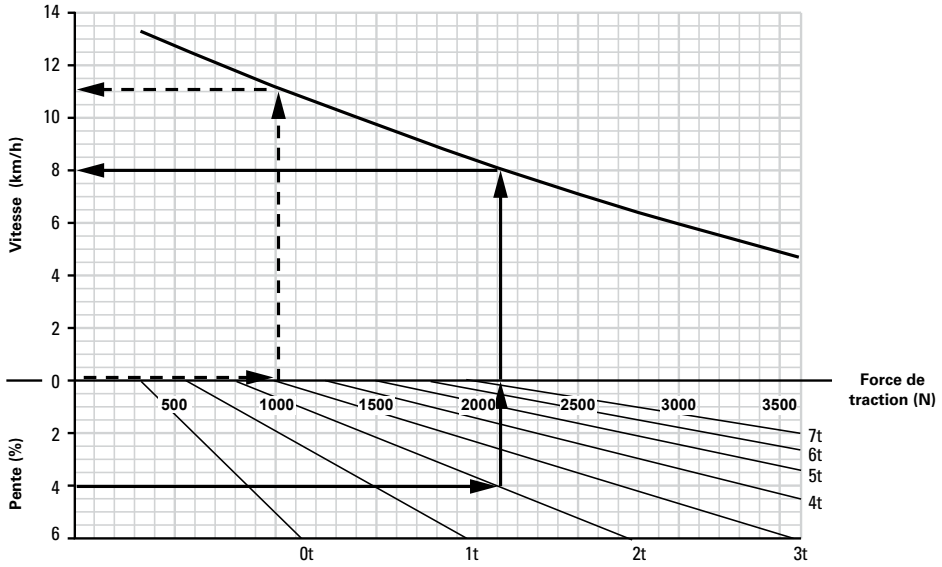

Comment lire le graphique :

Exemple 1 (trait pointillé) :
le modèle LO7.0T se déplace sur une surface plane avec une charge de 3000 kg.

Il faut une puissance de traction de 1000 N pour permettre au chariot de se déplacer, et le chariot a une vitesse de 11 km/h environ.

Exemple 2 (trait continu) :
le modèle LO7.0T doit se déplacer sur une rampe de 4 % avec une charge de 2000 kg.

Il faut une puissance de traction de 2100 N pour permettre au chariot de se déplacer, et le chariot atteindra une vitesse de 8 km/h environ.

Remarque : pas de fonctionnement en continu possible pour le modèle LO7.0T à plus de 1336 N.

Pour monter ou descendre des pentes de plus de 4 %, nous recommandons l'utilisation de remorques équipées de freins.

CARACTÉRISTIQUES DU PRODUIT

- Tracteur de remorquage LO5.0T conçu pour une utilisation dans un large éventail d'applications de fabrication, et notamment pour les opérations d'amenage sur lignes.
- Tracteur de remorquage LO5.0T à plate-forme élevable conçu pour une utilisation dans un large éventail d'applications de fabrication, et notamment pour les opérations d'amenage sur lignes.
- Tracteur de remorquage LO7.0T conçu pour une utilisation dans un large éventail d'applications de fabrication ; d'une capacité de 7,0 tonnes, il est destiné au transport de charges lourdes.
- Tracteur de remorquage LO7.0T à plate-forme élevable conçu pour la collecte au niveau du sol jusqu'au deuxième niveau ; d'une capacité de 7,0 tonnes tonnes, il est destiné au transport de charges lourdes.

FIABILITÉ

- Son châssis solide et la fiabilité de ses éléments garantissent une fiabilité et une durabilité à long terme.
- Une solide plaque pare-chocs enveloppante protège le chariot des chocs et des dommages et minimise les coûts de réparation.
- Les systèmes électroniques protégés (moteur de traction à courant alternatif étanche, variateur Combi étanche (IP65), connecteurs électriques étanches et capteurs et interrupteurs à effet Hall) assurent une excellente fiabilité et des coûts d'entretien réduits, pour une productivité optimale.
- La réduction de la complexité des câbles électriques, grâce au système de communication CANbus, facilite l'accès aux différents éléments et offre une fiabilité de premier ordre.

COÛT D'EXPLOITATION

- Des fonctionnalités de commande avancées, telles que les modes de fonctionnement paramétrables, permettent de personnaliser le chariot selon les besoins de l'application, ce qui réduit la consommation d'énergie.
- Le freinage par régénération permet de réduire l'utilisation du frein de service et assure la dissipation thermique du moteur de traction, ce qui allonge la durée de vie des éléments vitaux.
- Les moteurs et les variateurs sont protégés contre les dégâts et les débris, ce qui réduit les coûts d'entretien et de réparation.

PRODUCTIVITÉ

- Les puissants moteurs de traction (à courant alternatif de 2,6 kW pour le modèle LO5.0T et à courant alternatif de 3,0 kW pour le modèle LO7.0T) offrent une accélération, un freinage et une vitesse de déplacement très performants. Ils bénéficient d'une importante capacité thermique pour les arrêts et redémarrages fréquents.
- La direction électrique nécessitant peu d'efforts et la réduction automatique de la vitesse en virages assurent une excellente maniabilité et une productivité élevée.
- Les vitesses d'accélération, de déplacement et de freinage peuvent être adaptées aux particularités de l'application, via la console, par un technicien de maintenance.
- Anti-recul en rampe actif pour l'opérateur.
- La vitesse de déplacement maximale de 13 km/h réduit les temps de déplacement sur longues distances entre les zones d'accostage et de collecte.
- Ce tracteur peut être doté d'une extraction verticale ou latérale de la batterie.

ERGONOMIE

- Le timon de commande, doté d'une commande scooter et d'une direction électrique, réduit les mouvements du bras nécessaires pour changer de sens de marche. L'opérateur reste toujours à l'intérieur des limites du chariot : il est ainsi bien protégé. Ce principe réduit également la pénibilité et augmente la productivité.
- Le capteur de plate-forme, qui détecte si l'opérateur est à bord, couvre tout le plancher de la plate-forme, ce qui, ajouté au dossier haut et doux au toucher, permet aux opérateurs de trouver la position de conduite la plus confortable.
- La plate-forme opérateur, large et longue, offre à l'opérateur une position de travail plus confortable et permet une circulation plus facile, ce qui optimise le picking des deux côtés.
- L'option plate-forme commandée au pied facilite le picking jusqu'au deuxième niveau et limite le nombre d'actions que doit faire l'opérateur entre le rayonnage et la palette, ce qui réduit la pénibilité pour l'opérateur.
- Les boutons du sens de marche avant et arrière à vitesse lente (fonction d'approche lente) se trouvent sur le dossier.

FACILITÉ D'ENTRETIEN

- Le système CANbus et le système de diagnostic peuvent être commandés et supervisés via la console ou un seul point de connexion. En outre, les codes d'anomalie peuvent être affichés sur la console en vue de leur identification lors de la maintenance.
- Le capot monobloc permet un accès facile à tous les éléments vitaux.
- Le couvercle du moteur est fixé à l'aide de deux vis. Il se démonte facilement, ce qui permet d'accéder intégralement à tous les principaux éléments.
- Le moteur de traction à courant alternatif nécessite très peu d'entretien et est doté d'une protection thermique intégrée. Il est totalement étanche, ce qui le protège des dommages et des débris et minimise les temps d'immobilisation pour la maintenance.

LES OPTIONS DISPONIBLES COMPRENNENT :

- Extraction latérale de la batterie.
- Pare-chocs au niveau du sol (pare-chocs en caoutchouc).
- Pare-chocs à mi-hauteur (pare-buffle).
- Barre de support universel sur le compartiment moteur.
- Plusieurs types de crochets.
- Différentes roues motrices.
- Différentes hauteurs d'élévation de la plate-forme.
- Divers compartiments de rangement.

DES PARTENAIRES PUISSANTS. DES CHARIOTS SOLIDES.™

POUR LES APPLICATIONS LES PLUS EXIGEANTES, PARTOUT DANS LE MONDE.

Hyster fournit une gamme complète d'équipements de magasinage, de chariots à contrepoids thermiques et électriques, de porte-conteneurs et de reachstackers. Hyster s'engage à être beaucoup plus qu'un simple fournisseur de chariots.

Notre objectif est de proposer un partenariat complet visant à répondre à un large éventail de besoins en manutention : Que vous ayez besoin de conseils professionnels concernant la gestion de votre parc, d'une assistance maintenance très qualifiée ou d'un approvisionnement en pièces détachées extrêmement fiable, vous pouvez compter sur Hyster.

Notre réseau vous garantit une assistance de proximité, grâce à ses concessionnaires spécialisés et très réactifs. Ils sont à même de vous proposer des solutions financières très rentables et de vous présenter des programmes de maintenance gérés de façon très efficace : vous bénéficierez ainsi de la plus grande valeur ajoutée possible. Notre mission consiste à prendre en charge vos besoins en manutention, afin de vous permettre de vous consacrer à la réussite de votre entreprise, aujourd'hui et demain.

HYSTER EUROPE
Centennial House, Frimley Business Park, Frimley, Surrey, GU16 7SG, Angleterre.
Tél. : +44 (0) 1276 538500

www.hyster.eu **infoeurope@hyster.com** **/HysterEurope** **@HysterEurope** **/HysterEurope**

HYSTER-YALE UK LIMITED opérant sous la dénomination Hyster Europe. Siège social : Centennial House, Building 4.5, Frimley Business Park, Frimley, Surrey GU16 7SG, Royaume-Uni
Immatriculée en Angleterre et au Pays de Galles. Numéro d'immatriculation de la société : 02636775.
HYSTER et FORTENS sont des marques commerciales déposées dans l'Union européenne et sur certains autres territoires.
MONOTROL® est une marque commerciale déposée. DURAMATCH et sont des marques commerciales aux États-Unis et sur certains autres territoires.
La société Hyster se réserve le droit de modifier ses produits sans préavis. Certains des chariots illustrés peuvent être présentés avec des équipements en option.

Imprimé aux Pays-Bas. Référence : 3990226 Rev02-10/17-TLC