WWW.HYSTER.COM

MONTACARGAS CON CONTRAPESO DE OPERADOR SENTADO

FOLLETO DEL PRODUCTO

H2.0-3.5UT



CARACTERÍSTICAS

1 RESGUARDO SUPERIOR DE ALTA RESISTENCIA

Resguardo superior con secciones de acero perfilado de alta resistencia para mejorar la protección del operador.

2 ASIENTO DE SUSPENSIÓN COMPLETA

Un asiento con suspensión completa que ofrece un excelente comodidad, equipado con un sistema de presencia del operador como estándar.

3 ESCALÓN DE BAJA ALTURA

Cómodo escalón que se adapta a una variedad de alturas del operador para garantizar un fácil acceso al montacargas en todo momento.





4 MÁSTIL DE VISIÓN ANCHA

El mástil de visión ancha ofrece una excelente visibilidad de la carga y del campo de visión delantero del operador, lo que optimiza la ergonomía y la productividad del montacargas.

5 VOLANTE DE DIRECCIÓN PEQUEÑO

El volante ajustable es cómodo para el operador, ya que ofrece 8 grados de ajuste de inclinación. Permite una buena maniobrabilidad cuando se trabaja en espacios confinados.

6 MOTOR INDUSTRIAL

La gama UT de motores industriales proporciona una buena fiabilidad y un fácil abastecimiento de piezas de repuesto.

DESCRIPCIÓN GENERAL

La serie UT de Hyster® ofrece la solución ideal para satisfacer sus necesidades de uso menos frecuentes, sin comprometer el rendimiento.

La gama
La gama consta de 2000 a 3500 kg. Montacargas neumático de contrapeso con combustión interna (CI) disponible en cuatro capacidades de carga diferentes:

2000 KG: H2.0UT / 2500 KG: H2.5UT
3000 KG: H3.0UT / 3500 KG: H3.5UT

Todos los modelos están disponibles con motor diésel, GLP o doble combustible, transmisión Powershift de una velocidad y una gama de opciones de equipamiento frontal para adaptarse a los distintos requisitos de las aplicaciones.

Fácil de operar
El compartimiento del operador diseñado de manera ergonómica, similar al de un vehículo, les permitirá a los operadores trabajar con más comodidad.

Una serie de características y opciones estándar ayudan a asegurar que el montacargas esté configurado según las necesidades de la aplicación.

Capacidad de servicio
Gracias a la sencillez de los componentes y las especificaciones, el mantenimiento puede realizarse de forma fácil y rápida.

Bajo costo de propiedad
La utilización de componentes robustos y de alta calidad, un sistema eficiente de filtración y un excelente sistema de enfriamiento contribuyen a un funcionamiento confiable y a un bajo índice de desgaste. Esto, junto a la rápida disponibilidad de piezas de repuesto económicas, contribuye a disminuir la necesidad y los costos de servicio y mantenimiento.

Comodidad
- Pantalla especial de LCD de 3,5” de Hyster.
- Amplio espacio para los pies en la placa de piso.
- Sistema de doble suspensión.
- La palanca de freno de mano con botón reduce en gran medida la fatiga durante el funcionamiento.
- Volante de diámetro pequeño con columna de dirección ajustable.

Seguridad y estabilidad
- Mástil de visión ancha.
- Resguardo superior de alta resistencia.
- Silenciador y sistema de protección del motor.
- Centro de gravedad bajo.

Mantenimiento fácil
- Amplia área de acceso para servicio y reparaciones.
- Componentes sencillos.
- No se requieren diagnósticos por computadora.

Fiabilidad e intercambiabilidad
- Resguardo superior de triple placa.
- Componentes intercambiables en todos los modelos.

Protección ambiental
- Material de aislamiento acústico.
- Diseño respetuoso del medioambiente.

CARACTERÍSTICAS

DISEÑADO PARA OFRECER COMODIDAD, SEGURIDAD Y ERGONOMÍA AL CONDUCTOR



Pantalla LCD de 3,5” de Hyster

- El montacargas de la serie UT de Hyster adopta una pantalla LCD de 3,5", lo que brinda una cómoda visualización de los datos de la pantalla durante la conducción y el funcionamiento.



Freno de estacionamiento manual

- Se necesita poco esfuerzo para accionar la palanca del freno de estacionamiento.
- La palanca del freno de estacionamiento manual con botón reduce la fatiga del operador.



Amplio espacio para los pies

- El diseño con amplio espacio para los pies proporciona comodidad, conveniencia y seguridad.
- Los pedales de control proporcionan espacio adicional para los pies, lo que reduce la fatiga del operador y aumenta su comodidad.

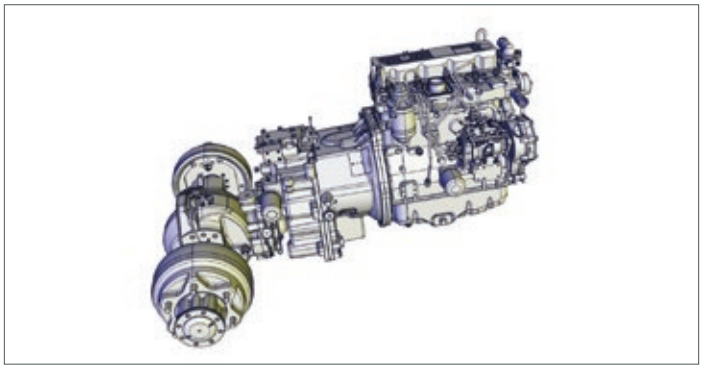

Sistema de doble suspensión

- El sistema especializado de doble suspensión reduce las vibraciones y el ruido.
- Sistema completo flotante de protección/cabina.
- Amortiguador de vibraciones del motor.
- La transmisión suspendida sustituye las conexiones rígidas tradicionales.

CARACTERÍSTICAS



Volante de diámetro pequeño con columna de dirección ajustable

- El volante de 300 mm de diámetro es fácil de manipular, sensible y garantiza una movilidad óptima durante el trabajo en un espacio estrecho.
- El volante idealmente posicionado permite 8 grados de ajuste, para adaptarse a una variedad de operadores diferentes.



Resguardo superior de alta resistencia

- Resguardo superior de acero perfilado.
- El techo de alta resistencia con vidrio de alta resistencia mejora la fiabilidad y la protección del operador.
- Estructura de rodillos de mástil compuestos.



Mástil de visión ancha

- El mástil de visión ancha con un ancho exterior de 720 mm ayuda significativamente a mejorar el campo de visión frontal del conductor y aumenta la productividad y la ergonomía de la operación.



Amplia área de acceso para servicio y reparaciones

- El amplio espacio de acceso al compartimiento del motor facilita el servicio y las reparaciones.

MANTENIMIENTO



Asiento con suspensión

- El asiento con suspensión completa ofrece excelente comodidad.
- Sistema de detección de presencia del operador como equipamiento estándar.

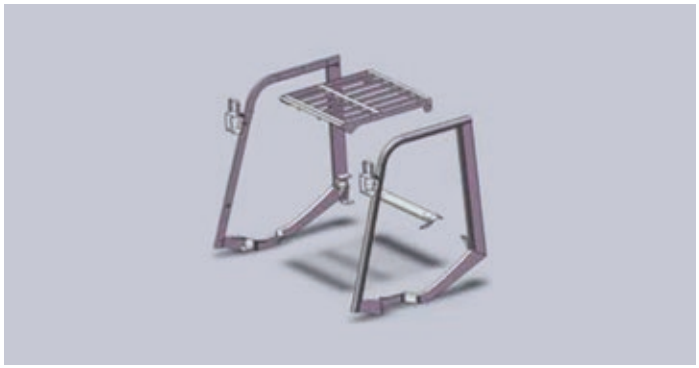

Resguardo superior de triple placa

- El resguardo superior se fabrica en tres piezas: el lado izquierdo, el lado derecho y la cubierta superior que permiten el reemplazo con mayor facilidad.



Componentes intercambiables

- La cubierta del motor, el panel de instrumentos, la pantalla y la mayoría de los otros componentes son intercambiables con otras capacidades en la misma gama.
- Guardabarros delantero adaptable a la configuración de rueda sencilla o doble.

Velocidad de elevación mejorada

- Velocidades de elevación competitivas.

DIMENSIONES DEL MONTACARGAS

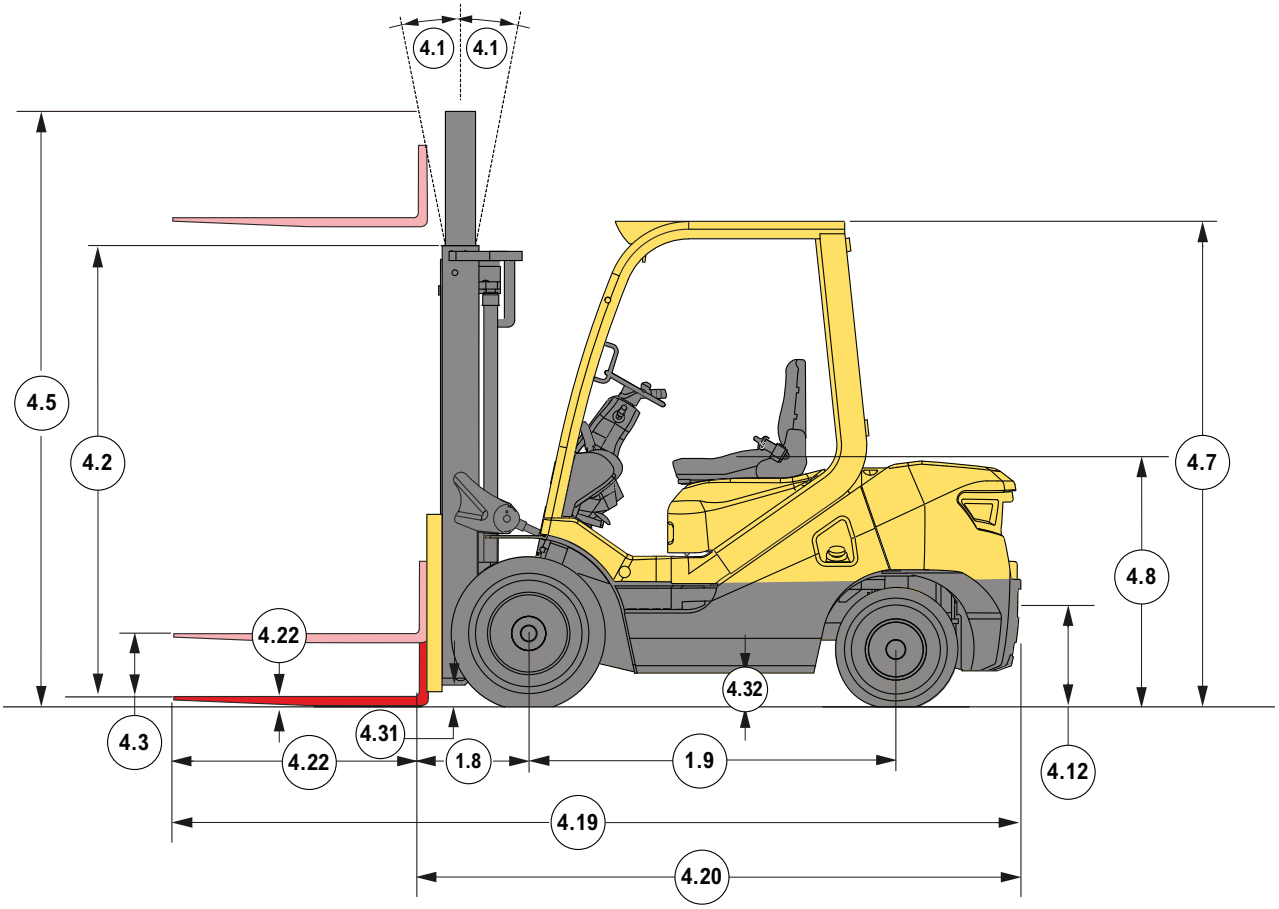

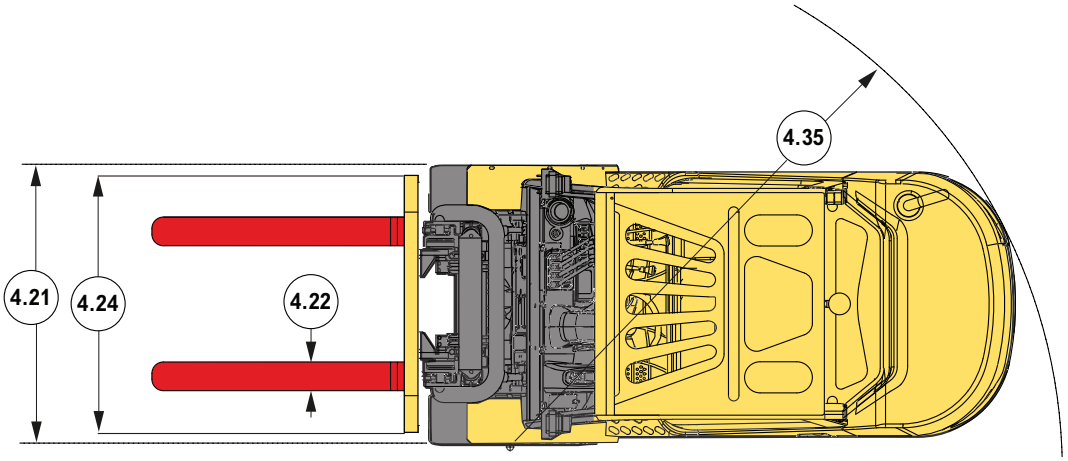

ESPECIFICACIONES

GENERAL	1.1	Fabricante		HYSTER				HYSTER				
	1.2	Designación típica del fabricante		H2.0UT				H2.5UT				
		Motor/transmisión**		Yanmar 2,6 l	Xinchai 2,67 l	GCT K21	GCT K25	Yanmar 2,6 l	Xinchai 2,67 l	GCT K21	GCT K25
	1.3	Accionamiento: eléctrico (batería o eléctrico), diésel, gasolina, gas combustible		DIÉSEL		GLP/GASOLINA		DIÉSEL		GLP/GASOLINA	
	1.4	Tipo de operador: manual, peatonal, de pie, sentado, selector de pedidos		Sentado		Sentado		Sentado		Sentado	
	1.5	Capacidad nominal/carga nominal	kg	2000		2000		2500		2500	
	1.6	Distancia desde el centro de carga	mm	500		500		500		500	
	1.8	Distancia de la carga, desde el centro del eje motriz hasta la horquilla	mm	475		475		475		475	
	1.9	Distancia entre ejes	mm	1600		1600		1600		1600	
PESO	2.1	Peso de servicio	kg	3390		3390		3650		3650	
	2.2	Carga por eje, con carga delantera/trasera	kg	4760/630		4760/630		5320/650		5400/650	
	2.3	Carga por eje, sin carga delantera/trasera	kg	1540/1850		1540/1850		1500/2150		1500/2150	
LLANTAS/CHASIS	3.1	Tipo de llanta		Neumática		Neumática		Neumática		Neumática	
	3.2	Tamaño de llanta, delantera		7.00-12NHS-12		7.00-12NHS-12		7.00-12NHS-12		7.00-12NHS-12	
	3.3	Tamaño de llanta, trasera		6.00-9NHS-10		6.00-9NHS-10		6.00-9NHS-10		6.00-9NHS-10	
	3.5	Llantas, cantidad frontal/posterior (X = llantas impulsadas)		2X/2		2X/2		2X/2		2X/2	
	3.6	Banda de rodadura, delantera	mm	970		970		970		970	
	3.7	Banda de rodadura, trasera	mm	980		980		980		980	
DIMENSIONES	4.1	Inclinación del mástil/carro portahorquillas hacia adelante/ hacia atrás	(°)	6, 12		6, 12		6, 12		6, 12	
	4.2	Altura, mástil descendido	mm	2010		2010		2010		2010	
	4.3	Elevación libre	mm	160		160		160		160	
	4.4	Elevación	mm	3000		3000		3000		3000	
	4.5	Altura del mástil, extendido sin respaldo para carga	mm	3575		3575		3575		3575	
	4.5	Altura del mástil, extendido con respaldo para carga	mm	4025		4025		4025		4025	
	4.7	Altura de resguardo superior	mm	2180		2180		2180		2180	
	4.8	Altura del asiento/altura del soporte	mm	1167		1167		1167		1167	
	4.12	Altura del acoplamiento	mm	250		250		250		250	
	4.19	Longitud total	mm	3630		3630		3630		3630	
	4.2	Longitud a la cara de las horquillas	mm	2560		2560		2560		2560	
	4.21	Ancho total (estándar/doble)	mm	1150/1590		1150/1590		1150/1590		1150/1590	
	4.22	Dimensiones de la horquilla	mm	40 x 122 x1070		40 x 122 x 1070		40 x 122 x 1070		40 x 122 x 1070	
	4.23	Carro de horquillas según norma DIN 15173. Clase, A/B		A		A		A		A	
	4.24	Ancho del carro portahorquillas	mm	1040		1040		1040		1040	
	4.31	Espacio libre al piso, con carga, debajo del mástil	mm	125		125		125		125	
	4.32	Espacio libre al piso, desde el centro entre ejes	mm	150		150		150		150	
	4.34.1	Ancho del pasillo con paletas de 1000 mm de largo x 1200 mm de ancho	mm	3966		3966		4026		4026	
	4.34.2	Ancho del pasillo con paletas de 800 mm de ancho x 1200 mm de largo	mm	3766		3766		3826		3826	
	4.35	Radio de giro	mm	2290		2290		2350		2350	
	4.36	Radio de giro interior	mm	136		136		136		136	
	4.42	Altura de estribo (desde el piso al estribo)	mm	430		430		430		430	
RENDIMIENTO	5.1	Velocidad de desplazamiento, con carga/sin carga	km/h	20/20		18/18	19/19	20/20	19/20	18/18	17,5/18
	5.2	Velocidad de elevación, con carga/sin carga	m/s	0,54/0,57		0,49/0,52	0,50/0,53	0,54/0,57	0,56/0,59	0,49/0,52	0,50/0,53
	5.3	Velocidad de descendido, con carga/sin carga	m/s	0,43/0,40		0,43/0,40	0,42/0,39	0,43/0,40	0,45/0,42	0,43/0,40	0,42/0,39
	5.5	Tiro de barra de tracción, con carga/sin carga a 1,6 km/h	N	10 219/8589	15 640/13 140	12 880/12 880	12 711/8589	10 118/8259	15 640/11 640	12 800/12 800	12 585/8259
	5.5	Tiro de barra de tracción, con carga/sin carga a 4,8 km/h	N	4879/7544	11 700/10 200	9660/9600	6872/7544	4879/7185	11 960/9960	9975/9975	6872/7185
	5.6	Tiro de barra de tracción máx., con carga/sin carga	N	12 774/8761	18 400/10 400	15 575/15 575	16 651/8761	12 648/8450	18 100/15 000	15 575/15 575	16 790/8450
	5.7	Capacidad de ascenso en pendiente, con carga/sin carga a 4,8 km/h	%	18,7/25,6	24/26	23/23	23,7/25,6	16,3/22,3	25/25	20/20	20,4/22,3
	5.8	Máx. capacidad de ascenso en pendiente, con carga/sin carga a 1,6 km/h	%	10,4/22,4	20/25	17/23	13,1/22,4	8,8/19,5	18/25	14/20	11/19,5
	5.10	Freno de servicio		Hidráulico		Hidráulico		Hidráulico		Hidráulico	
MOTOR	7.1	Fabricante/tipo de motor		Yanmar 2,6 l	Xinchai 2,67 l	GCT K21 LPG	GCT K25	Yanmar 2,6 l	Xinchai 2,67 l	GCT K21 LPG	GCT K25
	7.2	Potencia del motor según ISO 1585	kW	33	36,8	31,2	37,4	33	36,8	31,2	37,4
	7.3	Velocidad nominal	min-1	2450	2500	2250	2300	2450	2500	2250	2300
	7.4	Número de cilindros/cilindrada	(-)/cm3	4, 2659	4, 2674	4, 2065	4, 2488	4, 2659	4, 2674	4, 2065	4, 2488
	7.5	Consumo de combustible según el ciclo VDI	l/h o kg/h	ↄ	ↄ	ↄ	ↄ	ↄ	ↄ	ↄ	ↄ
DATOS ADICIONALES	8.1	Tipo de unidad de accionamiento		Automática		Automática		Automática		Automática	
	10.1	Presión de operación para accesorios	bar	0-175		0-175		0-175		0-175	
	10.2	Volumen de aceite para accesorios	l/min	64		64		64		64	
	10.3	Capacidad del tanque de aceite hidráulico: llenado inicial	ℓ	60		60		60		60	
	10.4.2	Capacidad del tanque de combustible	ℓ	60		60		60		60	
	10.7	Nivel medio de ruido en el oído del operador (sin cabina)	dB(A)	84		84		84		84	
	10.7.1	Potencia sonora garantizada 2001/14/CE	dB(A)	104		103		104		103	
	10.8	Acoplamiento de remolque, tipo DIN		PIN		PIN		PIN		PIN	

CERTIFICACIÓN: Los montacargas Hyster cumplen con los requisitos de diseño y construcción B56.1-1969, según la sección 1910.178(a)(2) de la OSHA, e igualmente cumplen con la revisión B56.1 en vigencia en la fecha de fabricación. La certificación de cumplimiento con los estándares aplicables del Instituto Nacional de Estandarización de Estados Unidos (American National Standards Institute, ANSI) aparece en el montacargas. Las especificaciones de rendimiento corresponden a un montacargas equipado como se describe en el apartado de equipamiento estándar de esta guía técnica. Las especificaciones de rendimiento se ven afectadas por el estado del vehículo y por cómo está equipado el mismo, así como por la naturaleza y las condiciones del área de operación, y las reparaciones y el mantenimiento adecuados del vehículo. Si estas especificaciones son importantes, la propuesta de aplicación debe analizarse junto con el distribuidor.

***CN = carga nominal, SC = sin carga **Consulte con su distribuidor para la disponibilidad del motor**

ESPECIFICACIONES

GENERAL	1.1	Fabricante		HYSTER			HYSTER		
	1.2	Designación típica del fabricante		H3.0UT			H3.5UT		
		Motor/transmisión**		Yanmar 3,3 l	Xinchai 2,67 l	GCT K25	Yanmar 3,3 l	Xinchai 2,67 l	GCT K25
	1.3	Accionamiento: eléctrico (batería o eléctrico), diésel, gasolina, gas combustible		DIÉSEL		GLP/GASOLINA	DIÉSEL		GLP/ GASOLINA
	1.4	Tipo de operador: manual, peatonal, de pie, sentado, selector de pedidos		Sentado		Sentado	Sentado		
	1.5	Capacidad nominal/carga nominal	kg	3000		3000	3500		
	1.6	Distancia desde el centro de carga	mm	500		500	500		
	1.8	Distancia de la carga, desde el centro del eje motriz hasta la horquilla	mm	490		490	510		
	1.9	Distancia entre ejes	mm	1700		1700	1700		
PESO	2.1	Peso de servicio	kg	4300			4710		
	2.2	Carga por eje, con carga delantera/trasera	kg	6490/810	6491/810	6490/810	7250/960	7251/960	7250/960
	2.3	Carga por eje, sin carga delantera/trasera	kg	1710/2590	1711/2590	1710/2590	1690/3020	1691/3020	1690/3020
LLANTAS/CHASIS	3.1	Tipo de llanta		Neumática			Neumática		
	3.2	Tamaño de llanta, delantera		28x9-15NHS-14PR			28x9-15NHS-14PR		
	3.3	Tamaño de llanta, trasera		6.500-10NHS-12PR		6.500-10NHS-14PR	6.500-10NHS-10PR		
	3.5	Llantas, cantidad frontal/posterior (X = llantas impulsadas)		2X/2	2X/3	2X/2	2X/2	2X/3	2X/2
	3.6	Banda de rodadura, delantera	mm	1000			1000		
	3.7	Banda de rodadura, trasera	mm	970			970		
DIMENSIONES	4.1	Inclinación del mástil/carro portahorquillas hacia adelante/hacia atrás	(°)	6, 12	6, 13	6, 12	6, 12	6, 13	6, 12
	4.2	Altura, mástil descendido	mm	2075			2150		
	4.3	Elevación libre	mm	165			165		
	4.4	Elevación	mm	3000			3000		
	4.5	Altura del mástil, extendido sin respaldo para carga	mm	3640			3700		
	4.5	Altura del mástil, extendido con respaldo para carga	mm	4140			4140		
	4.7	Altura de resguardo superior	mm	2205			2205		
	4.8	Altura del asiento/altura del soporte	mm	1192			1192		
	4.12	Altura del acoplamiento	mm	480			480		
	4.19	Longitud total	mm	3804			3894		
	4.2	Longitud a la cara de las horquillas	mm	2734			2824		
	4.21	Ancho total (estándar/doble)	mm	1210/1650			1210/1650	1211/1650	1210/1650
	4.22	Dimensiones de la horquilla	mm	45 x 122 x 1070			45 x 122 x 1070		
	4.23	Carro de horquillas según norma DIN 15173. Clase, A/B		A			A		
	4.24	Ancho del carro portahorquillas	mm	1100	1101	1100	1100	1101	1100
	4.31	Espacio libre al piso, con carga, debajo del mástil	mm	130			130		
	4.32	Espacio libre al piso, desde el centro entre ejes	mm	145			145		
	4.34.1	Ancho del pasillo con paletas de 1000 mm de largo x 1200 mm de ancho	mm	4126			4210		
	4.34.2	Ancho del pasillo con paletas de 800 mm de ancho x 1200 mm de largo	mm	3926			4010		
	4.35	Radio de giro	mm	2430			2500		
	4.36	Radio de giro interior	mm	203			203		
	4.42	Altura de estribo (desde el piso al estribo)	mm	455			455		
RENDIMIENTO	5.1	Velocidad de desplazamiento, con carga/sin carga	km/h	18/19	19/19	18/19	18/19	19/20	18/19
	5.2	Velocidad de elevación, con carga/sin carga	m/s	0,42/0,45		0,40/0,43	0,42/0,45	0,34/0,36	0,33/0,36
	5.3	Velocidad de descendido, con carga/sin carga	m/s	0,4/0,38	0,43/0,40	0,40/0,38	0,4/0,38	0,45/0,38	0,40/0,38
	5.5	Tiro de barra de tracción, con carga/sin carga a 1,6 km/h	N	13 553/9498	15 766/12 766	14 720/14 720	14 191/9676	15 209/12 709	12 732/9676
	5.5	Tiro de barra de tracción, con carga/sin carga a 4,8 km/h	N	7319/8119	11 766/8766	11 500/11 500	8968/8892	11 684/9684	6906/8892
	5.6	Tiro de barra de tracción máx., con carga/sin carga	N	16 941/9688	17 000/12 000	17 480/17 480	17 739/9870	16 560/10 060	16 679/9870
	5.7	Capacidad de ascenso en pendiente, con carga/sin carga a 4,8 km/h	%	21,2/22,3	19/25	19/19	21,2/22,3	16,5/24	18,7/22,3
	5.8	Máx. capacidad de ascenso en pendiente, con carga/sin carga a 1,6 km/h	%	12,5/19	14/19	13/19	13/19	12/16,5	10/19,5
	5.10	Freno de servicio		Hidráulico			Hidráulico		
MOTOR	7.1	Fabricante/tipo de motor		Yanmar 3,3 l	Xinchai 2,67 l	GCT K25	Yanmar 3,3 l	Xinchai 2,67 l	GCT K25
	7.2	Potencia del motor según ISO 1585	kW	42,1	36,8	37,4	42,1	36,8	37,4
	7.3	Velocidad nominal	min-1	2300	2500	2300	2300	2500	2300
	7.4	Número de cilindros/cilindrada	(-)/cm3	4, 3319	4, 2674	4, 2488	4, 3319	4, 2674	4, 2488
	7.5	Consumo de combustible según el ciclo VDI	l/h o kg/h	ↄ	ↄ	ↄ	ↄ	ↄ	ↄ
DATOS ADICIONALES	8.1	Tipo de unidad de accionamiento		Automática			Automática		
	10.1	Presión de operación para accesorios	bar	0-175			0-175		
	10.2	Volumen de aceite para accesorios	l/min	64			64		
	10.3	Capacidad del tanque de aceite hidráulico: llenado inicial	ℓ	70			70		
	10.4.2	Capacidad del tanque de combustible	ℓ	70			70		
	10.7	Nivel medio de ruido en el oído del operador (sin cabina)	dB(A)	84			84		
	10.7.1	Potencia sonora garantizada 2001/14/CE	dB(A)	104		103	104		103
	10.8	Acoplamiento de remolque, tipo DIN		PIN			PIN		

CERTIFICACIÓN: Los montacargas Hyster cumplen con los requisitos de diseño y construcción B56.1-1969, según la sección 1910.178(a)(2) de la OSHA, e igualmente cumplen con la revisión B56.1 en vigencia en la fecha de fabricación. La certificación de cumplimiento con los estándares aplicables del Instituto Nacional de Estandarización de Estados Unidos (American National Standards Institute, ANSI) aparece en el montacargas. Las especificaciones de rendimiento corresponden a un montacargas equipado como se describe en el apartado de equipamiento estándar de esta guía técnica. Las especificaciones de rendimiento se ven afectadas por el estado del vehículo y por cómo está equipado el mismo, así como por la naturaleza y las condiciones del área de operación, y las reparaciones y el mantenimiento adecuados del vehículo. Si estas especificaciones son importantes, la propuesta de aplicación debe analizarse junto con el distribuidor.

***CN = carga nominal, SC = sin carga **Consulte con su distribuidor para la disponibilidad del motor**

INFORMACIÓN SOBRE EL MÁSTIL Y LA CAPACIDAD

H2.0UT CAPACIDAD NOMINAL KG A CENTRO DE CARGA DE 500 MM Y 600 MM

	Altura máxima de las horquillas h_3 + s (mm)	Inclinación del mástil		Retraída altura h_1 (mm)	Altura extendida h_4 (mm) (1)	Altura extendida h_4 (mm) (2)	Altura de elevación libre h_2 + s (mm)		H2.0UT sin desplazamiento lateral			
		Inclinación hacia adelante (°)	Inclinación hacia atrás (°)				Sin respaldo para carga (mm)	Con respaldo para carga (mm)	Llantas sólidas		Llantas neumáticas	
									500 mm LC	600 mm LC	500 mm LC	600 mm LC
Elevación libre limitada de 2 etapas	3000	6	12	2010	3575	3990	160	160	2000	1800	2000	1800
	4000	6	6	2560	4575	4990	160	160	2000	1800	2000	1800
	4500	6	6	2810	5075	5490	160	160	1900	1710	1850	1710
	5000	6	6	3060	5575	5990	160	160	1800	1620	1590	1550
	5500	3	6	3360	6075	6490	160	160	1690	1520	1150	1130
	6000	3	6	3610	6575	6990	160	160	1520	1400	870	860
ELEVACIÓN LIBRE COMPLETA DE 2 ETAPAS	3000	6	12	2010	3590	3990	1420	1020	2000	1800	2000	1800
Elevación libre completa de 3 etapas	4500	6	6	2060	5017	5490	1440	1070	1900	1730	1830	1730
	4800	6	6	2160	5317	5790	1540	1170	1840	1670	1710	1660
	5500	3	6	2425	6017	6490	1800	1430	1670	1510	1110	1110
	6000	3	6	2610	6517	6990	1990	1620	1430	1390	850	850
	6500	3	6	2825	7017	7490	2215	1835	1170	1170	610	610

H2.5UT CAPACIDAD NOMINAL KG A CENTRO DE CARGA DE 500 MM Y 600 MM

	Altura máxima de las horquillas h_3 + s (mm)	Inclinación del mástil		Altura altura h_1 (mm)	Altura extendida h_4 (mm) (1)	Altura extendida h_4 (mm) (2)	Altura de elevación libre h_2 + s (mm)		H2.5UT sin desplazamiento lateral			
		Inclinación hacia adelante (°)	Inclinación hacia atrás (°)				Sin respaldo para carga (mm)	Con respaldo para carga (mm)	Llantas sólidas		Llantas neumáticas	
									500 mm LC	600 mm LC	500 mm LC	600 mm LC
Elevación libre limitada de 2 etapas	3000	6	12	2010	3575	3990	160	160	2500	2300	2500	2300
	4000	6	6	2560	4575	4990	160	160	2500	2300	2500	2300
	4500	6	6	2810	5075	5490	160	160	2390	2200	2080	2010
	5000	6	6	3060	5575	5990	160	160	2270	2090	1810	1760
	5500	3	6	3360	6075	6490	160	160	1860	1840	1350	1320
	6000	3	6	3610	6575	6990	160	160	1500	1480	1040	1030
ELEVACIÓN LIBRE COMPLETA DE 2 ETAPAS	3000	6	12	2010	3590	3990	1420	1020	2500	2300	2500	2300
Elevación libre completa de 3 etapas	4500	6	6	2060	5017	5490	1440	1070	2340	2120	2020	1990
	4800	6	6	2160	5317	5790	1540	1170	2270	2060	1890	1870
	5500	3	6	2425	6017	6490	1800	1430	1710	1710	1280	1280
	6000	3	6	2610	6517	6990	1990	1620	1410	1410	1010	1010
	6500	3	6	2825	7017	7490	2215	1835	1120	1150	740	740

H3.0UT CAPACIDAD NOMINAL KG A CENTRO DE CARGA DE 500 MM Y 600 MM

	Altura máxima de las horquillas h_3 + s (mm)	Inclinación del mástil		Altura altura h_1 (mm)	Altura extendida h_4 (mm) (1)	Altura extendida h_4 (mm) (2)	Altura de elevación libre h_2 + s (mm)		H3.0UT sin desplazamiento lateral			
		Inclinación hacia adelante (°)	Inclinación hacia atrás (°)				Sin respaldo para carga (mm)	Con respaldo para carga (mm)	Llantas sólidas		Llantas neumáticas	
									500 mm LC	600 mm LC	500 mm LC	600 mm LC
Elevación libre limitada de 2 etapas	3000	6	12	2075	3640	4100	165	165	3000	2910	3000	2910
	4000	6	6	2625	4640	5100	165	165	3000	2850	3000	2780
	4500	6	6	2875	5140	5600	165	165	2860	2660	2750	2580
	5000	6	6	3125	5640	6100	165	165	2760	2570	2420	2350
	5500	3	6	3425	6140	6600	165	165	2340	2290	1920	1870
	6000	3	6	3675	6640	7100	165	165	1800	1760	1380	1360
ELEVACIÓN LIBRE COMPLETA DE 2 ETAPAS	3000	6	12	2075	3650	4100	1425	975	3000	2900	3000	2900
Elevación libre completa de 3 etapas	4500	6	6	2125	5100	5600	1525	1025	2790	2540	2680	2540
	4800	6	6	2225	5400	5900	1625	1125	2720	2470	2610	2470
	5500	3	6	2490	6100	6600	1880	1380	2190	2190	1860	1860
	6000	3	6	2675	6600	7100	2075	1575	1630	1630	1280	1280
	6500	3	6	2890	7100	7600	2260	1790	1220	1220	820	820

H3.5UT CAPACIDAD NOMINAL KG A CENTRO DE CARGA DE 500 MM Y 600 MM

	Altura máxima de las horquillas h_3 + s (mm)	Inclinación del mástil		Altura altura h_1 (mm)	Altura extendida h_4 (mm) (1)	Altura extendida h_4 (mm) (2)	Altura de elevación libre h_2 + s (mm)		H3.5UT sin desplazamiento lateral			
		Inclinación hacia adelante (°)	Inclinación hacia atrás (°)				Sin respaldo para carga (mm)	Con respaldo para carga (mm)	Llantas sólidas		Llantas neumáticas	
									500 mm LC	600 mm LC	500 mm LC	600 mm LC
Elevación libre limitada de 2 etapas	3000	6	12	2150	3700	4100	170	170	3500	3450	3500	3450
	4000	6	6	2700	4700	5100	170	170	3500	3320	3310	3080
	4500	6	6	2950	5200	5600	170	170	3380	3210	2960	2780
	5000	6	6	3200	5700	6100	170	170	2980	2810	2470	2320
	5500	3	6	3500	6200	6600	170	170	2430	2290	1950	1840
	6000	3	6	3750	6700	7100	170	170	1980	1870	1520	1440
ELEVACIÓN LIBRE COMPLETA DE 2 ETAPAS	3000	6	12	2150	3680	4100	1470	1050	3500	3440	3500	3440
Elevación libre completa de 3 etapas	4500	6	6	2200	5140	5600	1560	1100	3270	2970	2870	2810
	4800	6	6	2300	5440	5900	1660	1200	3090	2900	2630	2590
	5500	3	6	2565	6140	6600	1915	1455	2350	2310	1920	1880
	6000	3	6	2750	6640	7100	2110	1650	1880	1860	1450	1430
	6500	3	6	2965	7100	7600	2290	1830	1410	1400	920	920

Nota: Para las unidades con desplazamiento lateral integrado, reste 50 kg de la capacidad indicada, (1) = sin respaldo para carga (2) con respaldo para carga, todas las clasificaciones con horquillas de 1070 mm, capacidades de llantas duales disponibles a petición.

CARACTERÍSTICAS Y OPCIONES

RENDIMIENTO	EST.	OPC.
Motor de combustible dual GCT K21 2,1 l	x	
Motor de combustible dual GCT K25 2,5 l		x
Motor diésel Yanmar 2,6 l		x
Motor diésel Yanmar 3,3 l		x
Motor diésel Xinchai 2,7 l		x
Admisión de aire de alto volumen	x	
Entrada de aire de alto volumen con filtro previo		x
TRANSMISIÓN	**EST.**	**OPC.**
Línea de transmisión transaxial Powershift de 1 velocidad	x	
Llantas neumáticas	x	
Llantas neumáticas sólidas		x
Llantas neumáticas sólidas conformadas a presión que no dejan marcas		x
ELEVACIÓN	**EST.**	**OPC.**
Mástil de elevación libre limitada de 2 etapas	x	
Mástil de elevación libre completa de 3 etapas		x
Carro portahorquillas tipo gancho de 41”	x	
Carro portahorquillas con desplazamiento lateral integrado tipo gancho de 41"		x
Carro portahorquillas con desplazamiento lateral tipo gancho de 41" y posicionamiento de horquillas		x
Margen de inclinación del mástil hacia adelante de 6°/ hacia atrás de 12°	x	
Margen de inclinación del mástil hacia adelante de 6°/ hacia atrás de 6°		x
Controles hidráulicos de 3 funciones (1 AUX) con palancas mecánicas	x	
Controles hidráulicos de 4 funciones (2 AUX) con palancas mecánicas		x
Fundas del cilindro de inclinación		x

ERGONOMÍA	EST.	OPC.
Controles del operador de fácil acceso	x	
Volante de diámetro pequeño con perilla giratoria	x	
Columna de dirección con inclinación ajustable	x	
Amplio espacio para los pies y cómodos pedales de control	x	
Peldaño de baja altura	x	
Peldaño de baja altura	x	
Asiento de vinilo con suspensión completa		x
Manija para conducción trasera con botón de bocina		x
OPERACIÓN	**EST.**	**OPC.**
Controles hidráulicos de palanca mecánica intuitivos	x	
Sistema de detección de presencia del operador	x	
Función de bloqueo hidráulico cuando el operador no está sentado en el montacargas	x	
Palanca de freno de estacionamiento manual	x	
COMPLEMENTARIO	**EST.**	**OPC.**
Luces de trabajo de LED		x
Paquete de luces de freno/traseras/de marcha atrás		x
Luz estroboscópica ámbar		x
Alarma audible de reversa		x
Protector contra la lluvia para el resguardo superior		x
Espejos retrovisores laterales dobles		x

Hyster Company
P.O. Box 7006, Greenville, North Carolina 27835-7006

© 2024 Hyster-Yale Materials Handling, Inc., todos los derechos reservados. Hyster y son marcas comerciales de Hyster-Yale Materials Handling, Inc. Los productos Hyster están sujetos a cambios sin previo aviso. Es posible que los montacargas se exhiban con equipos opcionales.

Núm. de pieza H2.0-3.5UT-BTG-SP | 8/2024 Litografiado en EE. UU. 4519HBC4BC001_E_ES-MX_V1R0_082024