H40-70A

MOTOR DE COMBUSTIÓN INTERNA NEUMÁTICO | 4.000-7.000 LB

GUÍA TÉCNICA DEL PRODUCTO

HYSTER

WWW.HYSTER.COM

H40-70A DIMENSIONES

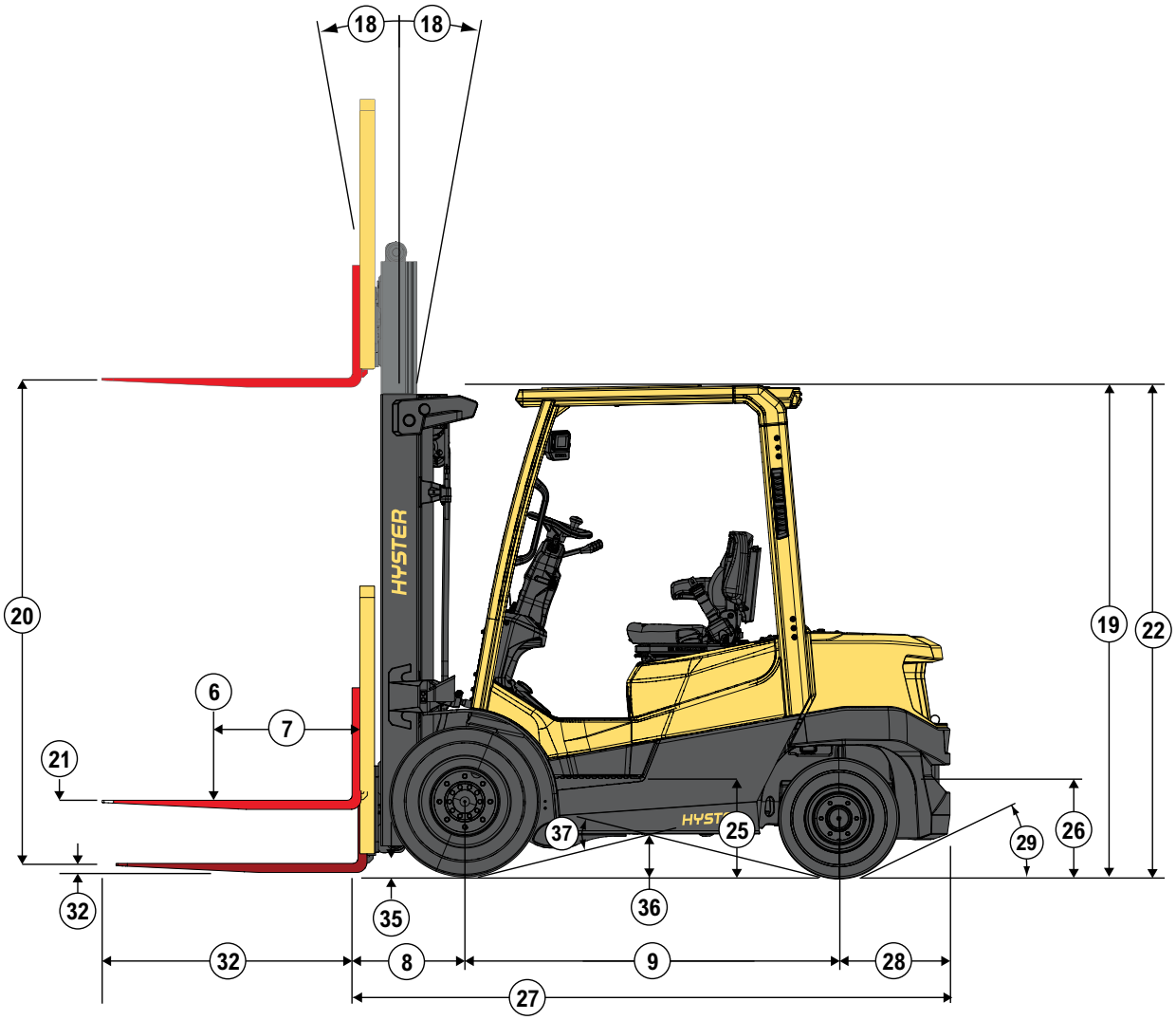

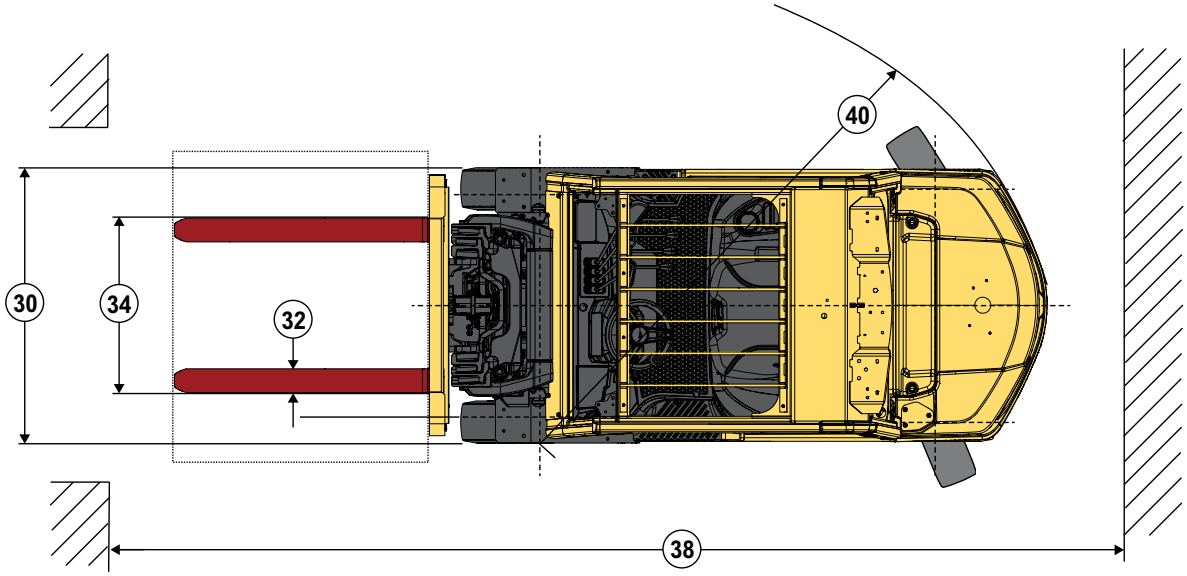

Las dimensiones circuladas corresponden a los números de línea de la tabla tabulada dentro de la guía técnica.
Las dimensiones están en pulgadas (milímetros).

GENERAL	1	Fabricante		Hyster Company			
	2	Modelo		H40A	H50A	H60A	H70A
	3	Motor		Yanmar 2.2L			
	4	Tipo de potencia - GLP, diesel, doble combustible		GLP | Combustible dual			
	5	Tipo de operador		Sentado			
	6	Capacidad nominal	lb (kg)	4000 (1814)	5000 (2268)	6000 (2722)	7000 (3175)
	7	Distancia del centro de carga	in (mm)	24,0 (610)			
	8	Longitud, del centro de la rueda motriz a la cara de las horquillas	in (mm)	18,5 (470)		19,5 (495)	
	9	Distancia entre ejes	in (mm)	65,0 (1650)		66,9 (1700)	
PESO	10	Peso, montacargas estándar NL	lb (kg)	7600 (3450)	8430 (3820)	9890 (4490)	10680 (4840)
	11	Peso, montacargas estándar RL	lb (kg)	11600 (5260)	13430 (6090)	15890 (7210)	17680 (8020)
	12	Carga del eje delantero/trasero NL	lb (kg)	3638/3953 (1650/1793)	3468/4954 (1573/2247)	3929/5960 (1782/2703)	3708/6964 (1682/3159)
	13	Carga del eje delantero/trasero RL	lb (kg)	10255/1336 (4652/606)	11739/1683 (5325/763)	13808/2082 (6263/944)	15233/2440 (6910/1107)
NEUMÁTICOS	14	Tipo de neumático - amortiguado, macizo, neumático		Neumático			
	15	Tamaño del neumático, delantero		7.00-12		28x9-15	
	16	Tamaño del neumático, trasero		6.00x9		6.50x10	
	17	Ruedas, número delantero/trasero (x = ruedas motrices)		2x/2			
DIMENSIONES	18	Ángulos de inclinación del mástil, adelante/atrás	grados	6/6			
	19	Altura, mástil contraído	in (mm)	85,4 (2170)		86,4 (2195)	
	20	Altura de elevación, parte superior de la horquilla (TOF)	in (mm)	128 (3260)		120 (3068)	
	21	Altura de elevación libre, mástil de elevación libre limitada (TOF)	in (mm)	3,5 (90)		3,9 (100)	
	22	Altura del techo protector estándar	in (mm)	85,0 (2160)		85,9 (2182)	
	23	Altura del techo protector rebajado	in (mm)	82,4 (2093)		83,3 (2115)	
	24	Altura de la cabina	in (mm)	87,3 (2217)		88,1 (2239)	
	25	Altura del escalón	in (mm)	17,3 (440)		18,2 (462)	
	26	Altura del pasador de remolque	in (mm)	17,3 (440)		18,2 (462)	
	27	Longitud hasta la cara de las horquillas	in (mm)	99,8 (2534)	102,8 (2610)	108,1 (2746)	110,7 (2813)
	28	Voladizo trasero (centro del eje de dirección al contrapeso)	in (mm)	15,9 (404)	19,3 (490)	21,0 (534)	23,7 (601)
	29	Ángulo de salida	%	36			
	30	Anchura total, banda de rodadura estándar	in (mm)	45,7 (1160)		46,7 (1186)	
	31	Anchura total, banda de rodadura ancha	in (mm)	50,4 (1280)		53,3 (1353)	
	32	Horquillas, grosor x anchura x longitud	in (mm)	1.6 x 3.9 x 42 (40 x 100 x 1067)		2.0 x 4.9 x 42 (50 x 125 x 1067)	
	33	Anchura estándar del carro porta-horquillas	in (mm)	42 (1067)			
	34	Distancia máxima entre horquillas, dimensiones exteriores	in (mm)	39,2 (996)			
	35	Distancia al suelo por debajo del mástil RL	in (mm)	5,1 (130)		6,0 (152)	
	36	Distancia al suelo, centro de la distancia entre ejes NL	in (mm)	6,3 (160)		7,2 (182)	
	37	Ángulo de giro	%	47		53	
	38	Anchura de pasillo, apilado en ángulo recto (añada la longitud de la carga y el espacio libre)	in (mm)	104,8 (2661)	107,6 (2733)	113,0 (2869)	115,9 (2944)
	39	Pasillo igual, pasillo de intersección de 90 grados	in (mm)	78,8 (2002)	80,4 (2042)	83,1 (2110)	84,6 (2149)
	40	Radio de giro exterior (OTR)	in (mm)	86,3 (2191)	89,1 (2263)	93,5 (2374)	96,4 (2449)
DESEMPEÑO	41	Velocidad de desplazamiento RL/NL	mph (km/h)	11,5/11,6 (18,5/18,7)	11,4/11,6 (18,4/18,7)	11,5/11,6 (18,5/18,7)	11,4/11,6 (18,4/18,7)
	42	Velocidad de elevación, LFL estándar de 2 etapas RL/NL	pies/min (m/s)	122/128 (0,62/0,65)	120/128 (0,61/0,65)	104/114 (.53/.58)	104/114 (.53/.58)
	43	Velocidad de elevación, FFL opcional de 2 etapas RL/NL	pies/min (m/s)	108/114 (0,55/0,58)	108/114 (0,55/0,58)	102/108 (0,52/0,55)	94/108 (.48/0.55)
	44	Velocidad de elevación, FFL opcional de 3 etapas RL/NL	pies/min (m/s)	116/122 (0,59/0,62)	114/122 (0,58/0,62)	100/108 (0,51/0,55)	100/108 (0,51/0,55)
	45	Velocidad de descenso, LFL de 2 etapas estándar RL/NL	pies/min (m/s)	114/96 (0,58/0,49)		114/104 (0,58/0,53)	
	46	Velocidad de descenso, FFL opcional de 2 etapas RL/NL	pies/min (m/s)	106/79 (0,54/0,40)		112/85 (0,57/0,43)	
	47	Velocidad de descenso, FFL opcional de 3 etapas RL/NL	pies/min (m/s)	112/89 (0,57/0,45)		108/93 (0,55/0,47)	
	48	Tracción de la barra de tiro a 1 mph (1,6kph) RL/NL	lb (kg)	3890/2388 (1764/1083)	3854/2287 (1748/1037)	3769/2488 (1710/1129)	3738/2227 (1696/1010)
	49	Tracción máxima de la barra de tiro RL/NL	lb (kg)	4636/2388 (2103/1083)	4600/2287 (2087/1037)	4501/2488 (2042/1129)	4470/2227 (2028/1010)
	50	Gradeabilidad @ 1mph (1.6kph) RL/NL	%	34/30	29/26	24/24	21/20
TREN DE POTENCIA	51	Fabricante y modelo del motor		Yanmar 2.2L			
	52	Potencia @ RPM	hp (kw)	56 (42) @ 2530			
	53	Par motor @ RPM	ft-lbs (n-m)	128 (174) @ 1690			
	54	Número de cilindros/desplazamiento	cc (ci)	4/2189 (134)			
	55	Tipo de batería		Sin mantenimiento			
	56	Voltios/amperios de arranque en frío	v/a	12/530			
	57	Tipo de transmisión, estándar		Powershift electrónico			
	58	Velocidades estándar, avance - retroceso		1 - 1			
	59	Alivio de presión hidráulica auxiliar para implementos	psi (mpa)	2610 (18.0)			
	60	Flujo de aceite para los accesorios	gal/min (l/min)	16 (60)			
	61	Capacidad del depósito hidráulico (vaciado y llenado)	gal (l)	12,3 (46.4)			
	62	Capacidad del depósito de combustible (sólo unidades de gasolina y diesel)	gal (l)	10,5 (39.9)			

CERTIFICACIÓN: Los montacargas de Hyster® cumplen con los requisitos de diseño y construcción de la norma B56.1-1969, según la Sección 1910.178(A)(2) de OSHA, y también cumplen con la revisión de la norma B56.1 en vigor en el momento de la fabricación. La certificación del cumplimiento de las normas ANSI aplicables aparece en el montacargas. Las especificaciones de rendimiento se ven afectadas por el estado del vehículo y su equipamiento, así como por la naturaleza y el estado de la zona de trabajo. Las especificaciones están sujetas a cambios y la aplicación propuesta debe ser discutida con su distribuidor autorizado Hyster.

Nota: las especificaciones anteriores, a menos que se indique lo contrario, son para un montacargas estándar sin equipamiento opcional. RL = carga nominal NL = sin carga

ESPECIFICACIÓN DE H40-70A

GENERAL	1	Fabricante		Hyster Company			
	2	Modelo		H40A	H50A	H60A	H70A
	3	Motor		Yanmar 2.1L			
	4	Tipo de potencia - GLP, diesel, doble combustible		Diesel			
	5	Tipo de operador		Sentado			
	6	Capacidad nominal	lb (kg)	4000 (1814)	5000 (2268)	6000 (2722)	7000 (3175)
	7	Distancia del centro de carga	in (mm)	24,0 (610)			
	8	Longitud, del centro de la rueda motriz a la cara de las horquillas	in (mm)	18,5 (470)		19,5 (495)	
	9	Distancia entre ejes	in (mm)	65,0 (1650)		66,9 (1700)	
PESO	10	Peso, montacargas estándar NL	lb (kg)	7600 (3450)	8430 (3820)	9890 (4490)	10680 (4840)
	11	Peso, montacargas estándar RL	lb (kg)	11600 (5260)	13430 (6090)	15890 (7210)	17680 (8020)
	12	Carga del eje delantero/trasero NL	lb (kg)	3638/3953(1650/1793)	3468/4954 (1573/2247)	3929/5960 (1782/2703)	3708/6964 (1682/3159)
	13	Carga del eje delantero/trasero RL	lb (kg)	10255/1336(4652/606)	11739/1683 (5325/763)	13808/2082 (6263/944)	15233/2440 (6910/1107)
NEUMÁTICOS	14	Tipo de neumático - amortiguado, macizo, neumático		Neumático			
	15	Tamaño del neumático, delantero		7.00-12		28x9-15	
	16	Tamaño del neumático, trasero		6.00x9		6.50x10	
	17	Ruedas, número delantero/trasero (x = ruedas motrices)		2x/2			
DIMENSIONES	18	Ángulos de inclinación del mástil, adelante/atrás	grados	6/6			
	19	Altura, mástil bajado	in (mm)	85,4 (2170)		86,4 (2195)	
	20	Altura de elevación, parte superior de la horquilla (tof)	in (mm)	128 (3260)		121 (3080)	
	21	Altura de elevación libre, mástil de elevación libre limitada (tof)	in (mm)	3,5 (90)		3,9 (100)	
	22	Altura del techo protector estándar	in (mm)	85,0 (2160)		85,9 (2182)	
	23	Altura del techo protector rebajado	in (mm)	82,4 (2093)		83,3 (2115)	
	24	Altura de la cabina	in (mm)	87,3 (2217)		88,1 (2239)	
	25	Altura del escalón	in (mm)	17,3 (440)		18,2 (462)	
	26	Altura del pasador de remolque	in (mm)	17,3 (440)		18,2 (462)	
	27	Longitud hasta la cara de las horquillas	in (mm)	99,8 (2534)	102,8 (2610)	108,1 (2746)	110,7 (2813)
	28	Voladizo trasero (centro del eje de dirección al contrapeso)	in (mm)	15,9 (404)	19,3 (490)	21,0 (534)	23,7 (601)
	29	Ángulo de salida	%	36			
	30	Anchura total, banda de rodadura estándar	in (mm)	45,7 (1160)		46,7 (1186)	
	31	Anchura total, banda de rodadura ancha	in (mm)	50,4 (1280)		53,3 (1353)	
	32	Horquillas, grosor x anchura x longitud	in (mm)	1.6 x 3.9 x 42 (40 x 100 x 1067)		2.0 x 4.9 x 42 (50 x 125 x 1067)	
	33	Anchura estándar del carro porta-horquillas	in (mm)	42 (1067)			
	34	Distancia máxima entre horquillas, dimensiones exteriores	in (mm)	39,2 (996)			
	35	Distancia al suelo por debajo del mástil RL	in (mm)	5,1 (130)		6,0 (152)	
	36	Distancia al suelo, centro de la distancia entre ejes NL	in (mm)	6,3 (160)		7,2 (182)	
	37	Ángulo de giro	%	47		53	
	38	Anchura de pasillo, apilado en ángulo recto (añada la longitud de la carga y el espacio libre)	in (mm)	104,8 (2661)	107,6 (2733)	113,0 (2869)	115,9 (2944)
	39	Pasillo igual, pasillo de intersección de 90 grados	in (mm)	78,8 (2002)	80,4 (2042)	83,1 (2110)	84,6 (2149)
	40	Radio de giro exterior (OTR)	in (mm)	86,3 (2191)	89,1 (2263)	93,5 (2374)	96,4 (2449)
DESEMPEÑO	41	Velocidad de desplazamiento RL/NL	mph (km/h)	11,5/11,6 (18,5/18,7)	11,4/11,6 (18,4/18,7)	11,5/11,6 (18,5/18,7)	11,4/11,6 (18,4/18,7)
	42	Velocidad de elevación, LFL estándar de 2 etapas RL/NL	pies/min (m/s)	122/128 (0,62/0,65)	120/128 (0,61/0,65)	104/114 (.53/.58)	104/114 (.53/.58)
	43	Velocidad de elevación, FFL opcional de 2 etapas RL/NL	pies/min (m/s)	108/114 (0,55/0,58)	108/114 (0,55/0,58)	102/108 (0,52/0,55)	94/108 (.48/0.55)
	44	Velocidad de elevación, FFL opcional de 3 etapas RL/NL	pies/min (m/s)	116/122 (0,59/0,62)	114/122 (0,58/0,62)	100/108 (0,51/0,55)	100/108 (0,51/0,55)
	45	Velocidad de descenso, LFL de 2 etapas estándar RL/NL	pies/min (m/s)	114/96 (0,58/0,49)		114/104 (0,58/0,53)	
	46	Velocidad de descenso, FFL opcional de 2 etapas RL/NL	pies/min (m/s)	106/79 (0,54/0,40)		112/85 (0,57/0,43)	
	47	Velocidad de descenso, FFL opcional de 3 etapas RL/NL	pies/min (m/s)	112/89 (0,57/0,45)		108/93 (0,55/0,47)	
	48	Tracción de la barra de tiro a 1 mph (1,6kph) RL/NL	lb (kg)	4434/2388 (2011/1083)	4398/2287 (1995/1037)	4307/2488 (1954/1129)	4276/2227 (1940/1010)
	49	Tracción máxima de la barra de tiro RL/NL	lb (kg)	5186/2388 (2352/1083)	5150/2287 (2336/1037)	5045/2488 (2288/1129)	5014/2227 (2274/1010)
	50	Gradeabilidad @ 1mph (1.6kph) RL/NL	%	40/30	34/26	27/24	25/20
TREN DE POTENCIA	51	Fabricante y modelo del motor		Yanmar 2.1L			
	52	Potencia @ RPM	hp (kw)	59 (44) @ 2530			
	53	Par motor @ RPM	ft-lbs (n-m)	149 (202) @ 1600			
	54	Número de cilindros/desplazamiento	cc (ci)	4/2091 (128)			
	55	Tipo de batería		Sin mantenimiento			
	56	Voltios/amperios de arranque en frío	v/a	12/550			
	57	Tipo de transmisión, estándar		Powershift electrónico			
	58	Velocidades estándar, avance - retroceso		1 - 1			
	59	Alivio de presión hidráulica auxiliar para implementos	psi (mpa)	2610 (18.0)			
	60	Flujo de aceite para los accesorios	gal/min (l/min)	16 (60)			
	61	Capacidad del depósito hidráulico (vaciado y llenado)	gal (l)	9,0 (34.2)			
	62	Capacidad del depósito de combustible (sólo unidades de gasolina y diesel)	gal (l)	10,5 (39.9)			

CERTIFICACIÓN: Los montacargas de Hyster® cumplen con los requisitos de diseño y construcción de la norma B56.1-1969, según la Sección 1910.178(A)(2) de OSHA, y también cumplen con la revisión de la norma B56.1 en vigor en el momento de la fabricación. La certificación del cumplimiento de las normas ANSI aplicables aparece en el montacargas. Las especificaciones de rendimiento se ven afectadas por el estado del vehículo y su equipamiento, así como por la naturaleza y el estado de la zona de trabajo. Las especificaciones están sujetas a cambios y la aplicación propuesta debe ser discutida con su distribuidor autorizado de Hyster Company.

Nota: las especificaciones anteriores, a menos que se indique lo contrario, son para un montacargas estándar sin equipamiento opcional. RL = carga nominal NL = sin carga

H40-50A DIMENSIONES DEL MÁSTIL							
Altura de elevación máxima (parte superior de la horquilla)	Altura del mástil contraído	Altura total extendida		Altura de elevación libre (parte superior de la horquilla)		Peso aproximado del montacargas[1]	
		Sin respaldo de carga (LBR)	Con LBR de 48 pul (1220 mm)	Sin LBR	Con LBR de 48 pul (1220 mm)	H40A	H50A
in (mm)	in (mm)	in (mm)	in (mm)	in (mm)	in (mm)	lb (kg)	lb (kg)
MÁSTIL DE 2 ETAPAS DE ELEVACIÓN LIBRE LIMITADA (LFL)							
128 (3260)	86 (2170)	153 (3870)	177 (4175)	3,5 (90)		7840 (3550)	8420 (3820)
MÁSTIL DE 2 ETAPAS DE ELEVACIÓN LIBRE COMPLETA (FFL)							
131 (3340)	86 (2170)	156 (3950)	180 (4560)	61 (1560)	37 (950)	7900 (3580)	8760 (3970)
MÁSTIL DE 3 ETAPAS DE ELEVACIÓN LIBRE COMPLETA (FFL)							
173 (4400)	80 (2020)	197 (5000)	222 (5620)	55 (1420)	31 (800)	8200 (3720)	8790 (3980)
189 (4800)	82 (2070)	213 (5400)	237 (6020)	59 (1520)	35 (900)	8250 (3740)	8840 (4000)
194 (4950)	86 (2170)	219 (5550)	243 (6170)	61 (1570)	37 (950)	8280 (3750)	8860 (4010)
200 (5100)	90 (2270)	225 (5700)	249 (6320)	65 (1670)	41 (1050)	8330 (3770)	8920 (4040)

H60-70A DIMENSIONES DEL MÁSTIL							
Altura de elevación máxima (parte superior de la horquilla)	Altura del mástil contraído	Altura total extendida		Altura de elevación libre (parte superior de la horquilla)		Peso aproximado del montacargas[1]	
		Sin respaldo de carga (LBR)	Con LBR de 48 pul (1220 mm)	Sin LBR	Con LBR de 48 pul (1220 mm)	H60A	H70A
in (mm)	in (mm)	in (mm)	in (mm)	in (mm)	in (mm)	lb (kg)	lb (kg)
MÁSTIL DE 2 ETAPAS DE ELEVACIÓN LIBRE LIMITADA (LFL)							
121 (3080)	87 (2195)	149 (3760)	170 (4300)	3,9 (100)		10100 (4570)	10900 (4920)
MÁSTIL DE 2 ETAPAS DE ELEVACIÓN LIBRE COMPLETA (FFL)							
125 (3200)	86 (2195)	153 (3880)	175 (4420)	59 (1510)	38 (970)	10000 (4540)	10800 (4890)
133 (3400)	90 (2295)	160 (4080)	182 (4620)	63 (1610)	41 (1070)	10000 (4550)	10800 (4910)
MÁSTIL DE 3 ETAPAS DE ELEVACIÓN LIBRE COMPLETA (FFL)							
181 (4620)	86 (2195)	209 (5290)	230 (5840)	59 (1520)	38 (970)	10500 (4770)	11300 (5130)
187 (4770)	90 (2295)	215 (5440)	236 (5990)	63 (1620)	41 (1070)	10600 (4800)	11400 (5150)
193 (4920)	92 (2345)	221 (5590)	242 (6140)	65 (1670)	43 (1120)	10600 (4800)	11400 (5160)

[1] Montacargas equipado con carro porta-horquillas estándar, horquillas de 1067 mm (42 pulgadas), respaldo de carga y ruedas solidas neumáticas.

CARACTERÍSTICAS Y OPCIONES

SISTEMA DE PROPULSIÓN	STD	OPC
Motor - Yanmar 2.2L GLP con certificación EPA	x	
Motor -Yanmar 2.2L Gasolina/GLP con certificación EPA		x
Motor - Yanmar 2.1L Diésel con certificación EPA		x
Transmisión de Cambio de marchas powershift	x	
Transmissão Duramatch™		x
Frenos - tambor autoalimentado	x	
Frenos - frenos de disco húmedos refrigerados por aceite		x
Arranque con llave	x	
Arranque sin llave con contraseña del operario		x
Arranque sin llave - interruptor de palanca		x
Toma de aire alta	x	
Toma de aire alta con prefiltro		x
Toma de aire alta de alta resistencia con o sin prefiltro		x
Tapón de combustible sin llave		x
Tapón de combustible con llave		x
Soporte fijo del tanque de GLP	x	
Soporte de tanque de GLP abatible		x
Soporte del tanque de GLP abatible y desplegable		x
Soporte del tanque de GLP con enclavamiento		x
Escape bajo	x	
Tubo de escape superior		x
Envolturas de escape		x
Pedal de acercamiento y freno	x	
Doble pedal de acercamiento y freno		x
Plato de freno de diamante		x
U.L. Etiqueta - Construcción estándar (Tipo LP, G/LP o D)	x	
U.L. Etiqueta - Construcción de seguridad (Tipo LPS, GS/LPS o DS)		x
Monitorización del sistema	x	
Monitorización Premium		x
Sistema de enfriamiento bajo demanda		x
Batería de arranque de alta capacidad		x
Sistema de prevención de baja tensión		x
Calentador del bloque motor		x
Filtro de pelusa del radiador		x
Sistema de protección al tren motriz con apagado de motor		x
Apagado del motor por “asiento vacío”		x
Limitador de velocidad de tracción preajustado a 8 mph		x
Indicador de velocidad de desplazamiento		x
Alarma de velocidad de desplazamiento		x

OPCIONES DE ELEVACIÓN - EQUIPO FRONTAL	STD	OPC
Mástil de elevación libre limitada de 2 etapas	x	
Mástil de elevación libre de 2 etapas		x
Mástil de elevación libre de 3 etapas		x
Carro porta-horquilla con anclaje de gancho de 42’’ de ancho	x	
Carro desplazador lateral integral tipo gancho de 42" de ancho		x
Carro posicionador de horquillas con desplazamiento lateral integral de 42" de ancho		x
Carro de 48" de ancho		x
Carro desplazador lateral integral tipo gancho de 48" de ancho		x
Carro posicionador de horquillas con desplazamiento lateral integral tipo gancho de 48" de ancho		x
Carro tipo gancho de 54" de ancho		x
Carro desplazador lateral integral tipo gancho de 54" de ancho		x
Horquillas cónicas estándar	x	
Horquillas cónicas de fondo completo y pulido		x
Extensión del respaldo de carga de 48" de altura	x	
Extensión del respaldo de carga de 36" de altura		x
Extensión del respaldo de carga de 60" de altura		x
Inclinación del mástil - 6° hacia delante/6° hacia atrás	x	
Inclinación del mástil - 10° hacia delante/6° hacia atrás		x
Botas de cilindro de inclinación		x
Acumulador hidráulico		x
Línea de nivel láser para colocación de cargas en estantería		x
Selector de altura		x

OPCIONES DE ELEVACIÓN - SISTEMA HIDRÁULICO	STD	OPC
Bomba hidráulica de deplazamiento estándar	x	
Sistema hidráulico a demanda		x
Mandos hidráulicos de palancas mecánicas	x	
Mandos hidráulicos de minipalancas		x
Mandos hidráulicos tipo joystick		x
Mandos hidráulicos para accesorios de sujeción		x
Mandos hidráulicos con retorno a la inclinación ajustada		x
Válvula de control hidráulico de 3 funciones (1 auxiliar)	x	
Válvula de control hidráulico de 4 funciones (2 auxiliar)		x
Grupos de mangueras de función auxiliar		x
Tubos de extensión de implementos, con o sin desconexiones rápidas		x
Fluido hidráulico para alta temperaturas		x

CHASIS - RUEDAS Y NEUMÁTICOS	STD	OPT
Ancho de banda de rodadura estándar	x	
Banda de rodadura ancha		x
Doble ancho de banda de rodadura		x
Neumáticos	x	
Neumáticos radiales		x
Neumáticos sólidos		x
Compuesto Premium		x
Premium, no dejan huella		x
Guardabarros delanteros		x

CHASIS	STD	OPC
Sistema de estabilidad dinámica (DSS)		x
Bandeja de protección parte de abajo del equipo		x
Cortahilos del eje motriz		x
Amarres		x
Monitorización inalámbrica Hyster Tracker™		x
Acceso Inalámbrico Hyster Tracker™		x
Verificación Inalámbrica Hyster Tracker™		x

CHASIS - COMPARTIMENTO DEL OPERARIO	STD	OPC
Compartimento del operario en tubo rectangular de 85”	x	
Compartimento del operario con tubo en forma de 8 de 85”		x
Protector superior estilo rejilla	x	
Protector superior transparente		x
Protector superior de vista libre - preparado para cabina		x
Paneles frontal y superior de la cabina		x
Panel trasero de la cabina		x
Puertas de cabina de acero		x
Puertas de cabina de PVC		x
Techo de policarbonato para protección contra lluvia		x
Calefacción de la cabina		x
Aire acondicionado		x
Palanca de control direccional	x	
Pedal de control direccional MONOTROL®		x
Control direccional lateral del asiento		x
Volante con pomo giratorio	x	
Columna de dirección inclinable - infinitamente ajustable con un rango de 26 grados	x	
Columna de dirección telescópica		x
Pantalla táctil en color de 2.8" para el operario	x	
Pantalla táctil en color de 5" para el operario		x

CHASIS - COMPARTIMENTO DEL OPERADOR (CONTINUACIÓN)	STD	OPC
Asiento de vinilo sin suspensión	x	
Asiento de tela sin suspensión		x
Asiento con suspensión total, vinilo o tela		x
Asiento con suspensión neumática, vinilo o tela		x
Asiento de vinilo de suspensión total y perfil bajo		x
Cinturón de seguridad - negro - sin pinza con ELR	x	
Cinturón de seguridad - rojo de alta visibilidad - sin pinza con ELR (retractor de bloqueo de emergencia)		x
Cinturón de seguridad - rojo de alta visibilidad - sin pinza con ELR + bloqueo de arranque		x

CHASIS - ACCESORIOS DEL COMPARTIMENTO DEL OPERARIO	STD	OPT
Poste de montaje de accesorios		x
Espejos laterales dobles		x
Unsolo espejo panorámico		x
Agarradera con bocina para conducir en reversa		x
Alimentación auxiliar de 12 voltios		x
Fuente de alimentación de 12 voltios con 2 puertos de carga USB		x
Ventilador del operario		x
Luz de lectura		x
Extintor de incendios		x
Cámara con pantalla en la parte trasera para manejo seguro en reversa		x

LUCES Y ALARMAS	STD	OPT
Luces de trabajo halógenas		x
Luces de trabajo LED		x
Luz de trabajo trasera activada con la marcha atrás		x
Control de luces de trabajo activado por llave		x
Control automático (ambiente) de las luces de trabajo		x
Paquete de luces LED de freno/traseras/traseras de marcha atrás, con o sin intermitentes		x
Luz estroboscópica ámbar de alarma visible activada por llave		x
Luz LED azul para peatones - delantera, trasera o ambas		x
Luz LED roja para peatones - delantera, trasera o ambas		x
Luces perimetrales rojas para peatones - izquierda y derecha		x
Luces perimetrales rojas para peatones - izquierda, derecha y trasera		x
Luces LED de mástil - 2 arriba, 2 abajo o 2 arriba/2 abajo		x
Alarma acústica - activada en reversa - autoajustable		x

Hyster Company
P.O. Box 7006, Greenville, Carolina del Norte 27835-7006

©2024 Hyster-Yale Materials Handling, Inc., todos los derechos reservados. Hyster y son marcas comerciales de Hyster-Yale Materials Handling, Inc.

Los productos Hyster están sujetos a cambios sin previo aviso.
Los montacargas pueden mostrarse con equipamiento opcional y/o características no disponibles en todas las regiones.
Estructura global de desarrollo, fabricación de productos y tecnología para ofrecer las mejores soluciones locales personalizadas para su operación.

Nº de pieza H40-70A-TG | 08/2024 Litho en EE.UU.

4529HBC4SP001_E_ES-MX_V1R8_082024