H2.0-3.5A

MOTOR DE COMBUSTIÓN INTERNA NEUMÁTICO | 2.000-3.500KG

GUÍA TÉCNICA DEL PRODUCTO

HYSTER

WWW.HYSTER.COM

DIMENSIONES H2.0-3.5A

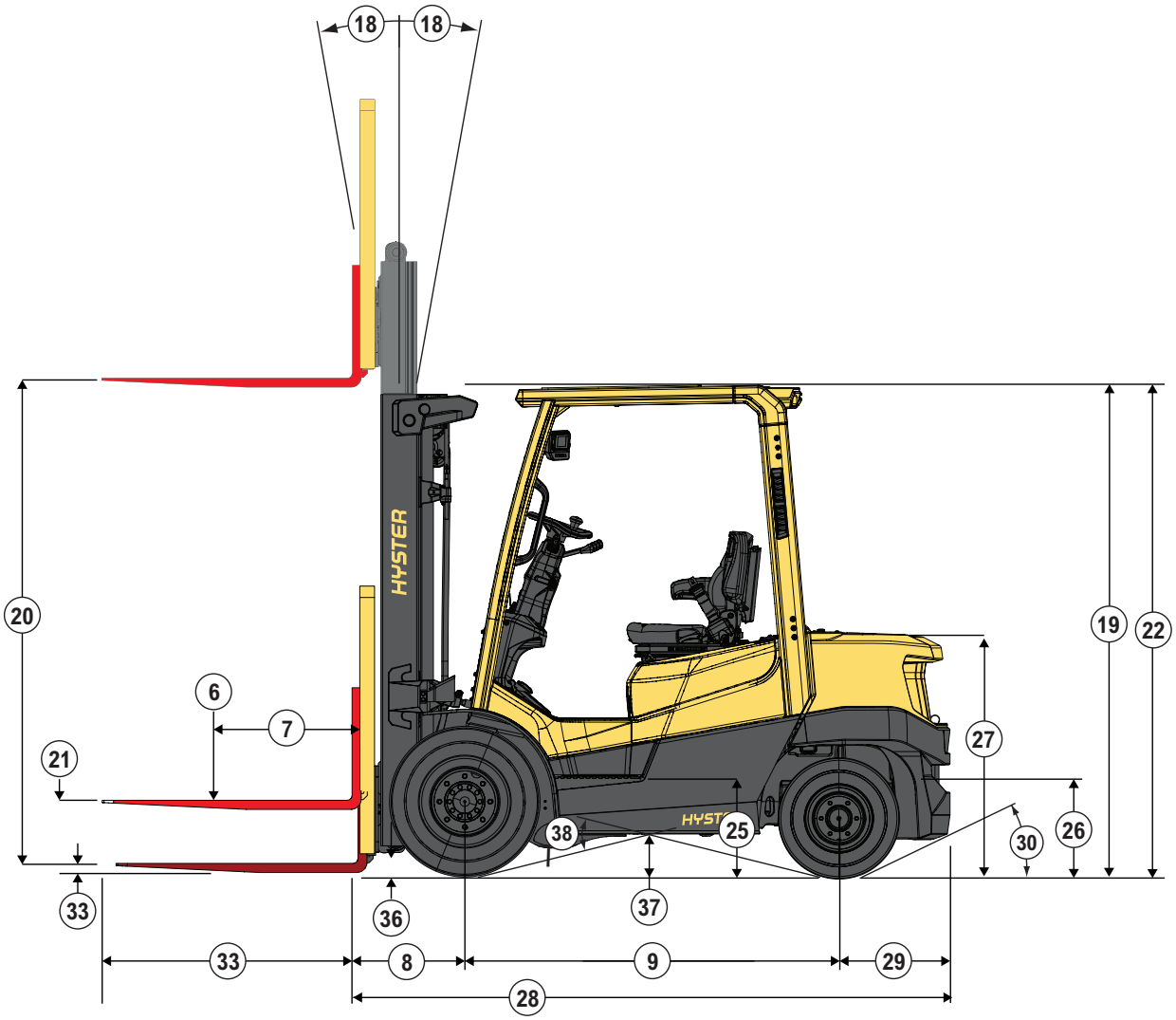

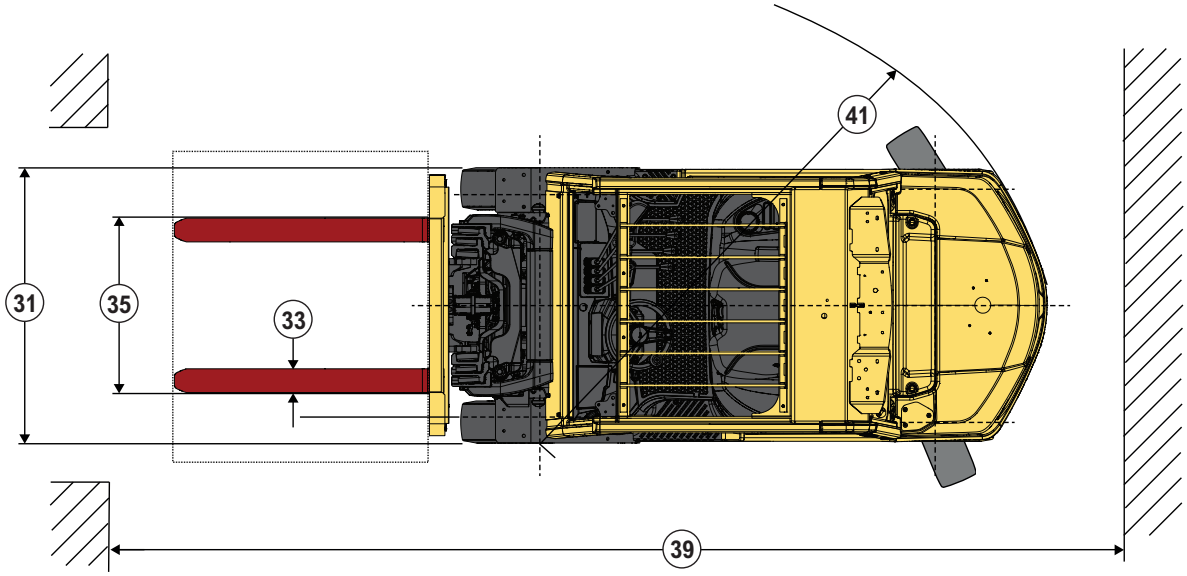

Las dimensiones circuladas corresponden a los números de línea de la tabla tabulada dentro de la guía técnica.
Las dimensiones están en pulgadas (milímetros).

ESPECIFICACIONES H2.0-3.5A

GENERAL	1	Nombre del fabricante		Hyster Company			
	2	Modelo		H2.0A	H2.5A	H3.0A	H3.5A
	3	Motor		Yanmar 2.2L			
	4	Tipo de potencia - GLP, diesel, doble combustible		GLP			
	5	Tipo de operador		Sentado			
	6	Capacidad nominal	lb (kg)	4410 (2000)	5510 (2500)	6610 (3000)	7720 (3500)
	7	Distancia del centro de carga	in (mm)	19,7 (500)			
	8	Longitud, del centro de la rueda motriz a la cara de las horquillas	in (mm)	18,5 (470)		19,5 (495)	
	9	Distancia entre ejes	in (mm)	65,0 (1650)		66,9 (1700)	
PESO	10	Peso, montacargas estándar NL	lb (kg)	7600 (3450)	8430 (3820)	9890 (4490)	10680 (4840)
	11	Peso, montacargas estándar RL	lb (kg)	12000 (5443)	13940 (6321)	16370 (7425)	18250 (8280)
	12	Carga del eje delantero/trasero NL	lb (kg)	3638/3953 (1650/1793)	3468/4954 (1573/2247)	3929/5960 (1782/2703)	3708/6964 (1682/3159)
	13	Carga del eje delantero/trasero RL	lb (kg)	10640/1360 (4826/617)	12220/1720 (5543/778)	14180/2190 (6431/994)	15700/2550 (7123/1157)
NEUMÁTICOS	14	Tipo de neumático - amortiguado, macizo, neumático		Neumático			
	15	Tamaño del neumático, delantero		7.00-12		28x9-15	
	16	Tamaño del neumático, trasero		6.00x9		6.50x10	
	17	Ruedas, número delantero/trasero (x = ruedas motrices)		2x/2			
DIMENSIONES	18	Ángulos de inclinación del mástil, adelante/atrás	grados	6/6			
	19	Altura, mástil contraído	in (mm)	85,4 (2170)		86,4 (2195)	
	20	Altura de elevación, parte superior de la horquilla (TOF)	in (mm)	128 (3260)		120 (3068)	
	21	Altura de elevación libre, mástil de elevación libre limitada (TOF)	in (mm)	3,5 (90)		3,9 (100)	
	22	Altura de la protección superior estándar [1]	in (mm)	85,0 (2160)		85,9 (2182)	
	23	Altura del protector superior rebajado [1]	in (mm)	82,4 (2093)		83,3 (2115)	
	24	Altura de la cabina [1]	in (mm)	87,3 (2217)		88,1 (2239)	
	25	Altura del escalón [1]	in (mm)	17,3 (440)		18,2 (462)	
	26	Altura del pasador de remolque [1]	in (mm)	17,3 (440)		18,2 (462)	
	27	Altura del contrapeso [1]	in (mm)	42,3 (1075)		43,2 (1097)	
	28	Longitud hasta la cara de las horquillas	in (mm)	99,8 (2534)	102,8 (2610)	108,1 (2746)	110,7 (2813)
	29	Voladizo trasero (centro del eje de dirección al contrapeso)	in (mm)	15,9 (404)	19,3 (490)	21,0 (534)	23,7 (601)
	30	Ángulo de salida	%	36			
	31	Anchura total, banda de rodadura estándar	in (mm)	45,7 (1160)		46,7 (1186)	
	32	Anchura total, banda de rodadura ancha	in (mm)	50,4 (1280)		53,3 (1353)	
	33	Horquillas, grosor x anchura x longitud	in (mm)	1.6 x 3.9 x 42 (40 x 100 x 1067)		2.0 x 4.9 x 42 (50 x 125 x 1067)	
	34	Anchura estándar del carro porta-horquillas	in (mm)	42 (1067)			
	35	Distancia máxima entre horquillas, dimensiones exteriores	in (mm)	39,2 (996)			
	36	Distancia al suelo por debajo del mástil RL	in (mm)	5,1 (130)		6,0 (152)	
	37	Distancia al suelo, centro de la distancia entre ejes NL	in (mm)	6,3 (160)		7,2 (182)	
	38	Ángulo de giro	%	47		53	
	39	Anchura de pasillo, apilado en ángulo recto (añada la longitud de la carga y el espacio libre)	in (mm)	104,8 (2661)	107,6 (2733)	113,0 (2869)	115,9 (2944)
	40	Pasillo igual, pasillo de intersección de 90 grados	in (mm)	78,8 (2002)	80,4 (2042)	83,1 (2110)	84,6 (2149)
	41	Radio de giro exterior (OTR)	in (mm)	86,3 (2191)	89,1 (2263)	93,5 (2374)	96,4 (2449)
RENDIMIENTO	42	Velocidad de desplazamiento RL/NL	mph (km/h)	11,5/11,6 (18,5/18,7)	11,4/11,6 (18,4/18,7)	11,5/11,6 (18,5/18,7)	11,4/11,6 (18,4/18,7)
	43	Velocidad de elevación, LFL estándar de 2 etapas RL/NL	pies/min (m/s)	122/128 (0,62/0,65)	120/128 (0,61/0,65)	104/114 (0,53/0,58)	102/114 (0,52/0,58)
	44	Velocidad de elevación, FFL opcional de 2 etapas RL/NL	pies/min (m/s)	108/114 (0,55/0,58)	106/114 (0,54/0,58)	100/108 (0,51/0,55)	65/108 (0,33/0,55)
	45	Velocidad de elevación, FFL opcional de 3 etapas RL/NL	pies/min (m/s)	114/122 (0,58/0,62)	112/122 (0,57/0,62)	100/108 (0,51/0,55)	98/108 (0,50/0,55)
	46	Velocidad de descenso, LFL de 2 etapas estándar RL/NL	pies/min (m/s)	114/96 (0,58/0,49)		114/104 (0,58/0,53)	
	47	Velocidad de descenso, FFL opcional de 2 etapas RL/NL	pies/min (m/s)	106/79 (0,54/0,40)		112/85 (0,57/0,43)	
	48	Velocidad de descenso, FFL opcional de 3 etapas RL/NL	pies/min (m/s)	112/89 (0,57/0,45)		108/93 (0,55/0,47)	
	49	Tracción de la barra de tiro a 1 mph (1,6kph) RL/NL	lb (kg)	3890/2388 (1764/1083)	3854/2287 (1748/1037)	3769/2488 (1710/1129)	3738/2227 (1696/1010)
	50	Tracción máxima de la barra de tiro RL/NL	lb (kg)	4636/2388 (2103/1083)	4600/2287 (2087/1037)	4501/2488 (2042/1129)	4470/2227 (2028/1010)
	51	Gradeabilidad @ 1mph (1.6kph) RL/NL	%	34/30	29/26	24/24	21/20
SISTEMA DE PROPULSIÓN	52	Fabricante y modelo del motor		Yanmar 2.2L			
	53	Potencia @ RPM	hp (kW)	56 (42) @ 2530			
	54	Par motor @ RPM	pies-lbs. (N-m)	128 (174) @ 1690			
	55	Número de cilindros/desplazamiento	cc (ci)	4/2189 (134)			
	56	Tipo de batería		Sin mantenimiento			
	57	Voltios/amperios de arranque en frío	V/A	12/530			
	58	Tipo de transmisión, estándar		Powershift electrónico			
	59	Velocidades estándar, avance - retroceso		1 - 1			
	60	Alivio de presión hidráulica auxiliar para implementos	psi (MPa)	2610 (18.0)			
	61	Flujo de aceite para los accesorios	gal/min (L/min)	16 (60)			
	62	Capacidad del depósito hidráulico (vaciado y llenado)	gal (L)	12,3 (46.4)			
	63	Capacidad del depósito de combustible (sólo unidades de gasolina y diesel)	gal (L)	10,5 (39.9)			

NOTA: Las especificaciones anteriores, a menos que se indique lo contrario, son para una carretilla estándar sin equipo opcional. RL = Carga nominal NL = Sin carga
[1] Modelos H2.0-2.5A: la altura aumenta 0.9 pulg. (22 mm) cuando están equipados con neumáticos de tracción 28x9.
CERTIFICACIÓN: Las carretillas elevadoras de Hyster cumplen con los requisitos de diseño y construcción de la norma B56.1-1969, según la Sección 1910.178(a)(2) de OSHA, y también cumplen con la revisión de la norma B56.1 en vigor en el momento de la fabricación. La certificación del cumplimiento de las normas ANSI aplicables aparece en la carretilla elevadora. Las especificaciones de rendimiento se ven afectadas por el estado del vehículo y su equipamiento, así como por la naturaleza y el estado de la zona de trabajo. Las especificaciones están sujetas a cambios y la aplicación propuesta debe ser discutida con su distribuidor autorizado de la compañía Hyster.

ESPECIFICACIONES H2.0-3.5A

GENERAL	1	Nombre del fabricante		Hyster Company						
	2	Modelo		H2.0A		H2.5A		H3.0A		H3.5A	
	3	Motor		Yanmar 2.1L	Yanmar 3.0L	Yanmar 2.1L	Yanmar 3.0L	Yanmar 2.1L	Yanmar 3.3L	Yanmar 2.1L	Yanmar 3.3L
	4	Tipo de potencia - GLP, diesel, doble combustible		Diesel							
	5	Tipo de operador		Sentado							
	6	Capacidad nominal	lb (kg)	4410 (2000)		5510 (2500)		6610 (3000)		7720 (3500)	
	7	Distancia del centro de carga	in (mm)	19,7 (500)							
	8	Longitud, del centro de la rueda motriz a la cara de las horquillas	in (mm)	18,5 (470)				19,5 (495)			
	9	Distancia entre ejes	in (mm)	65,0 (1650)				66,9 (1700)			
PESO	10	Peso, montacargas estándar NL	lb (kg)	7600 (3450)		8430 (3820)		9890 (4490)		10680 (4840)	
	11	Peso, montacargas estándar RL	lb (kg)	12000 (5443)		13940 (6321)		16370 (7425)		18250 (8280)	
	12	Carga del eje delantero/trasero NL	lb (kg)	3638/3953 (1650/1793)		3468/4954 (1573/2247)		3929/5960 (1782/2703)		3708/6964 (1682/3159)	
	13	Carga del eje delantero/trasero RL	lb (kg)	10640/1360 (4826/617)		12220/1720 (5543/778)		14180/2190 (6431/994)		15700/2550 (7123/1157)	
NEUMÁTICOS	14	Tipo de neumático - amortiguado, macizo, neumático		Neumático							
	15	Tamaño del neumático, delantero		7.00-12				28x9-15			
	16	Tamaño del neumático, trasero		6.00x9				6.50x10			
	17	Ruedas, número delantero/trasero (x = ruedas motrices)		2x/2							
DIMENSIONES	18	Ángulos de inclinación del mástil, adelante/atrás	grados	6/6							
	19	Altura, mástil contraído	in (mm)	85,4 (2170)				86,4 (2195)			
	20	Altura de elevación, parte superior de la horquilla (TOF)	in (mm)	128 (3260)				121 (3080)			
	21	Altura de elevación libre, mástil de elevación libre limitada (TOF)	in (mm)	3,5 (90)				3,9 (100)			
	22	Altura de la protección superior estándar [1]	in (mm)	85,0 (2160)				85,9 (2182)			
	23	Altura del protector superior rebajado [1]	in (mm)	82,4 (2093)				83,3 (2115)			
	24	Altura de la cabina [1]	in (mm)	87,3 (2217)				88,1 (2239)			
	25	Altura del escalón [1]	in (mm)	17,3 (440)				18,2 (462)			
	26	Altura del pasador de remolque [1]	in (mm)	17,3 (440)				18,2 (462)			
	27	Altura del contrapeso [1]	in (mm)	42,3 (1075)		43,2 (1097)					
	28	Longitud hasta la cara de las horquillas	in (mm)	99,8 (2534)		102,8 (2610)		108,1 (2746)		110,7 (2813)	
	29	Voladizo trasero (centro del eje de dirección al contrapeso)	in (mm)	15,9 (404)		19,3 (490)		21,0 (534)		23,7 (601)	
	30	Ángulo de salida	%	36							
	31	Anchura total, banda de rodadura estándar	in (mm)	45,7 (1160)				46,7 (1186)			
	32	Anchura total, banda de rodadura ancha	in (mm)	50,4 (1280)				53,3 (1353)			
	33	Horquillas, grosor x anchura x longitud	in (mm)	1.6 X 3.9 X 42 (40 X 100 X 1067)				2.0 X 4.9 X 42 (50 X 125 X 1067)			
	34	Anchura estándar del carro porta-horquillas	in (mm)	42 (1067)							
	35	Distancia máxima entre horquillas, dimensiones exteriores	in (mm)	39,2 (996)							
	36	Distancia al suelo por debajo del mástil RL	in (mm)	5,1 (130)				6,0 (152)			
	37	Distancia al suelo, centro de la distancia entre ejes NL	in (mm)	6,3 (160)				7,2 (182)			
	38	Ángulo de giro	%	47				53			
	39	Anchura de pasillo, apilado en ángulo recto (añada la longitud de la carga y el espacio libre)	in (mm)	104,8 (2661)		107,6 (2733)		113,0 (2869)		115,9 (2944)	
	40	Pasillo igual, pasillo de intersección de 90 grados	in (mm)	78,8 (2002)		80,4 (2042)		83,1 (2110)		84,6 (2149)	
	41	Radio de giro exterior (OTR)	in (mm)	86,3 (2191)		89,1 (2263)		93,5 (2374)		96,4 (2449)	
RENDIMIENTO	42	Velocidad de desplazamiento RL/NL	mph (km/h)	11.5/11.6 (18.5/18.7)	10,9/11,1 (17,5/17,8)	11,4/11,6 (18,4/18,7)	10,8/11,1 (17,3/17,8)	11,5/11,6 (18,5/18,7)	11,5/11,6 (18,5/18,7)	11,4/11,6 (18,4/18,7)	11,4/11,6 (18,4/18,7)
	43	Velocidad de elevación, LFL estándar de 2 etapas RL/NL	pies/min (m/s)	122/128 (0.62/0.65)	118/128 (0,60/0,65)	120/128 (0,61/0,65)	114/128 (0,58/0,65)	104/114 (0,53/0,58)	100/112 (0,51/0,57)	102/114 (0,52/0,58)	98/112 (0,50/0,57)
	44	Velocidad de elevación, FFL opcional de 2 etapas RL/NL	pies/min (m/s)	108/114 (0.55/0.58)	104/114 (0,53/0,58)	106/114 (0,54/0,58)	102/112 (0,52/0,57)	100/108 (0,51/0,55)	96/108 (0,49/0,55)	65/108 (0,33/0,55)	61/108 (0,31/0,55)
	45	Velocidad de elevación, FFL opcional de 3 etapas RL/NL	pies/min (m/s)	114/122 (0.58/0.62)	110/122 (0,56/0,62)	112/122 (0,57/0,62)	108/120 (0,55/0,61)	100/108 (0,51/0,55)	106/108 (0,49/0,54)	98/108 (0,50/0,55)	94/108 (0,48/0,54)
	46	Velocidad de descenso, LFL de 2 etapas estándar RL/NL	pies/min (m/s)	114/96 (0,58/0,49)				114/104 (0,58/0,53)			
	47	Velocidad de descenso, FFL opcional de 2 etapas RL/NL	pies/min (m/s)	106/79 (0,54/0,40)				112/85 (0,57/0,43)			
	48	Velocidad de descenso, FFL opcional de 3 etapas RL/NL	pies/min (m/s)	112/89 (0,57/0,45)				108/93 (0,55/0,47)			
	49	Tracción de la barra de tiro a 1 mph (1,6kph) RL/NL	lb (kg)	4434/2388 (2011/1083)	3425/2388 (1553/1083)	4398/2287 (1995/1037)	3389/2287 (1537/1037)	4307/2488 (1954/1129)	4466/2488 (2026/1129)	4276/2227 (1940/1010)	4435/2227 (2012/1010)
	50	Tracción máxima de la barra de tiro RL/NL	lb (kg)	5186/2388 (2352/1083)	4110/2388 (1864/1083)	5150/2287 (2336/1037)	4074/2287 (1848/1037)	5045/2488 (2288/1129)	5236/2488 (2376/1129)	5014/2227 (2274/1010)	5206/2227 (2362/1010)
	51	Gradeabilidad @ 1mph (1.6kph) RL/NL	%	40/30	29/30	34/26	24/26	27/24	27/24	25/20	25/20
SISTEMA DE PROPULSIÓN	52	Fabricante y modelo del motor		Yanmar 2.1L	Yanmar 3.0L	Yanmar 2.1L	Yanmar 3.0L	Yanmar 2.1L	Yanmar 3.3L	Yanmar 2.1L	Yanmar 3.3L
	53	Potencia @ RPM	hp (kW)	59 (44) @ 2530	46 (34,2) @ 2450	59 (44) @ 2530	46 (34,2) @ 2450	59 (44) @ 2530	58 (43,0) @ 2625	59 (44) @ 2530	58 (43,0) @ 2625
	54	Par motor @ RPM	pies-lbs. (N-m)	149 (202) @ 1600	118 (160) @ 1500	149 (202) @ 1600	118 (160) @ 1500	149 (202) @ 1600	139 (189) @ 1700	149 (202) @ 1600	139 (189) @ 1700
	55	Número de cilindros/desplazamiento	cc (ci)	4/2091 (128)	4/3054 (186)	4/2091 (128)	4/3054 (186)	4/2091 (128)	4/3319 (203)	4/2091 (128)	4/3319 (203)
	56	Tipo de batería		Sin mantenimiento	Sin mantenimiento	Sin mantenimiento	Sin mantenimiento	Sin mantenimiento	Sin mantenimiento	Sin mantenimiento	Sin mantenimiento
	57	Voltios/amperios de arranque en frío	V/A	12/550	12/700	12/550	12/700	12/550	12/700	12/550	12/700
	58	Tipo de transmisión, estándar		Powershift electrónico	Powershift electrónico	Powershift electrónico	Powershift electrónico	Powershift electrónico	Powershift electrónico	Powershift electrónico	Powershift electrónico
	59	Velocidades estándar, avance - retroceso		1 - 1	1 - 1	1 - 1	1 - 1	1 - 1	1 - 1	1 - 1	1 - 1
	60	Alivio de presión hidráulica auxiliar para implementos	psi (MPa)	2610 (18.0)	2610 (18.0)	2610 (18.0)	2610 (18.0)	2610 (18.0)	2610 (18.0)	2610 (18.0)	2610 (18.0)
	61	Flujo de aceite para los accesorios	gal/min (L/min)	16 (60)	16 (60)	16 (60)	16 (60)	16 (60)	16 (60)	16 (60)	16 (60)
	62	Capacidad del depósito hidráulico (vaciado y llenado)	gal (L)	9,0 (34.2)	12,3 (46.4)	9,0 (34.2)	12,3 (46.4)	9,0 (34.2)	12,3 (46.4)	9,0 (34.2)	12,3 (46.4)
	63	Capacidad del depósito de combustible (sólo unidades de gasolina y diesel)	gal (L)	10,5 (39.9)	10,5 (39.9)	10,5 (39.9)	10,5 (39.9)	10,5 (39.9)	10,5 (39.9)	10,5 (39.9)	10,5 (39.9)

NOTA: Las especificaciones anteriores, a menos que se indique lo contrario, son para una carretilla estándar sin equipo opcional. RL = Carga nominal NL = Sin carga
[1] Modelos H2.0-2.5A: la altura aumenta 0,9 pulgadas. (22 mm) cuando están equipados con neumáticos de tracción 28x9.
CERTIFICACIÓN: Las carretillas elevadoras de Hyster cumplen con los requisitos de diseño y construcción de la norma B56.1-1969, según la Sección 1910.178(a)(2) de OSHA, y también cumplen con la revisión de la norma B56.1 en vigor en el momento de la fabricación. La certificación del cumplimiento de las normas ANSI aplicables aparece en la carretilla elevadora. Las especificaciones de rendimiento se ven afectadas por el estado del vehículo y su equipamiento, así como por la naturaleza y el estado de la zona de trabajo. Las especificaciones están sujetas a cambios y la aplicación propuesta debe ser discutida con su distribuidor autorizado de la compañía Hyster.

DIMENSIONES DEL MÁSTIL H2.0-2.5A							
Altura de elevación máxima (parte superior de la horquilla)	Altura del mástil contraído	Altura total extendida		Altura de elevación libre (parte superior de la horquilla)		Peso aproximado del montacargas[1]	
		Sin respaldo de carga (LBR)	Con LBR de 48 pulgadas (1220 mm)	Sin LBR	Con LBR de 48 pulgadas (1220 mm)	H2.0A	H2.5A
in (mm)	in (mm)	in (mm)	in (mm)	in (mm)	in (mm)	lb (kg)	lb (kg)
MÁSTIL DE 2 ETAPAS DE ELEVACIÓN LIBRE LIMITADA (LFL)							
128 (3260)	86 (2170)	153 (3870)	177 (4175)	3,5 (90)		7840 (3550)	8420 (3820)
MÁSTIL DE 2 ETAPAS DE ELEVACIÓN LIBRE COMPLETA (FFL)							
131 (3340)	86 (2170)	156 (3950)	180 (4560)	61 (1560)	37 (950)	7900 (3580)	8760 (3970)
MÁSTIL DE 3 ETAPAS DE ELEVACIÓN LIBRE COMPLETA (FFL)							
173 (4400)	80 (2020)	197 (5000)	222 (5620)	55 (1420)	31 (800)	8200 (3720)	8790 (3980)
189 (4800)	84 (2120)	213 (5400)	237 (6020)	59 (1520)	35 (900)	8250 (3740)	8840 (4000)
194 (4950)	86 (2170)	219 (5550)	243 (6170)	61 (1570)	37 (950)	8280 (3750)	8860 (4010)
200 (5100)	90 (2270)	225 (5700)	249 (6320)	65 (1670)	41 (1050)	8330 (3770)	8920 (4040)

DIMENSIONES DEL MÁSTIL H3.0-3.5A							
Altura de elevación máxima (parte superior de la horquilla)	Altura del mástil contraído	Altura total extendida		Altura de elevación libre (parte superior de la horquilla)		Peso aproximado del montacargas[1]	
		Sin respaldo de carga (LBR)	Con LBR de 48 pulgadas á(1220 mm)	Sin LBR	Con LBR de 48 pulgadas (1220 mm)	H3.0A	H3.5A
in (mm)	in (mm)	in (mm)	in (mm)	in (mm)	in (mm)	lb (kg)	lb (kg)
MÁSTIL DE 2 ETAPAS DE ELEVACIÓN LIBRE LIMITADA (LFL)							
121 (3080)	87 (2195)	149 (3760)	170 (4300)	3,9 (100)		10100 (4570)	10900 (4920)
MÁSTIL DE 2 ETAPAS DE ELEVACIÓN LIBRE COMPLETA (FFL)							
125 (3200)	86 (2195)	153 (3880)	175 (4420)	59 (1510)	38 (970)	10000 (4540)	10800 (4890)
133 (3400)	90 (2295)	160 (4080)	182 (4620)	63 (1610)	41 (1070)	10000 (4550)	10800 (4910)
MÁSTIL DE 3 ETAPAS DE ELEVACIÓN LIBRE COMPLETA (FFL)							
181 (4620)	86 (2170)	209 (5290)	230 (5840)	59 (1520)	38 (970)	10500 (4770)	11300 (5130)
187 (4770)	90 (2270)	215 (5440)	236 (5990)	63 (1620)	41 (1070)	10600 (4800)	11400 (5150)
193 (4920)	92 (2320)	221 (5590)	242 (6140)	65 (1670)	43 (1120)	10600 (4800)	11400 (5160)

[1] Modelos H2.0-2.5A: la altura total con mástil contraído aumenta 22 mm (0.9 pulg.) cuando están equipados con neumáticos de tracción 28x9.
[2] Montacargas equipado con carro porta-horquillas estándar, horquillas de 1067 mm (42 pulgadas), respaldo de carga y ruedas solidas neumáticas.

CARACTERÍSTICAS Y OPCIONES

SISTEMA DE PROPULSIÓN	STD	OPT
Motor - Yanmar 2.2L GLP con certificación EPA	x	
Motor - Yanmar 2.2L con certificación EPA de doble combustible GLP/gasolina		x
Motor - Yanmar 2.1L Diésel con certificación EPA		x
Motor - Yanmar 2.2L GLP no certificado		x
Motor - Yanmar 2.2L Combustible dual GLP/gasolina no certificado		x
Motor - Yanmar 3.0L diesel no certificado		x
Motor - Yanmar 3.3L diesel no certificado		x
Transmisión de Cambio de marchas powershift	x	
Transmisión Duramatch™		x
Frenos - tambor autoalimentado	x	
Frenos - frenos de disco húmedos refrigerados por aceite		x
Arranque con llave	x	
Arranque sin llave con contraseña del operario		x
Arranque sin llave - interruptor de palanca		x
Toma de aire alta	x	
Toma de aire alta con prefiltro		x
Toma de aire alta de alta resistencia con o sin prefiltro		x
Tapón de combustible sin llave	x	
Tapón de combustible con llave		x
Soporte fijo del tanque de GLP	x	
Soporte del tanque de GLP abatible		x
Soporte del tanque de GLP abatible y desplegable		x
Enclavamiento del soporte del tanque de GLP		x
Escape bajo	x	
Tubo de escape superior		x
Envolturas de escape		x
Pedal de acercamiento y freno	x	
Doble pedal de acercamiento y freno		x
Plato de freno de diamante		x
U.L. Etiqueta - Construcción estándar (Tipo LP, G/LP o D)	x	
U.L. Etiqueta - Construcción de seguridad (Tipo LPS, GS/LPS o DS)		x
Monitorización del sistema	x	
Monitorización Premium		x
Sistema de enfriamiento bajo demanda		x
Batería de arranque de alta capacidad		x
Sistema de prevención de baja tensión		x
Calentador del bloque motor		x
Filtro de pelusa del radiador		x
Sistema de protección al tren motriz con apagado de motor		x
Apagado del motor por “asiento vacío”		x
Limitador de velocidad de tracción preajustado a 8 mph		x
Indicador de velocidad de desplazamiento		x
Alarma de velocidad de desplazamiento		x

OPCIONES DE ELEVACIÓN - EQUIPAMIENTO FRONTAL	STD	OPT
Mástil de elevación libre limitada de 2 etapas	x	
Mástil de elevación libre de 2 etapas		x
Mástil de elevación libre de 3 etapas		x
Carro porta-horquilla con anclaje de gancho de 42’’ de ancho	x	
Carro desplazador lateral integral tipo gancho de 42" de ancho		x
Carro posicionador de horquillas con desplazamiento lateral integral de 42" de ancho		x
Carro de 48" de ancho		x
Carro desplazador lateral integral de 48" de ancho		x
Carro posicionador de horquillas con desplazamiento lateral integral de 48" de ancho		x
Carro de 54" de ancho		x
Carro desplazador lateral integral tipo gancho de 54" de ancho		x
Horquillas cónicas estándar	x	
Horquillas cónicas de fondo completo y pulido		x
Extensión del respaldo de carga de 48" de altura	x	
Extensión del respaldo de carga de 36" de altura		x
Extensión del respaldo de carga de 60" de altura		x
Inclinación del mástil - 6° hacia delante/6° hacia atrás	x	
Inclinación del mástil - 10° hacia delante/6° hacia atrás		x
Botas de cilindro de inclinación		x
Acumulador hidráulico		x
Línea de nivel láser para colocación de cargas en estantería		x
Selector de altura		x
Anti aflojamiento de cadena		x

OPCIONES DE ELEVACIÓN - HIDRÁULICA	STD	OPT
Bomba hidráulica de desplazamiento estándar	x	
Sistema hidráulico a demanda		x
Mandos hidráulicos de palancas mecánicas	x	
Mandos hidráulicos de minipalancas		x
Mandos hidráulicos de tipo joystick		x
Mandos hidráulicos para accesorios de sujeción		x
Mandos hidráulicos con retorno a la inclinación ajustada		x
Válvula de control hidráulico de 3 funciones (1 auxiliar)	x	
Válvula de control hidráulico de 4 funciones (2 auxiliar)		x
Grupos de mangueras de función auxiliar		x
Tubos de extensión de implementos, con o sin desconexiones rápidas		x
Fluido hidráulico de para altas temperaturas		x

CHASIS - RUEDAS Y NEUMÁTICOS	STD	OPT
Ancho de banda de rodadura estándar	x	
Banda de rodadura ancha		x
Doble ancho de banda de rodadura		x
Neumáticos	x	
Neumáticos radiales		x
Neumáticos solídos		x
Compuesto premium		x
Premium, no dejan huella		x
Guardabarros delanteros		x

CHASIS	STD	OPT
Sistema de estabilidad dinámica (DSS)	x	
Bandeja de protección parte de abajo del equipo		x
Cortahilos del eje motriz		x
Amarres		x
Monitorización inalámbrica Hyster Tracker™		x
Acceso inalámbrico Hyster Tracker™		x
Verificación inalámbrica Hyster Tracker™		x

CHASIS - COMPARTIMENTO DEL OPERARIO	STD	OPT
Compartimento del operario en tubo rectangular de 85”	x	
Compartimento del operario con tubo en forma de 8 de 85”		x
Protector superior estilo rejilla	x	
Protector superior transparente		x
Protector superior de vista libre - preparado para cabina		x
Paneles frontal y superior de la cabina		x
Panel trasero de la cabina		x
Puertas de cabina de acero		x
Puertas de cabina de PVC		x
Techo de policarbonato para protección contra lluvia		x
Calefacción de la cabina		x
Aire acondicionado		x
Palanca de control direccional	x	
Pedal de control direccional de pie Monotrol®		x
Control direccional lateral del asiento		x
Volante con pomo giratorio	x	
Columna de dirección inclinable - infinitamente ajustable con un rango de 26 grados	x	
Columna de dirección telescópica		x
Pantalla táctil en color de 2.8" para el operario	x	
Pantalla táctil en color de 5" para el operario		x
Asiento de vinilo sin suspensión	x	
Asiento de tela sin suspensión		x
Asiento con suspensión total, vinilo o tela		x
Asiento con suspensión neumática total, vinilo o tela		x
Asiento de vinilo de suspensión total y perfil bajo		x
Cinturón de seguridad - negro - sin pinza con ELR (retractor de bloqueo de emergencia)	x	
Cinturón de seguridad - rojo de alta visibilidad - sin pinza con ELR (retractor de bloqueo de emergencia)		x
Cinturón de seguridad - rojo de alta visibilidad - sin pinza con ELR + bloqueo de arranque		x

CHASIS - ACCESORIOS DEL COMPARTIMENTO DEL OPERARIO	STD	OPT
Poste de montaje de accesorios		x
Espejos retrovisores laterales dobles		x
Un solo espejo panorámico		x
Agarradera con bocina para conducir en reversa		x
Alimentación auxiliar de 12 voltios		x
Fuente de alimentación de 12 voltios con 2 puertos de carga USB		x
Ventilador del operario		x
Luz de lectura		x
Extintor de incendios		x
Cámara de pantalla en la parte trasera para manejo seguro en reversa		x

LUCES Y ALARMAS	STD	OPT
Luces de trabajo halógenas		x
Luces de trabajo LED		x
Luz de trabajo trasera activada con la marcha atrás		x
Control de luces de trabajo activado por llave		x
Control automático (ambiente) de las luces de trabajo		x
Paquete de luces LED de freno/traseras/traseras de marcha atrás, con o sin intermitentes		x
Luz estroboscópica ámbar de alarma visible activada por llave		x
Luz LED azul para peatones - delantera, trasera o ambas		x
Luz LED roja para peatones - delantera, trasera o ambas		x
Luces perimetrales rojas para peatones - izquierda y derecha		x
Luces perimetrales rojas para peatones - izquierda, derecha y trasera		x
Luces LED de mástil - 2 arriba, 2 abajo o 2 arriba y 2 abajo		x
Alarma acústica - activada en reversa - autoajustable		x

Hyster Company
P.O. Box 7006, Greenville, Carolina del Norte 27835-7006

© Hyster Company. 2023, todos los derechos reservados. Hyster y son marcas comerciales de Hyster-Yale Group, Inc.

Los productos Hyster están sujetos a cambios sin previo aviso.
Los montacargas pueden mostrarse con equipamiento opcional y/o características no disponibles en todas las regiones.
Estructura global de desarrollo, fabricación de productos y tecnología para ofrecer las mejores soluciones locales personalizadas para su operación.

Nº de pieza H2.0-3.5A-TG | 05/2023 Litho in EE.UU.

4529HBC4SP001_E_ES-MX_V1R3_052023